Schlauch-

2

Armaturen

Hose Fittings
Raccords
Raccordi per tubi

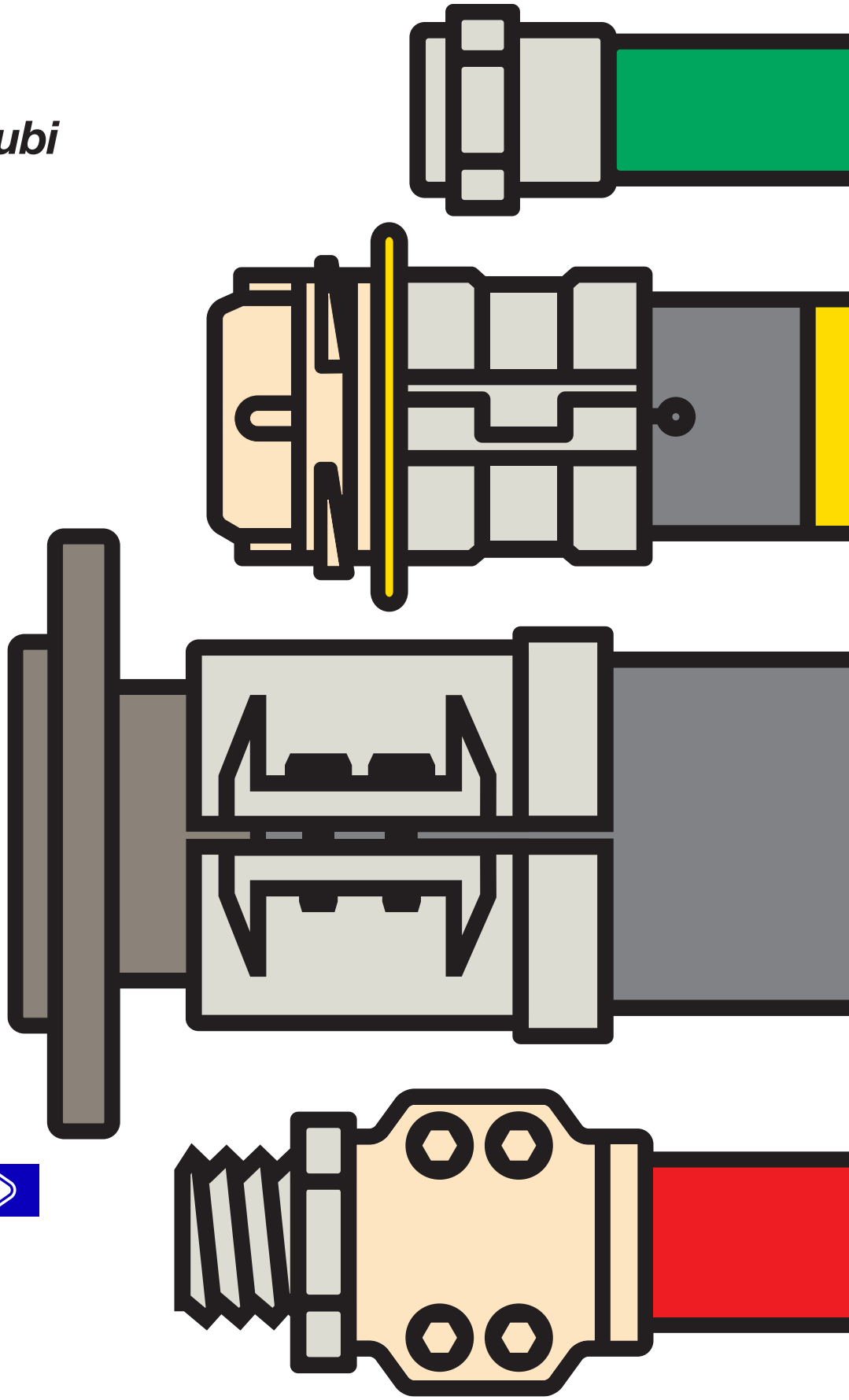

ELAFLEX

GE-WICHT Weight Approx. ≈ kg	FÜR SCHLAUCHGRÖSSE For Hose Size ID mm	ID in.	OD mm	GEWINDE ART + GRÖSSE Thread Type + Size IG		BESTELL-NUMMER Part Number Type
0,12	13	½"	22	G ½	(BSP)	M 13–½"
0,13				G ¾	(BSP)	M 13–¾"
0,14				G 1	(BSP)	M 13–1"
0,13	16	⅝"	26	G ⅝	(BSP)	M 16–⅝"
0,14				G ¾	(BSP)	M 16–¾"
0,15				G 1	(BSP)	M 16–1"
0,17				M 30 x 1,5	links *left*	M 16–30 LPG
0,14	19	¾"	27	G ¾	(BSP)	M 19–¾" LC [1]
0,17				G 1	(BSP)	M 19–1" LC [1]
0,17	19	¾"	31	G ¾	(BSP)	M 19–¾"
0,18				G 1	(BSP)	M 19–1"
0,20				M 30 x 1,5	links *left*	M 19–30 LPG
0,28	25	1"	34	G 1	(BSP)	M 25–1" LC [1]
0,23	25	1"	37	G 1	(BSP)	M 25–1"
0,27				G 1¼	(BSP)	M 25–1¼"
0,29				G 1½	(BSP)	M 25–1½"

Mutterverschraubungen mit Schraubhülsen-Einband, geeignet zur Selbstmontage. Entsprechen EN 14424 und Bundeswehrnorm VG 95951. Nenndruck bis 25 bar. Chem. Beständigkeit s. Seite 250.

Hose couplings (ferrule type) with union nut (female thread), suitable for self-assembly. Working pressure up to 25 bar. Meets EN 14424. Chemical resistance chart see page 250.

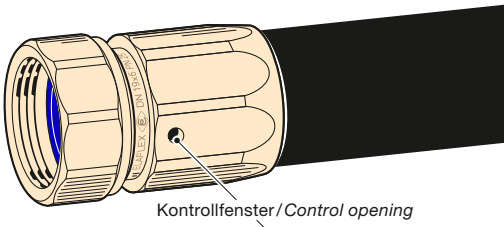

Schlauchstutzen, Hülse und Mutter aus Messing. Dichtung Polyurethan

Type M

Hose tail, union nut and ferrule of brass. Captive seal polyurethane

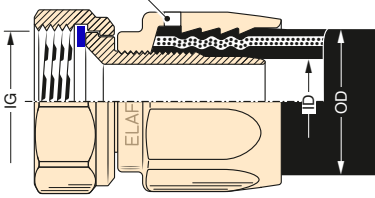

0,12	13	½"	22	G ½	(BSP)	M 13–½" cr
0,13				G ¾	(BSP)	M 13–¾" cr
0,14	16	⅝"	26	G ¾	(BSP)	M 16–¾" cr
0,15				G 1	(BSP)	M 16–1" cr
0,17	19	¾"	31	G ¾	(BSP)	M 19–¾" cr
0,18				G 1	(BSP)	M 19–1" cr
0,20	21	⅞"	31	G 1	(BSP)	M 21–1" cr
0,23	25	1"	37	G 1	(BSP)	M 25–1" cr
0,27				G 1¼	(BSP)	M 25–1¼" cr

Ausführung wie Type M, jedoch Mutter und Hülse verchromt. Dichtung Polyurethan

Type M - cr

Same as Type M, but union nut and ferrule chrome plated. Captive seal polyurethane

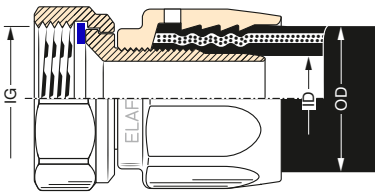

0,12	13	½"	22	G ½	(BSP)	M 13–½" SS
0,13				G ¾	(BSP)	M 13–¾" SS
0,14	16	⅝"	26	G 1	(BSP)	M 16–1" SS
0,14				G 1	(BSP)	M 16–1" AdBlue [2]
0,17	19	¾"	31	G ¾	(BSP)	M 19–¾" SS
0,18				G 1	(BSP)	M 19–1" SS
0,20	21	⅞"	31	G 1	(BSP)	(M 21–1" AdBlue) [2]
0,23	25	1"	37	G 1	(BSP)	M 25–1" SS
0,27				G 1¼	(BSP)	M 25–1¼" SS

Schlauchstutzen aus 1.4571. Mutter aus 1.4571 (1.4408). Hülse aus Messing verchromt. Dichtung PTFE

Type M - SS

Hose tail of stainless steel AISI 316 Ti. Union nut of AISI 316 Ti (AISI 316). Ferrule brass, chrome plated. Captive seal PTFE

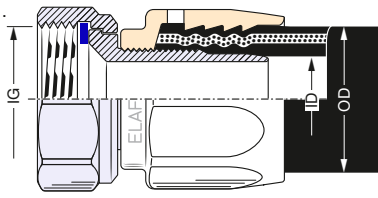

[1] für Schlauchtype LC-Mix, Seite 111 / for hose type LC-Mix, page 111
[2] Stutzen SS, Mutter + Hülse Ms verchromt / *Hose tail SS, union nut + ferrule brass, chrome plated*

G = Gewinde nach EN ISO 228
G = acc. to EN ISO 228 / BSP parallel

0,15	16	⅝"	26	G ¾	(BSP)	M 16–¾" NR
0,16				G 1	(BSP)	M 16–1" NR
0,09	21	⅞"	31	G 1	(BSP)	M 21–1" NR
0,23	25	1"	37	G 1	(BSP)	M 25–1" NR
0,15	16	⅝"	26	G ¾	(BSP)	M 16–¾" NR cr [4]
0,16				G 1	(BSP)	M 16–1" NR cr [4]
0,09	19	¾"	31	G 1	(BSP)	M 19–1" NR cr [3]
0,09	21	⅞"	31	G 1	(BSP)	M 21–1" NR cr [3]
0,23	25	1"	37	G 1	(BSP)	M 25–1" NR cr [4]

Werksmontierte Hülsen-Mutterverschraubungen, **nicht** demontierbar. Anschlussmaße entsprechend EN 14424. Nenndruck 25 bar. Lieferung nur als komplette Schlauchleitung, da Spezialmaschine zur Montage erforderlich.

Schlauchstutzen, Mutter und Hülse Messing. Dichtung Polyurethan

Type M - NR

Hose tail, union nut and ferrule brass. Captive seal polyurethane

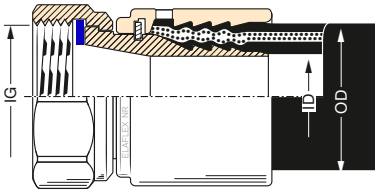

[3] Stutzen + Hülse aus Alu, nicht verchromt / *Hose tail + ferrule of aluminium, not chrome plated*
[4] Mutter + Hülse verchromt / *Union nut + ferrule chrome plated*

*Factory assembled hose couplings ferrule type with union nut (female thread), **non**-reattachable. Dimensions acc. EN 14424. Working pressure up to 25 bar. Only availtable as complete hose assembly because a special machine is needed.*

TECHNISCHE ÄNDERUNGEN VORBEHALTEN · NACHDRUCK UND KOPIEN NUR MIT UNSEREM EINVERSTÄNDNIS · *Specifications subject to change without notice · Copyright ELAFLEX*

Sonderausführungen + Zubehör · *Special Types + Accessories*

1

Ersatzdichtungen
für Mutterverschraubungen

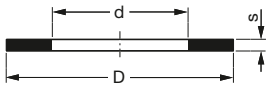

Spare Seals
for hose fittings with union nut

für *for*	D mm	d mm	s mm	WERKSTOFF *Material*	BESTELLNUMMER *Part Number*
G ½"	20	13	2	Polyurethan/*polyurethane*	VD 20/13
				PTFE	TD 20/13
W 21,8 x 1/14" links	22	12	2	Polyurethan/*polyurethane*	VD 22/12
G 5/8"	23	16	2	Polyurethan/*polyurethane*	VD 23/16
G ¾"	26	19	2	Polyurethan/*polyurethane*	VD 26/19
				Thermopac	HBD 26/19
				PTFE	TD 26/19
M 30 x 1,5	30	21	2	Polyurethan/*polyurethane*	VD 30/21
G 1"	33	24	2	Polyurethan/*polyurethane*	VD 33/24
				Thermopac	HBD 33/24
				PTFE	TD 33/24
G 1¼"	42	28	2	Polyurethan/*polyurethane*	VD 42/34
				Thermopac	HBD 42/34
				PTFE	TD 42/34

2

Spezialdichtung **NYD** aus Polyamid, für **Vater**verschraubungen mit Gewindehinterdrehung.
Wird verwendet, wenn bei flachdichtenden Gewindeverbindungen auf der Mutterseite keine sichere Abdichtung erreicht werden kann.

D mm	d mm	G	BESTELLNR. *Part No.*
34,8	28,5	¾	NYD ¾"
42,5	35,0	1	NYD 1"

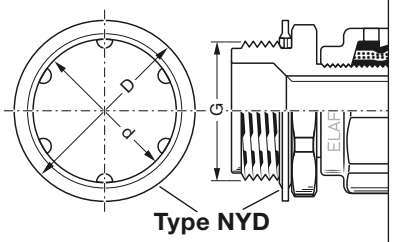

Type NYD

*Special washer **NYD** of polyamide, for **male** threaded fittings with recess. Can be used, if no safe tightness can be achieved on the female side with flat sealing thread connections. Not suitable for NPT thread.*

3

Sonderausführung für Schlauch LPG 10 für Flüssiggaswaagen, mit Schraubhülseneinband, ganz aus Messing, mit Mutter W 10-W 21,8 x 1/14" LH Ms links mit Vulkollan-Dichtung VD 22 / 12

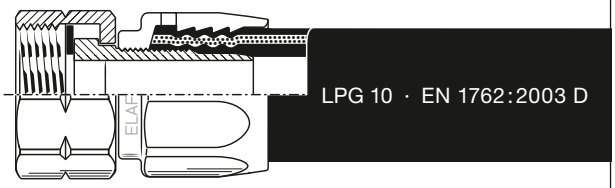

Special type for LP-gas hose LPG 10, with reusable fitting (ferrule type) of brass, with union nut, with lefthand thread W 10-W 21,8 x 1/14" LH Ms left and captive seal of polyurethane

4

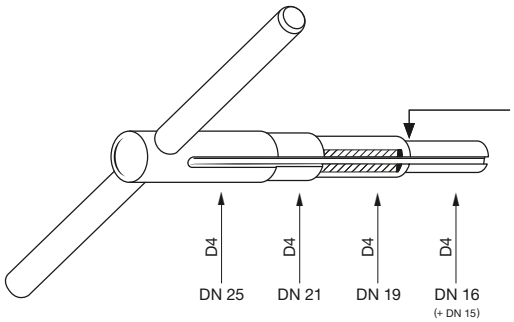

Widerhaken zum Herausziehen alter Presskonusstutzen ZV 201/203

Barb for disassembling of old 'presscone' hose fittings ZV 201/203

Steckschlüssel EW 15 / 25

Zur Montage von wiederverwendbaren Hülsenschlauch-verschraubungen DN 16 – 25. Aus Stahl, rostgeschützt.

D 1 mm	D 2 mm	D 3 mm	D 4 mm	BESTELLNUMMER *Part Number*
DN 16	DN 19	DN 21	DN 25	EW – 15/25

Box Spanner EW 15 / 25

For assemby of reusable hose fittings (ferrule type) DN 16 – DN 25. Of steel, zink plated and chromated.

5

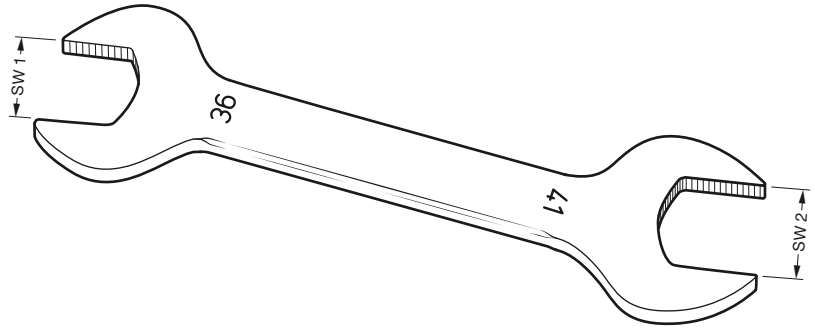

Doppelmaulschlüssel

aus Werkzeugstahl, für ZVA-Zapfventile und ELAFLEX-Schlauchverschraubungen

SW 1 *mm*	SW 2 *mm*	BESTELLNUMMER *Part Number*
36	41	EW – M 36/41
41	46	EW – M 41/46

Double Head Wrench

of carbon steel, for ZVA nozzles and hose couplings

GRUPPE 2 Section	GE-WICHT Weight Approx.	FÜR SCHLAUCHGRÖSSE For Hose Size			GEWINDE ART + GRÖSSE Thread Type + Size		BESTELL-NUMMER Part Number
	≈ kg	ID mm	ID in.	OD mm	AG		Type
	0,11	13	1/2"	22	G 1/2	(BSP)	V 13-1/2" Ms
	0,12				1/2" NPT	(API)	V 13-1/2" NPT Ms
	0,16				3/4" NPT	(API)	V 13-3/4" NPT Ms
	0,15	16	5/8"	26	G 3/4	(BSP)	V 16-3/4" Ms
	0,16				R 3/4	(BSPT)	V 16-3/4" BSPT Ms
	0,16				3/4" NPT	(API)	V 16-3/4" NPT Ms
	0,17				G 1	(BSP)	V 16-1" Ms
	0,17				R 1	(BSPT)	(V 16-1" BSPT Ms)
	0,17				1" NPT	(API)	V 16-1" NPT Ms
	0,17	19	3/4"	31	G 3/4	(BSP)	V 19-3/4" Ms
	0,17				R 3/4	(BSPT)	V 19-3/4" BSPT Ms
	0,17				3/4" NPT	(API)	V 19-3/4" NPT Ms
	0,20				G 1	(BSP)	V 19-1" Ms
	0,20				R 1	(BSPT)	V 19-1" BSPT Ms
	0,14	19	3/4"	27	G 3/4	(BSP)	V 19-3/4" LC Ms
	0,17				G 1	(BSP)	V 19-1" LC Ms
	0,21	21	7/8"	31	G 1	(BSP)	(V 21-1" Ms)
	0,24	25	1"	37	G 1	(BSP)	V 25-1" Ms
	0,25				R 1	(BSPT)	V 25-1" BSPT Ms
	0,25				1" NPT	(API)	V 25-1" NPT Ms
	0,30				G 1 1/4	(BSP)	V 25-1 1/4" Ms
	0,22	25	1"	34	G 1	(BSP)	V 25-1" LC Ms
	0,23				1" NPT	(API)	(V 25-1" NPT LC Ms)
	0,36				G 1 1/4	(BSP)	V 25-1 1/4" LC Ms
	0,15	16	5/8"	26	G 3/4	(BSP)	V 16-3/4" Cr
	0,16				R 3/4	(BSPT)	V 16-3/4" BSPT Cr
	0,16				3/4" NPT	(API)	V 16-3/4" NPT Cr
	0,17				G 1	(BSP)	V 16-1" Cr
	0,17				R 1	(BSPT)	V 16-1" BSPT Cr
	0,17	19	3/4"	31	G 3/4	(BSP)	V 19-3/4" Cr
	0,17				R 3/4	(BSPT)	V 19-3/4" BSPT Cr
	0,17				3/4" NPT	(API)	V 19-3/4" NPT Cr
	0,20				G 1	(BSP)	V 19-1" Cr
	0,21				R 1	(BSPT)	V 19-1" BSPT Cr
	0,21	21	7/8"	31	G 1	(BSP)	(V 21-1" Cr)
	0,24	25	1"	37	G 1	(BSP)	V 25-1" Cr
	0,25				R 1	(BSPT)	V 25-1" BSPT Cr
	0,25				1" NPT	(API)	V 25-1" NPT Cr
	0,11	13	1/2"	22	G 1/2	(BSP)	V 13-1/2" SS
	0,12				1/2" NPT	(API)	V 13-1/2" NPT SS
	0,14	16	5/8"	26	G 5/8	(BSP)	(V 16-5/8" SS)
	0,15				G 3/4	(BSP)	(V 16-3/4" SS)
	0,16				3/4" NPT	(API)	(V 16-3/4" NPT SS)
	0,17	19	3/4"	31	G 3/4	(BSP)	V 19-3/4" SS
	0,17				3/4" NPT	(API)	V 19-3/4" NPT SS
	0,20				G 1	(BSP)	V 19-1" SS
	0,24	25	1"	37	G 1	(BSP)	V 25-1" SS
	0,25				1" NPT	(API)	V 25-1" NPT SS
	0,27				G 1 1/4	(BSP)	(V 25-1 1/4" SS)
	0,16	13	1/2"	22	G 3/4	(BSP)	V 13-3/4" NR Ms
	0,15	16	5/8"	26	G 3/4	(BSP)	V 16-3/4" NR Ms
	0,16				R 3/4	(BSPT)	V 16-3/4" BSPT NR Ms
	0,17				G 1	(BSP)	V 16-1" NR Ms
	0,24	25	1"	37	G 1	(BSP)	V 25-1" NR Ms
	0,15	16	5/8"	26	G 3/4	(BSP)	V 16-3/4" NR Cr
	0,16				R 3/4	(BSPT)	(V 16-3/4" BSPT NR Cr)
	0,17				G 1	(BSP)	V 16-1" NR Cr
	0,21	21	7/8"	31	G 1	(BSP)	V 21-1" NR Cr
	0,24	25	1"	37	G 1	(BSP)	V 25-1" NR Cr

Vaterverschraubungen mit Schraubhülsen - Einband, geeignet zur Selbstmontage. Entsprechen EN 14424 und Bundeswehrnorm VG 95951. Max. Betriebsdruck 25 bar. Chemische Beständigkeit siehe Seite 250.

Hose couplings (ferrule type) with male thread, suitable for self-assembly. Meet EN 14424 and VG 95951. Max. working pressure 25 bar. Chemical resistance chart see page 250.

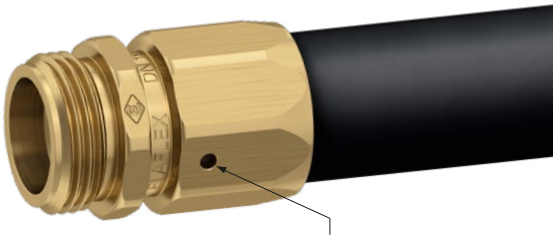

Kontrollfenster / *Control opening*

Schlauchstutzen und Hülse: Messing

Type V

Hose tail and ferrule of brass

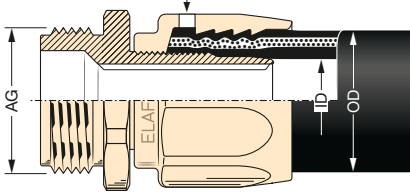

Schlauchstutzen und Hülse: Messing blank verchromt

Type V-Cr

Hose tail and ferrule of brass, chrome plated

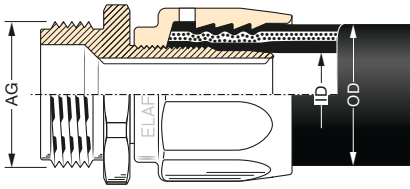

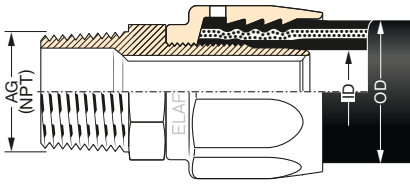

Schlauchstutzen aus Edelstahl 1.4571. Hülse aus Messing blank verchromt

Type V-SS

Hose tail with male thread of stainless steel AISI 316 Ti. Ferrule of brass, chrome plated

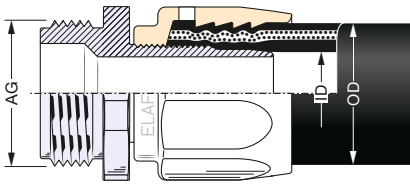

G = Gewinde nach EN ISO 228 / *to EN ISO 228/BSP parallel*
R = Gewinde nach EN 10226-1 / *to EN 10226-1/BSPT taper*

Werksmontierte Hülsen-Vaterverschraubungen, nicht demontierbar.

Schlauchstutzen und Hülse Messing (Cr : verchromt)

Type V-NR

Hose tail and ferrule of brass, (Cr : chrome plated)

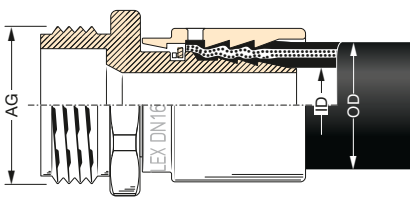

Factory assembled hose couplings (ferrule type), non-reattachable.

TECHNISCHE ÄNDERUNGEN VORBEHALTEN · NACHDRUCK UND KOPIEN NUR MIT UNSEREM EINVERSTÄNDNIS · *Specifications subject to change without notice · Copyright ELAFLEX*

Montage von Schraubhülsen-Einbindungen · *Assembly Instructions Ferrule Type*

1

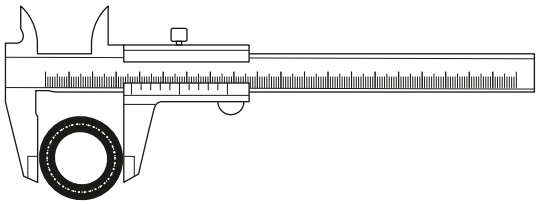

Als Voraussetzung für eine betriebssichere Montage muss der äußere Durchmesser des Schlauches dem umseitigen 'OD'-Maß entsprechen. Maximale Toleranz ± 0,5 mm

—

Before assembly please check whether the outer diameter of the hose conforms with the 'OD' measure listed overleaf. Maximum tolerance for safe assembly ± 0,5 mm

2

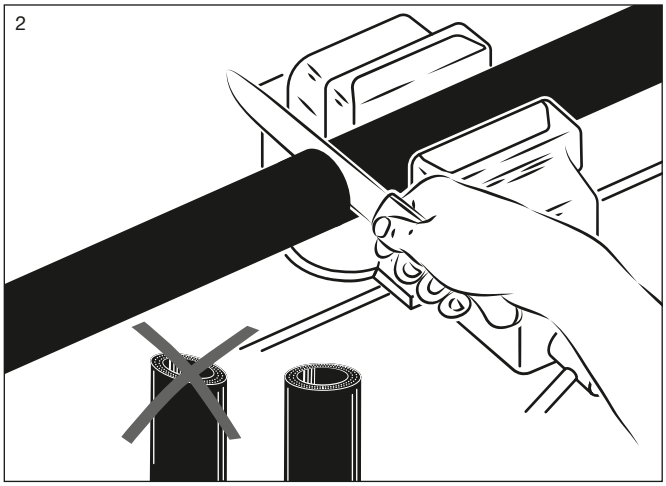

3

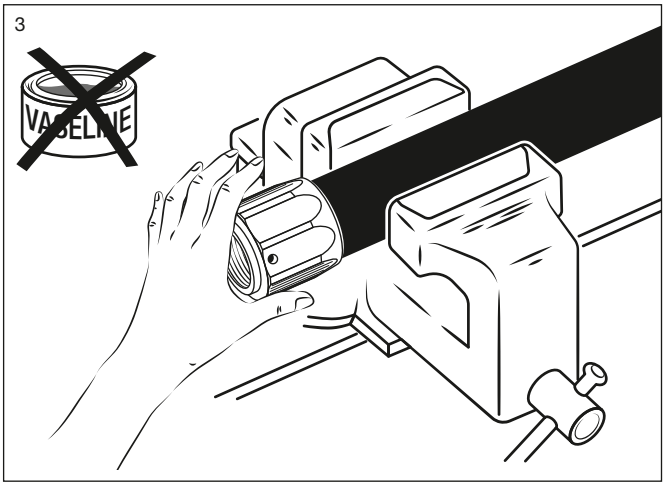

4

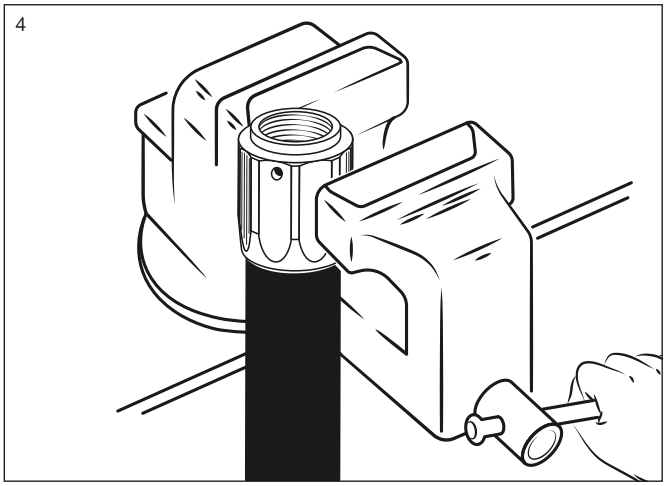

5

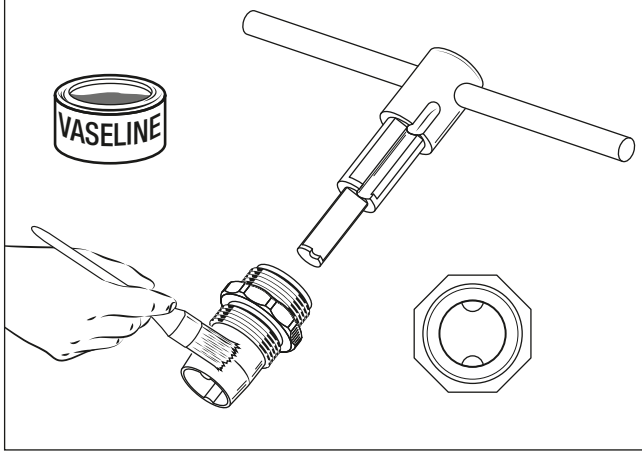

6

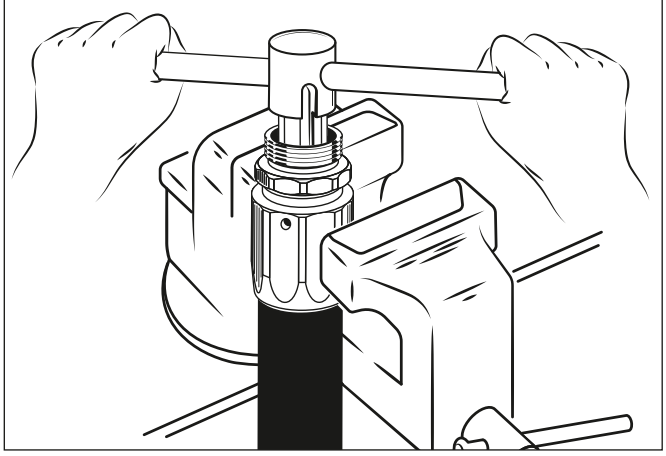

7

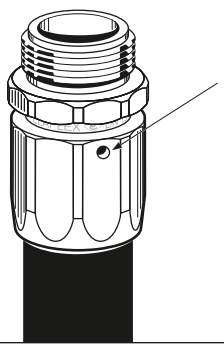

Nach Montage des Stutzens prüfen, ob das Schlauchende noch im Kontrollfenster zu sehen ist.

—

After assembly of the hose tail please check whether you can see the end of hose through the control opening.

8

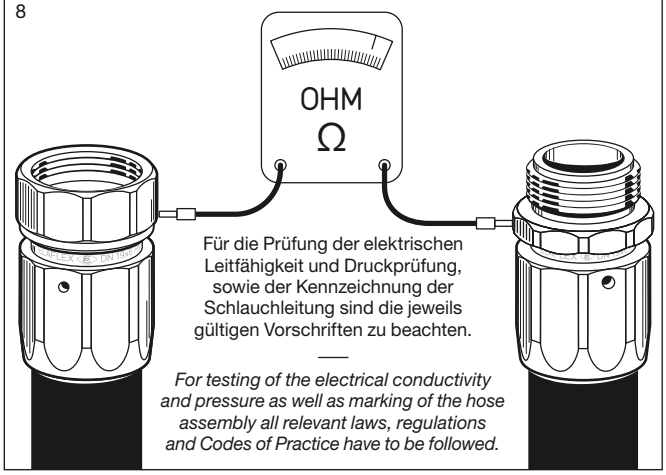

Für die Prüfung der elektrischen Leitfähigkeit und Druckprüfung, sowie der Kennzeichnung der Schlauchleitung sind die jeweils gültigen Vorschriften zu beachten.

—

For testing of the electrical conductivity and pressure as well as marking of the hose assembly all relevant laws, regulations and Codes of Practice have to be followed.

TECHNISCHE ÄNDERUNGEN VORBEHALTEN · NACHDRUCK UND KOPIEN NUR MIT UNSEREM EINVERSTÄNDNIS · *Specifications subject to change without notice · Copyright ELAFLEX*

KNICKSCHUTZ KS aus kälteflexiblem Polyurethan. Wirkungsvoller Schutz zur Verstärkung des stark beanspruchten Bereiches direkt hinter der Armatur.

KS muss vor Montage der Schlaucharmaturen angebracht werden.

—

ANTI-KINKING SLEEVE KS *of low temperature flexible polyurethane. Effective protection of the hose section near to the fittings which is subject to bending strain.*

KS must be mounted prior to assembly of the hose fitting.

Schläuche/*Hoses*
DN 16
OD max. 26 Ø

KS 16
schwarz/*black*

Sonderfarben auf Anfrage
—
Special colours on request

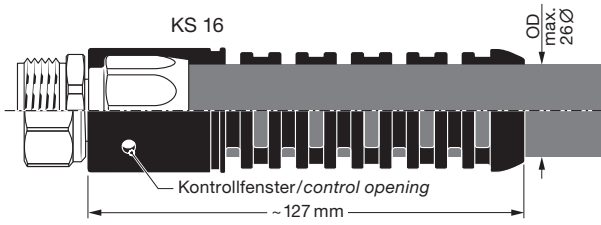

Schläuche/*Hoses*
DN 19
+
DN 21
OD max. 31 Ø

KS 21
schwarz/*black*
blau/*blue*

Sonderfarben auf Anfrage
—
Special colours on request

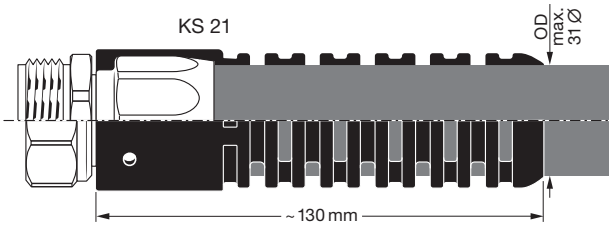

SORTENTÜLLE CS aus kälteflexiblem Polyurethan. Langlebige und farbstabile Kennzeichnung zur Darstellung von Kraftstoffsorte oder Firmenfarbe.

CS wird über den Knickschutz **KS** geschoben bis er sicher einrastet. **Er kann nachträglich montiert oder demontiert werden.**

Eine Bedruckung mit Werbe- oder Warnhinweise ist möglich (siehe Rückseite).

—

COLOUR SLEEVE CS *of low temperature flexible polyurethane. Durable and colour stable identification for fuel grade or company colour.*

CS *is pushed over the anti-kinking sleeve* ***KS*** *until it locks into place.* ***It can be retrofitted or disassembled.***

An imprint with advertisement or warnings is possible (see overleaf).

KS 16

CS 16
schwarz
blau
grün
gelb
rot
orange
Sonderfarben

black
blue
green
yellow
red
orange
special colours

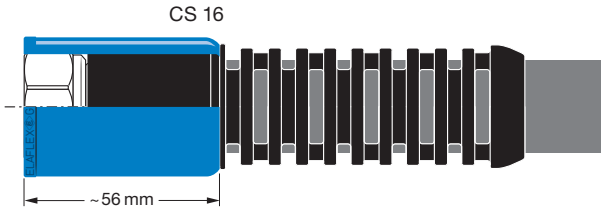

KS 21

CS 21
schwarz
blau
grün
gelb
rot
orange
Sonderfarben

black
blue
green
yellow
red
orange
special colours

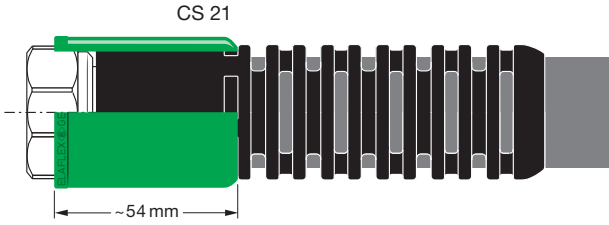

KNICKSCHUTZTÜLLE FÜR FEDERMAST KTFM mit Längsschlitz, aus kälteflexiblem Polyurethan, dunkelgrau. Zur nachträglichen Montage geeignet.

—

ANTI-KINKING SLEEVE FOR SPRING MAST KTFM *with vertical slot, of cold flexible polyurethane (dark grey). Retrofitting possible.*

Schläuche/*Hoses*
DN 16

KTFM 15

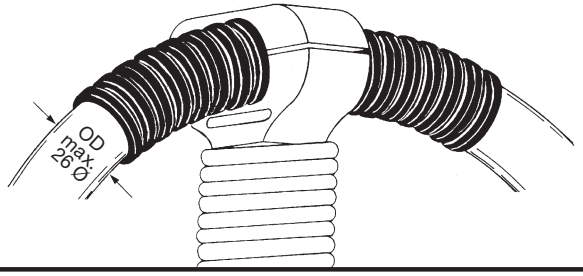

Bedruckung von Sortentüllen

ELAFLEX Sortentüllen **Type CS** dienen zur Herausstellung von Kraftstoffsorte oder Firmenfarbe.

Für Verkaufswerbung oder wichtige Hinweise können die Sortentüllen zusätzlich mit einem kraftstoffbeständigen Aufdruck versehen werden, siehe untenstehende Beispiele.

Ein nachträgliches Überziehen der Sortentülle über den Knickschutz KS ist möglich.

Imprint on Colour Sleeves

*ELAFLEX Colour Sleeves **type CS** provide a clear emphasis on product grade or company colour.*

It is possible to print advertisement or messages on the colour sleeves, see examples below. The imprint is fuel resistant.

The Colour Sleeve can be retrofitted over the existing anti-kinking sleeve KS.

Beispiele CS 16 / *examples CS 16*

Beispiele CS 21 / *examples CS 21*

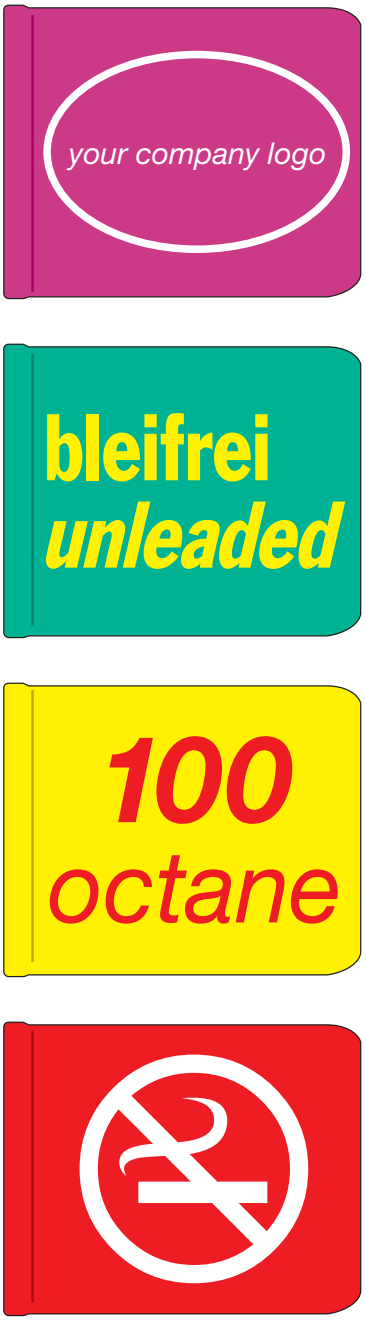

Für Ihren Auftrag benötigen wir:

- Type und Farbe der Sortentülle
- Motiv als EPS-Datei oder Reinzeichnung
- Bestellmenge (mindestens 250 Stück).

For your order we need:

- *Type and colour of Colour Sleeve*
- *Design as EPS file or reproducable drawing*
- *Order quantity (minimum 250 pcs.).*

GRUPPE 2 Section	GE-WICHT Weight Approx. ≈ kg	MUTTER FORM Nut Style Form	FÜR SCHLAUCHGRÖSSE For Hose Size ID mm	ID in.	OD mm	GEWINDE ART + GRÖSSE Thread Type + Size IG	BESTELL-NUMMER Part Number Type
	0,2	K	19	¾"	30 – 32	G ¾ (BSP)	MX 19-¾"
	0,2	K				G 1 (BSP)	MX 19-1"
	0,2	K	25	1"	36 – 38	G 1 (BSP)	MX 25-1"
	0,3	K				G 1¼ (BSP)	MX 25-1¼"
	0,3	K	32	1¼"	43 – 45	G 1¼ (BSP)	MX 32-1¼"
	0,4	NK				G 1½ (BSP)	MX 32-1½"
	0,6	R				G 2 (BSP)	MX 32-2"
	0,5	NK	38	1½"	50 – 52	G 1½ (BSP)	MX 38-1½"
	0,6	R				G 2 (BSP)	MX 38-2"
	0,6	R	40	–	53 – 55	G 2 (BSP)	MX 40-2" *)
	0,8	R	45	1¾"	53 – 55	G 2 (BSP)	MX 45-2" *)
	0,7	R	50	2"	63 – 67	G 2 (BSP)	MX 50-2"
	0,8	K				2" NSPH parallel	MX 50-2" NPSH
	0,9	R				G 2½ (BSP)	MX 50-2½"
	1,1	R	63	2½"	78 – 81	G 2½ (BSP)	MX 63-2½"
	1,3	NK				2½" NPSH parallel	MX 63-2½" NPSH
	1,4	R				G 3 (BSP)	MX 63-3"
	1,5	R	75	3"	89 – 92	G 3 (BSP)	MX 75-3"
	1,6	NK				3" NPSH parallel	MX 75-3" NPSH
	1,8	F				5½" DIN 26017	MX 75-5½" Al
	3,4	R	100	4"	115 – 118	G 4 (BSP)	MX 100-4"
	5,0	F				5½" DIN 26017	MX 100-5½"
	3,6	F				5½" DIN 26017	MX 100 5½" L
	2,1	F				5½" DIN 26017	MX 100-5½" Al
	0,2	K	19	¾"	30 – 32	G ¾ (BSP)	MX 19-¾" SS
	0,2	K				G 1 (BSP)	MX 19-1" SS
	0,2	K	25	1"	36 – 38	G 1 (BSP)	MX 25-1" SS
	0,3	K				G 1¼ (BSP)	MX 25-1¼" SS
	0,4	K				G 1½ (BSP)	MX 25-1½" SS
	0,3	K	32	1¼"	43 – 45	G 1¼ (BSP)	MX 32-1¼" SS
	0,4	K				G 1½ (BSP)	MX 32-1½" SS
	0,5	NK				G 2 (BSP)	MX 32-2" SS
	0,5	K	38	1½"	50 – 52	G 1½ (BSP)	MX 38-1½" SS
	0,6	NK				G 2 (BSP)	MX 38-2" SS
	0,7	K				S 60 x 6	MX 38-S60 SS
	0,6	NK	50	2"	63 – 67	G 2 (BSP)	MX 50-2" SS
	1,0	N				G 2½ (BSP)	MX 50-2½" SS
	1,2	N	63	2½"	78 – 81	G 2½ (BSP)	MX 63-2½" SS
	1,5	NK	75	3"	89 – 92	G 3 (BSP)	MX 75-3" SS
	3,0	N	100	4"	115 – 118	G 4 (BSP)	MX 100-4" SS
	5,0	F				5½" DIN 26017	MX 100-5½" SS

1) Andere Dichtungswerkstoffe, z. B. für heißes Wasser oder Lösungsmittel, siehe Seite 228
Other materials for seals, e.g. for hot water and solvents, see page 228

Für die Flugzeugbetankung sind alle Messing-Schlauchverschraubungen auch in verzinnter Ausführung (Bestellnummer: ... **Sn**) lieferbar, siehe **Information 7.07**.

*For aircraft refuelling, all brass hose couplings are also available as tin plated version (order number: ... **Sn**). For further details see **Information 7.07**.*

1985
Revision 8.2019

TECHNISCHE ÄNDERUNGEN VORBEHALTEN · NACHDRUCK UND KOPIEN NUR MIT UNSEREM EINVERSTÄNDNIS · *Specifications subject to change without notice · Copyright ELAFLEX*

Mutterteil-Schlauchverschraubungen nach EN 14420-5 mit wiederverwendbarem SPANNFIX-Sicherheitseinband aus gepresstem Aluminium. Arretierstifte und Scharnierstifte aus Edelstahl. Nenndruck bis 25 bar. Chemische Beständigkeit siehe Seite 250.

Hose couplings with female thread to EN 14420-5 with re-usable SPANNFIX pinned safety clamps of hot stamped aluminium. Pins of stainless steel. Working pressure up to 25 bar. Chemical resistance chart see page 250.

Schlauchstutzen und Mutter aus Pressmessing. Flachdichtung VD aus Polyurethan[1)]

Hose tail and union nut of hot stamped brass. Captive seal VD of polyurethane[1)]

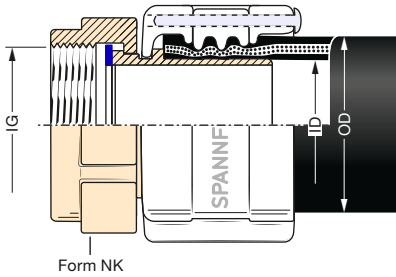

Form NK

*) ID 40 und 45 nicht in EN 14420-5
ID 40 and 45 not in EN 14420-5

Form R

Alu-Type (PN 10):
Stutzen u. Mutter Aluminium. Dichtung Polyurethan

Hose tail and union nut aluminium. Captive seal of PU

L-Type (PN 10):
Stutzen Alu, Mutter Ms

Hose tail aluminium, union nut of brass

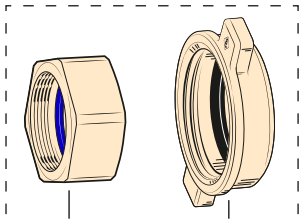
Form K Form F

Schlauchstutzen aus 1.4571 (1.4408). Mutter aus 1.4408, 1.4571 oder 1.4301. Dichtung PTFE

Hose tail of AISI 316 Ti (AISI 316). Union nut of AISI 316, AISI 316 Ti or AISI 304. Seal of PTFE

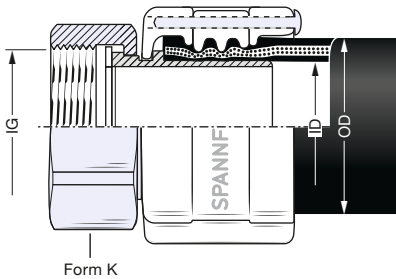

Form K

Form N

G = Gewinde nach EN ISO 228, Maße siehe Seite 236

G = acc. to EN ISO 228/BSP parallel, measurements see page 236

SPANNFIX-Mutterverschraubungen MX

Female hose couplings with SPANNFIX

Montage von SPANNFIX-Einbindungen

Die Montage der SPANNFIX-Sicherheitseinbindung läßt sich leicht und schnell mit Standardwerkzeug gemäß Abbildungen ausführen. Umseitig ist in der Spalte 'OD' angegeben, in welchem Maßbereich der Außendurchmesser des Schlauches bei eingeschobenem Stutzen liegen muss. SPANNFIX passt für alle ELAFLEX-Schläuche, die innerhalb der angegebenen Werte liegen. Auch Schläuche anderer Hersteller lassen sich mit SPANNFIX montieren, wenn Abmessungen und Ausführung den ELAFLEX-Schläuchen entsprechen. Der große Spannbereich ergibt sich daraus, dass SPANNFIX auf der Innenfläche hohe Rippen besitzt. Für die dickwandigeren Schläuche ist deshalb Raum vorhanden, in den das durch die Presskraft des Schraubstockes verdrängte Gummimaterial ausweichen kann.

Achtung: Für die Prüfung der elektrischen Leitfähigkeit und Druckprüfung, sowie der Kennzeichnung der Schlauchleitung sind die jeweils gültigen Vorschriften zu beachten. Für die Prüfung nach der Montage ist der Armierer verantwortlich.

Demontage: Hierfür gelten die abgebildeten Arbeitsabschnitte 3 – 6 in umgekehrter Reihenfolge. Ohne die Presskraft des Schraubstockes läßt sich der Arretierstift nicht herausziehen.

SPANNFIX NR (nicht demontierbar – siehe Seite 298)
Montage analog SPANNFIX. Der Arretierstift hat keine Öse, kann daher nach der Montage nicht mehr entfernt werden. Die Öffnung sollte nach der Montage verstemmt (verschlossen) werden.

Assembling SPANNFIX Safety Clamps

The assembly of SPANNFIX safety clamps is an easy operation and can be done quickly and safely with common tools, see pictures. Please observe the column 'OD' on the catalogue pages, showing the minimum and maximum outer diameter of the hose (with the hose tail fitted). SPANNFIX safety clamps can be assembled to all ELAFLEX hoses within the indicated hose diameters. They can also be used with other manufacturer's hoses that meet the same dimensional and construction standards. The SPANNFIX safety clamp has been designed to meet modern day demand for hoses of braided reinforcement and thin wall construction. Due to their design with high gripping rings on the inner side, SPANNFIX cover a large clamping range. This design is different from similar clamps that have smooth inner walls that can allow a hose to slip under pressure from the vice.

Please note*: For testing of the electrical conductivity and pressure as well as marking of the hose assembly all relevant laws, regulations and Codes of Practive have to be followed. The assembler is responsible for testing of the hose assembly.*

Disassembly*: Please see illustration 3 – 6 in reverse. Note the pin cannot be removed without using a vice.*

SPANNFIX NR *(non reusable – see page 298)*
The locking pin does not have a head, therefore the pin can be driven into the locking rings and cannot be removed. It is recommended to 'burr' the hole after assembly. The assembly of the SPANNFIX NR safety clamp is the same as described previously.

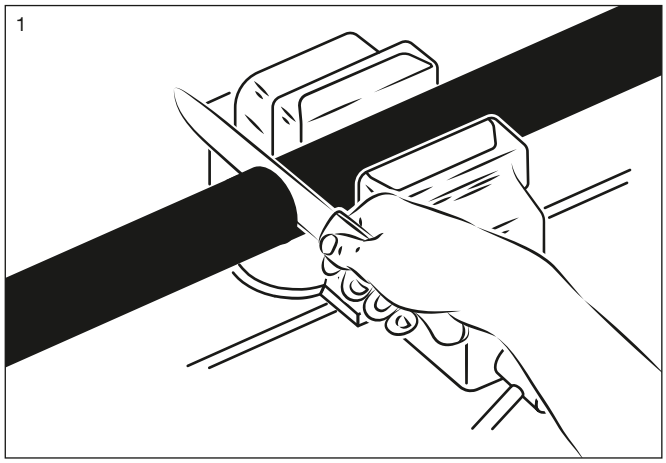

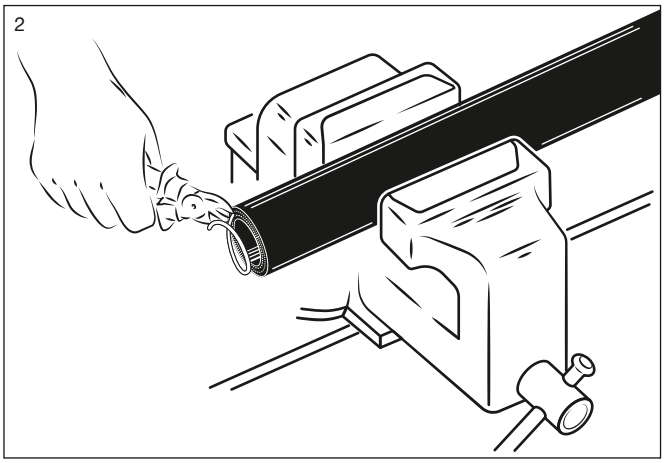

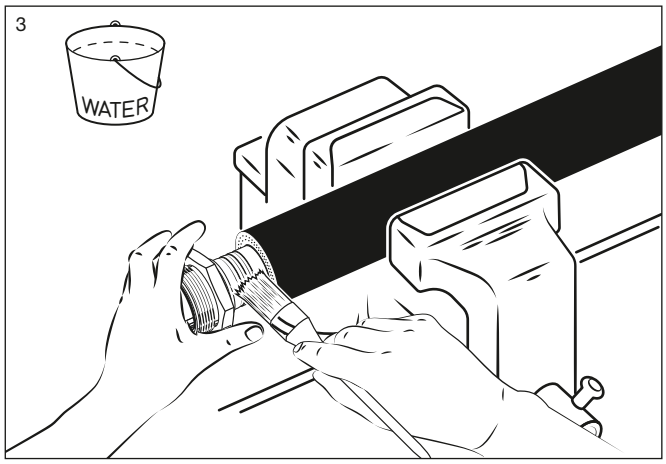

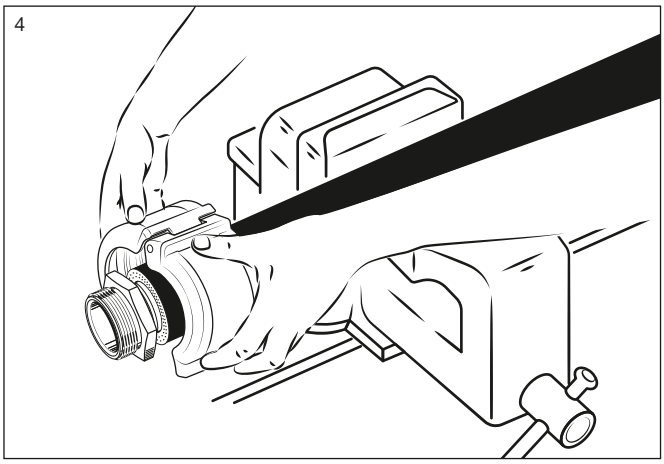

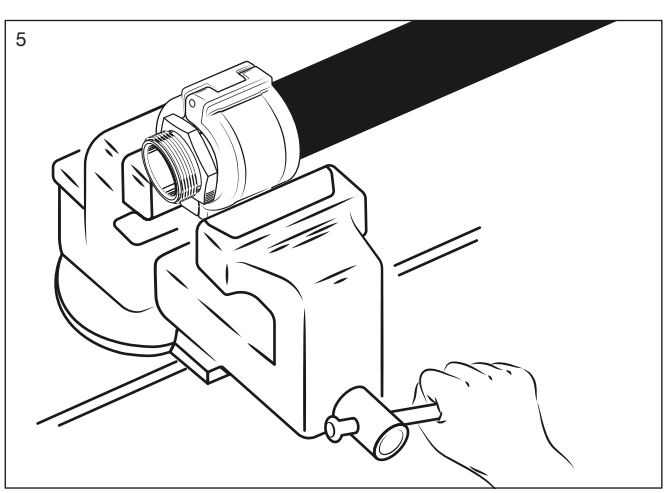

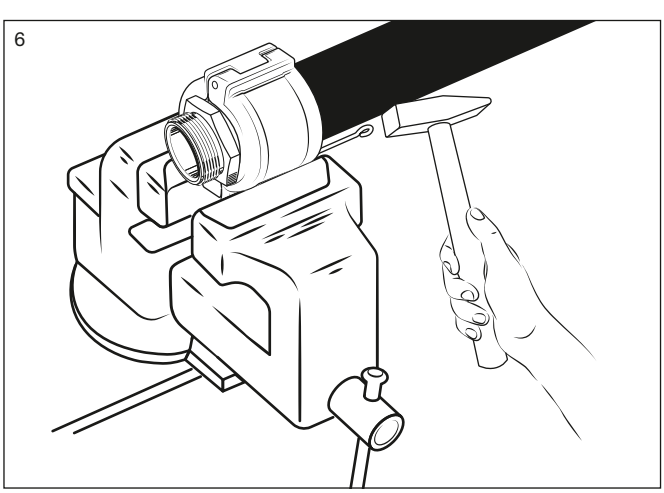

GRUPPE 2 Section	GE-WICHT Weight Approx. ≈ kg	BUND FORM Tail End Form	FÜR SCHLAUCHGRÖSSE For Hose Size ID mm	ID in.	OD mm	GEWINDE ART + GRÖSSE Thread Type + Size AG		BESTELL-NUMMER Part Number Type
	0,2	K	19	¾"	30 – 32	G ¾	(BSP)	VX 19-¾"
	0,2	K				¾" NPT	(API)	VX 19-¾" NPT
	0,3	K				G 1	(BSP)	VX 19-1"
	0,3	K	25	1"	36 – 38	G 1	(BSP)	VX 25-1"
	0,3	K				1" NPT	(API)	VX 25-1" NPT
	0,4	K				G 1¼	(BSP)	VX 25-1¼"
	0,4	K	32	1¼"	43 – 45	G 1¼	(BSP)	VX 32-1¼"
	0,5	K				1¼" NPT	(API)	VX 32-1¼" NPT
	0,4	K				G 1½	(BSP)	VX 32-1½"
	0,4	K				1½" NPT	(API)	VX 32-1½" NPT
	0,8	N				G 2	(BSP)	VX 32-2"
	0,5	NK	38	1½"	50 – 52	G 1½	(BSP)	VX 38-1½"
	0,5	NK				1½" NPT	(API)	VX 38-1½" NPT
	0,5	NK				G 2	(BSP)	VX 38-2"
	0,5	NK	40	–	53 – 56	G 2	(BSP)	VX 40-2" *)
	0,8	NK	50	2"	63 – 67	G 2	(BSP)	VX 50-2"
	0,8	NK				2" NPT	(API)	VX 50-2" NPT
	0,8	NK				G 2½	(BSP)	VX 50-2½"
	1,2	K				2½" NPT	(API)	VX 50-2½" NPT
	1,3	NK	63	2½"	78 – 81	G 2½	(BSP)	VX 63-2½"
	1,3	NK				2½" NPT	(API)	VX 63-2½" NPT
	1,4	NK				G 3	(API)	VX 63-3"
	1,5	R	75	3"	89 – 92	G 2½	(BSP)	VX 75-2½"
	1,5	NK				G 3	(BSP)	VX 75-3"
	1,7	NK				3" NPT	(API)	VX 75-3" NPT
	1,2	NK	80	–	93	G 3	(BSP)	VLTX 80-3" *)
	0,7	R				G 3	(BSP)	VLTX 80-3" Al *)
	0,9	R			115	G 4	(BSP)	VLTX 80-4" Al *)
	2,8	NK	100	4"	115 – 118	G 4	(BSP)	VX 100-4"
	2,8	NK				4" NPT	(API)	VX 100-4" NPT
	0,2	K	19	¾"	30 – 32	G ¾	(BSP)	VX 19-¾" SS
	0,2	K				¾" NPT	(API)	VX 19-¾" NPT SS
	0,3	K				G 1	(BSP)	VX 19-1" SS
	0,3	N	25	1"	36 – 38	G 1	(BSP)	VX 25-1" SS
	0,3	K				1" NPT	(API)	VX 25-1" NPT SS
	0,4	K				G 1¼	(BSP)	VX 25-1¼" SS
	0,4	R	32	1¼"	43 – 45	G 1¼	(BSP)	VX 32-1¼" SS
	0,4	K				1¼" NPT	(API)	VX 32-1¼" NPT SS
	0,5	K				G 1½	(BSP)	VX 32-1½" SS
	0,5	R				G 2	(BSP)	VX 32-2" SS
	0,5	NK	38	1½"	50 – 52	G 1½	(BSP)	VX 38-1½" SS
	0,5	K				1½" NPT	(API)	VX 38-1½" NPT SS
	0,6	R				G 2	(BSP)	VX 38-2" SS
	0,7	NK	50	2"	63 – 67	G 2	(BSP)	VX 50-2" SS
	0,8	R				2" NPT	(API)	VX 50-2" NPT SS
	0,8	NK				G 2½	(BSP)	VX 50-2½" SS
	1,1	K				2½" NPT	(API)	VX 50-2½" NPT SS
	1,2	NK	63	2½"	78 – 81	G 2½	(BSP)	VX 63-2½" SS
	1,2	R				2½" NPT	(API)	VX 63-2½" NPT SS
	1,1	NK				G 3	(BSP)	VX 63-3" SS
	1,4	NK	75	3"	89 – 92	G 3	(BSP)	VX 75-3" SS
	1,7	R				3" NPT	(API)	VX 75-3" NPT SS
	2,4	NK	100	4"	115 – 118	G 4	(BSP)	VX 100-4" SS
	2,8	N				4" NPT	(API)	VX 100-4" NPT SS

Vaterteil-Schlauchverschraubungen nach EN 14420-5 mit wiederverwendbarem SPANNFIX-Sicherheitseinband aus gepresstem Aluminium. Arretierstifte und Scharnierstifte aus Edelstahl. Nenndruck bis 25 bar. Chemische Beständigkeit siehe Seite 250.

Hose couplings with male thread according to EN 14420-5 with re-usable SPANNFIX pinned safety clamps of hot stamped aluminium. Pins of stainless steel. Working pressure up to 25 bar. Chemical resistance chart see page 250.

Schlauchstutzen mit Außengewinde aus Messing

Hose tail with male thread of brass

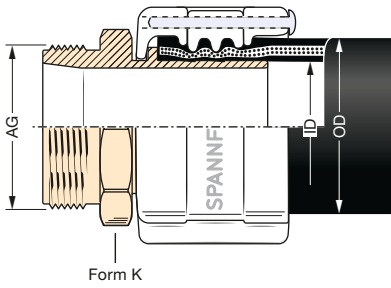

Form K

*) ID 40 und 80 nicht in EN 14420-5
ID 40 and 80 not in EN 14420-5

Form NK

Schlauchstutzen mit Außengewinde aus Edelstahl 1.4571 (1.4408)

Hose tail with male thread of stainless steel AISI 316 Ti (AISI 316)

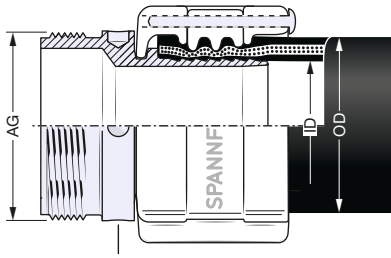

Form R

Form NK

G = Gewinde nach EN ISO 228, Maße siehe Seite 236

G = acc. to EN ISO 228/BSP parallel, measurements see page 236

Für die Flugzeugbetankung sind alle Messing-Schlauchverschraubungen auch in verzinnter Ausführung (Bestellnummer: ... **Sn**) lieferbar, siehe Rückseite und **Information 7.07**.

*For aircraft refuelling, all brass hose couplings are also available as tin plated version (order number: ... **Sn**). For further details see overleaf and **Information 7.07**.*

1985
Revision 8.2019

SPANNFIX-Vaterverschraubungen VX

Male Hose Couplings with SPANNFIX

TECHNISCHE ÄNDERUNGEN VORBEHALTEN · NACHDRUCK UND KOPIEN NUR MIT UNSEREM EINVERSTÄNDNIS · *Specifications subject to change without notice · Copyright ELAFLEX*

Sonderausführungen · *Special Types*

1

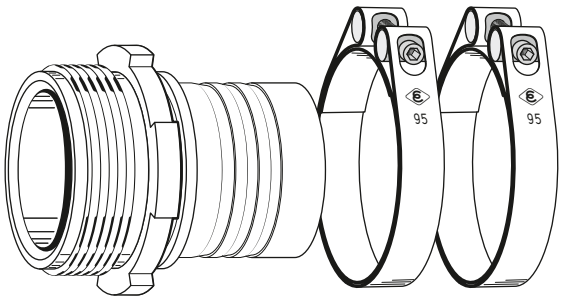

Außengewinde-Schlauchstutzen mit Sägezahnprofil für **SK**-Schelleneinband. Lieferbare Typen: V 50 – 2" SK, V 75 – 3" SK. Nur für ungefährlichen Einsatz geeignet wie z. B. für Zement und Futtermittelschläuche ohne Spirale. **Nicht** zulässig für Flugzeugbetankungs-, Marine-, Dampf-, Heißbitumenschläuche, LPG-Schläuche sowie Durchleitung von gefährlichen Chemikalien. Max. Nenndruck 10 bar.

*Hose tail with male thread and serrated profile for the attachment by **SK** clamps. Types: V 50 – 2" SK and V 75 – 3" SK. Only suitable for non dangerous application e. g. cement or feeding stuff hoses without steel helix. **Not** suitable for aviation, marine, steam, hot bitumen, LPG hoses and dangerous chemicals. Max. working pressure 10 bar.*

2

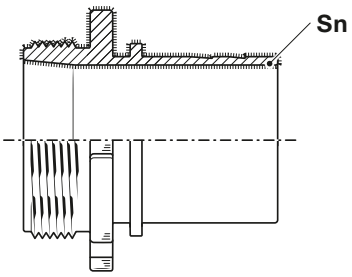

Schlauchstutzen aus Messing für SPANNFIX- oder SPANNLOC-Klemmen. Zusätzlich mit allseitigem Oberflächenschutz:

Sn = galvanisch verzinnt (12 – 18 my Auflage) für Flugzeugbetankungsschläuche

Brass hose tail for SPANNFIX or SPANNLOC safety clamps with additional surface protection:

Sn = *tin-plated (12 – 18 my) for aviation hoses*

3

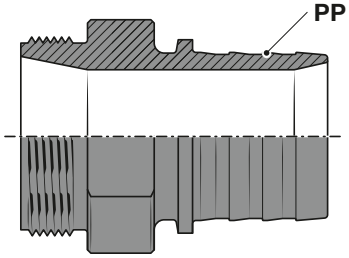

Schlauchstutzen aus Polypropylen für SPANNFIX- oder SPANNLOC-Klemmen, mit Außengewinde oder für Mutter. Verwendung vorzugsweise für Säuren, insbesondere Salzsäure (Übersicht Seite 250). **Polypropylen** ist ein thermoplastischer Werkstoff und daher mechanisch und thermisch bei weitem nicht so belastbar wie Metall. Max. Nenndruck 6 bar. In Zweifelsfällen mit genauen Angaben über Medium, Temperatur und Betriebsdruck zurückfragen. Lieferbar in allen Größen – ab ID 19.

Hose tails of polypropylene for SPANNFIX or SPANNLOC clamps, with male thread or for union nuts. Preferably used for acids, particularly hydrochloric acid (resistance chart see page 250). **Polypropylene** *is a thermoplastic material and cannot be strained mechanically and themically the same way as metal. Max. working pressure 6 bar. In case of doubt please inquire with details about medium, temperature and pressure. Available in sizes ¾" to 4".*

4

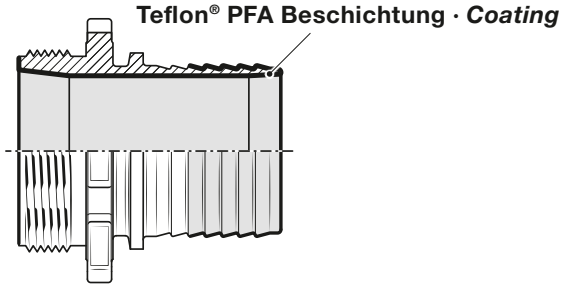

Schlauchstutzen aus Edelstahl 1.4408/1.4571 für SPANNFIX- oder SPANNLOC-Klemmen, jedoch zusätzlich **im produktberührtem Bereich mit Teflon® PFA beschichtet** (entspricht den FDA-Anforderungen). Details siehe Information 3.18. Wird eingesetzt, wenn die chem. Beständigkeit von Edelstahl nicht mehr ausreicht, z. B. bei Salzsäure und Eisen-III-Chlorid. Beständigkeitsübersicht siehe Seite 250.

Farbe der Beschichtung: rot. **Bestellnummer: ... SSE**.

***Hose tails** of stainless steel AISI 316 / 316 Ti for SPANNFIX or SPANNLOC clamps. Surface **in contact with the medium additionally coated with Teflon® PFA** (corresponds to the FDA requirements). Details see Information 3.18. This type is used if stainless steel does not have a sufficient chemical resistance, i. e. for hydrochloric acid and iron-III-chloride. Resistance chart see page 250.*

*Colour of the coating: red. **Part Number: ... SSE**.*

5

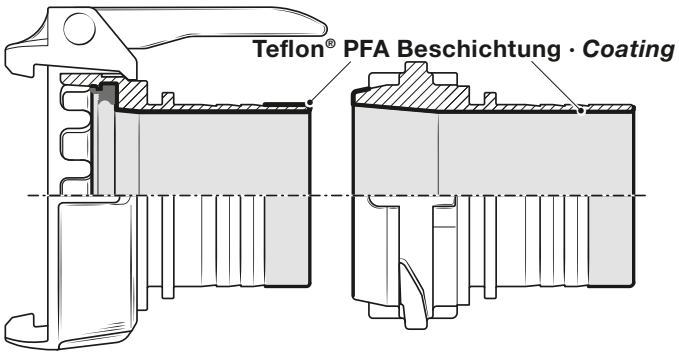

Tankwagen-Schlauchkupplungen Form MK oder VK mit Schlauchstutzen aus Edelstahl 1.4408 für SPANNFIX- oder SPANNLOC-Klemmen, jedoch zusätzlich **im produktberührtem Bereich mit Teflon® PFA beschichtet** (entspricht den FDA-Anforderungen). Einsatzbereich und Beständigkeit wie unter Abb. 4 beschrieben.

Farbe der Beschichtung: rot. **Bestellnummer: ... SSE**.

***Tank truck couplings** form MK or VK with hose tail of stainless steel AISI 316 for SPANNFIX or SPANNLOC clamps. Surface **in contact with the medium additionally coated with Teflon® PFA** (corresponds to the FDA requirements). Application and chemical resistance as described in picture 4.*

*Colour of coating: red. **Part Number: ... SSE**.*

GRUPPE 2 Section	GE-WICHT Weight Approx. ≈ kg	MUTTER FORM Nut Style Form	FÜR SCHLAUCHGRÖSSE For Hose Size ID mm	ID in.	OD mm	GEWINDE ART + GRÖSSE Thread Type + Size IG	BESTELL-NUMMER Part Number Type
	0,2	K	13	½"	22–25	G ½ (BSP)	MC 13–½"
	0,3	K				G ¾ (BSP)	MC 13–¾"
	0,2	K	19	¾"	30–33	G ¾ (BSP)	MC 19–¾"
	0,3	K				G 1 (BSP)	MC 19–1"
	0,3	K	25	1"	36–39	G 1 (BSP)	MC 25–1"
	0,4	K				G 1¼ (BSP)	MC 25–1¼"
	0,4	K	32	1¼"	43–46	G 1¼ (BSP)	MC 32–1¼"
	0,5	NK				G 1½ (BSP)	MC 32–1½"
	0,7	R				G 1½ (BSP)	MC 32–2"
	0,5	NK	35	1⅜"	46–48	G 1½ (BSP)	MC 35–1½" *)
	0,7	R				G 2 (BSP)	MC 35–2" *)
	0,5	NK	38	1½"	50–53	G 1½ (BSP)	MC 38–1½"
	0,7	R				G 2 (BSP)	MC 38–2"
	0,6	R	40	–	53–56	G 2 (BSP)	MC 40–2" *)
	0,8	R	45	1¾"	58–61	G 2 (BSP)	MC 45–2" *)
	0,8	R	50	2"	63–67	G 2 (BSP)	MC 50–2"
	0,9	K				2" NPSH parallel	MC 50–2" NPSH
	1,0	R				G 2½ (BSP)	MC 50–2½"
	1,2	R	63	2½"	78–82	G 2½ (BSP)	MC 63–2½"
	1,4	NK				2 ½" NPSH parallel	MC 63–2½" NPSH
	1,5	R				G 3 (BSP)	MC 63–3"
	1,6	R	75	3"	89–94	G 3 (BSP)	MC 75–3"
	1,6	NK				3" NPSH parallel	MC 75–3" NPSH
	1,9	F				5½" DIN 26017	MC 75–5½" Al
	1,7	R	80	–	94–97	G 3 (BSP)	MC 80–3" *)
	4,0	R	100	4"	114–119	R 4 (BSP)	MC 100–4"
	5,6	F				5½" DIN 26017	MC 100–5½"
	4,2	F				5½" DIN 26017	MC 100 –5½" L
	2,7	F				5½" DIN 26017	MC 100–5½" Al
1)	Andere Dichtungswerkstoffe, z. B. für heißes Wasser oder Lösungsmittel siehe Rückseite *Other materials for seals, e.g. for hot water and solvents, see overleaf*						
	0,2	K	13	½"	22–25	G ½ (BSP)	MC 13–½" SS
	0,2	K				G ¾ (BSP)	MC 13–¾" SS
	0,2	K	19	¾"	30–33	G ¾ (BSP)	MC 19–¾" SS
	0,3	K				G 1 (BSP)	MC 19–1" SS
	0,3	K	25	1"	36–39	G 1 (BSP)	MC 25–1" SS
	0,3	K				G 1¼ (BSP)	MC 25–1¼" SS
	0,5	K				G 1½ (BSP)	MC 25–1½" SS
	0,4	K	32	1¼"	43–46	G 1¼ (BSP)	MC 32–1¼" SS
	0,5	K				G 1½ (BSP)	MC 32–1½" SS
	0,6	NK				G 2 (BSP)	MC 32–2" SS
	0,5	K	38	1½"	50–53	G 1½ (BSP)	MC 38–1½" SS
	0,6	NK				G 2 (BSP)	MC 38–2" SS
	0,7	K				S60 x 6	MC 38–S60 SS
	0,7	NK	50	2"	63–67	G 2 (BSP)	MC 50–2" SS
	1,1	N				G 2½ (BSP)	MC 50–2½" SS
	1,2	N	63	2½"	78–82	G 2½ (BSP)	MC 63–2½" SS
	1,6	NK	75	3"	89–92	G 3 (BSP)	MC 75–3" SS
	3,5	N	100	4"	114–119	G 4 (BSP)	MC 100–4" SS
	5,6	F				5½" DIN 26017	MC 100–5½" SS

Mutterteil-Schlauchverschraubungen nach EN 14420-5 mit wiederverwendbaren SPANNLOC-Klemmbacken aus gepresstem Aluminium mit Schrauben und Muttern aus Stahl verzinkt und chromatiert. Nenndruck bis 25 bar. Chemische Beständigkeit siehe Seite 250.

Hose couplings with female thread to EN 14420-5 with re-usable Spannloc bolted clamps of hot stamped aluminium. Bolts and nuts steel, zinc plated and chromated. Working pressure up to 25 bar. Chemical resistance chart see page 250.

Schlauchstutzen und Mutter aus Pressmessing. Flachdichtung VD Polyurethan[1)]

Hose tail and union nut of hot stamped brass. Captive seal VD polyurethane[1)]

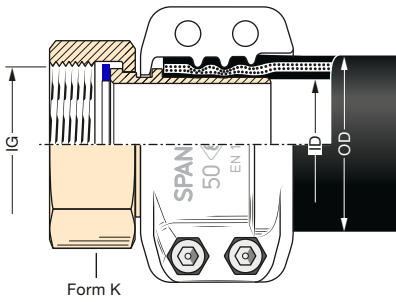

Form K

*) ID 35/40/45/80 nicht in EN 14420-5
ID 35/40/45/80 not in EN 14420-5

Form R

Alu-Type (PN 10): Stutzen u. Mutter Aluminium. Dichtung Polyurethan

Hose tail and union nut aluminium. Captive seal of PU

L-Type (PN 10): Stutzen Aluminium, Mutter Messing

Hose tail aluminium, union nut of brass

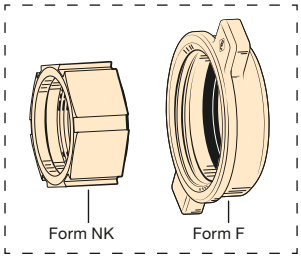

Schlauchstutzen aus 1.4571 (1.4408). Mutter aus 1.4408, 1.4571 oder 1.4301. Dichtung PTFE

Hose tail of AISI 316 Ti (AISI 316). Union nut of AISI 316, AISI 316 Ti or AISI 304. Seal of PTFE

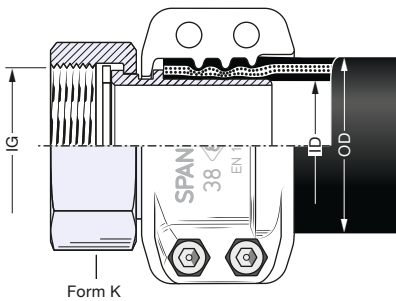

Form K

Form N

G = Gewinde nach EN ISO 228, Maße siehe Seite 236

G = acc. to EN ISO 228/BSP parallel, measurements see page 236

Für die Flugzeugbetankung sind alle Messing-Schlauchverschraubungen auch in verzinnter Ausführung (Bestellnummer: ... **Sn**) lieferbar, siehe **Information 7.07**.

*For aircraft refuelling, all brass hose couplings are also available as tin plated version (order number: ... **Sn**). For further details see **Information 7.07**.*

TECHNISCHE ÄNDERUNGEN VORBEHALTEN · NACHDRUCK UND KOPIEN NUR MIT UNSEREM EINVERSTÄNDNIS · *Specifications subject to change without notice · Copyright ELAFLEX*

Sonderausführungen · *Special Types*

1

Schlauchstutzen mit festem NPT-Innengewinde. Abdichtung mit Teflon-Dichtband. Der Schlauch muss bei der Montage um die eigene Achse gedreht werden. Lieferbar in allen Standardgrößen.

Bestellnummer: **FSMC…NPT**.

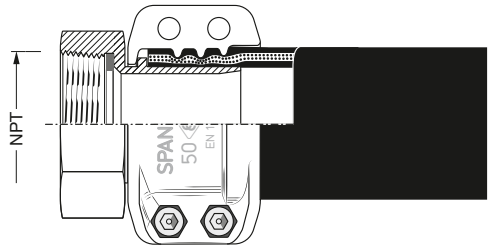

Hose tail with fixed female tapered thread (NPT). Sealing with PTFE tape. For assembling the hose must be axially turned. All standard sizes available.

***Part Number**: **FSMC…NPT**.*

2

Preisgünstige Mutterverschraubung für Billigschläuche. Schlauchstutzen mit Sägezähnen für SK-Schelleneinband. Lieferbar in allen Standardgrößen.

Bestellnummer: **M…SK**.

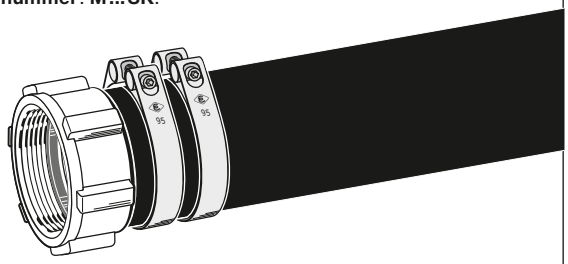

Moderately priced hose coupling with Union nut. Hose tail with serrations for SK-clamps. All standard sizes available.

***Part Number**: **M…SK**.*

3

'Marine'-Verschraubung nach VG 85281 aus Pressmessing für Schläuche 63 ID x 79 OD. Mit Rechtsgewinde M 80 x 3 für Treibstoffschläuche oder mit Linksgewinde W 82 x 1/6 links für Frischwasserschläuche.

Bestellnummer: **MC 63 - M 80 x 3 oder MC 63 - W 82 x 1/6 L**

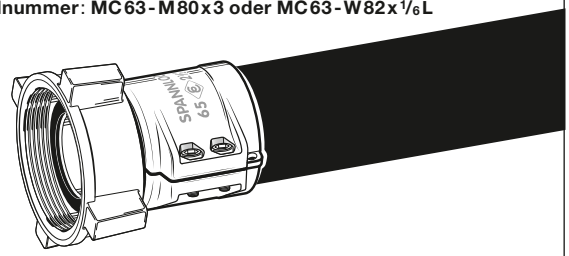

'Marine' hose coupling to VG 85281 of hot stamped brass for hoses 63 ID x 79 OD. With right-hand thread M 80 x 3 for fuelling hoses or left-hand thread W 82 x 1/6 left for portable water hoses.

Part Number**: **MC 63 - M 80 x 3 or MC 63 - W 82 x 1/6 L

4

Doppelnippel aus Pressmessing nach VG 85281 zur Verbindung von Marine-Verschraubungen. Lieferbar mit Rechtsgewinde M 80 x 3 oder Linksgewinde W 82 x 1/6 links.

Bestellnummer: **DN-M 80 x 3 oder DN-W 82 x 1/6 L**

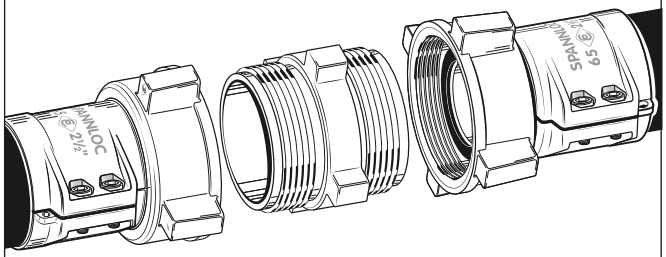

Nipple of hot stamped brass to VG 85281 for connecting 'Marine' hose couplings. Delivery with right-hand thread M 80 x 3 or left-hand thread W 82 x 1/6 left.

Part Number**: **DN-M 80 x 3 or DN-W 82 x 1/6 L

Ersatzdichtungen · *Spare Seals*

5

Dichtungen
für Mutterverschraubungen

***Seals** for hose couplings with union nut*

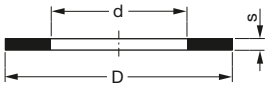

für *for*	D mm	d mm	s mm	WERKSTOFF *Material*	BESTELLNUMMER *Part Number*
G 1/2	20	13	2	PU honigfarben / *amber*	VD 20/13
				Thermopac / *green*	HBD 20/13
G 5/8	23	16	2	PU honigfarben / *amber*	VD 23/16
G 3/4	26	19	2	PU blau / *blue*	VD 26/19
				Thermopac / *green*	HBD 26/19
				Teflon / *PTFE*	TD 26/19
M 30 x 1,5	30	21	2	PU honigfarben / *amber*	VD 30/21
G 1	33	24	2	PU blau / *blue*	VD 33/24
				Thermopac / *green*	HBD 33/24
				Viton / *FKM*	ViD 33/24
				EPDM / *EPT*	EPD 33/24
				Teflon / *PTFE*	TD 33/24
G 1 1/4	42	34	2	PU honigfarben / *amber*	VD 42/34
				Thermopac / *green*	HBD 42/34
				Viton / *FKM*	ViD 42/34
				EPDM / *EPT*	EPD 42/34
				Teflon / *PTFE*	TD 42/34
G 1 1/2	48	39	2	PU blau / *blue*	VD 48/39
				Thermopac / *green*	HBD 48/39
				Viton / *FKM*	ViD 48/39
				EPDM / *EPT*	EPD 48/39
				Teflon / *PTFE*	TD 48/39
G 1 3/4	54	44	2	PU honigfarben / *amber*	VD 54/44
G 2	60	49	2	PU blau / *blue*	VD 60/49
				Thermopac / *green*	HBD 60/49
				Viton / *FKM*	ViD 60/49
				EPDM / *EPT*	EPD 60/49
				Teflon / *PTFE*	TD 60/49
Haltermann	72	58	3	PU honigfarben / *amber*	VD 72/58
G 2 1/2	76	63	2,5	PU blau / *blue*	VD 76/63
				Thermopac / *green*	HBD 76/63
				Teflon / *PTFE*	TD 76/63
W 82 x 1/6	82	65	3	PU honigfarben / *amber*	VD 82/65
W 82 x 3	82	65	3	PU honigfarben / *amber*	VD 82/65
G 3	88	77	3	PU blau / *blue*	VD 88/77
				Thermopac / *green*	HBD 88/77
				Viton / *FKM*	ViD 88/77
				EPDM / *EPT*	EPD 88/77
				Teflon / *PTFE*	TD 88/77
G 4	114	100	3	PU blau / *blue*	VD 114/100
				Thermopac / *green*	HBD 114/100
				Viton® / *FKM*	ViD 114/100
				EPDM / *EPT*	EPD 114/100
				Teflon / *PTFE*	TD 114/100
5 1/2" DIN 3799	140	102	6	NBR	PD 5 1/2
			3	PU honigfarben / *amber*	VD 140/102
				Thermopac / *green*	HBD 140/102
				Teflon / *PTFE*	TD 140/102

GRUPPE 2 *Section*	GE-WICHT *Weight Approx.* ≈ kg	BUND FORM *Tail End* Form	FÜR SCHLAUCHGRÖSSE *For Hose Size* ID mm	ID in.	OD mm	GEWINDE ART + GRÖSSE *Thread Type + Size* AG	BESTELL-NUMMER *Part Number* Type
	0,2	K	13	½"	22 – 25	G ½ (BSP)	VC 13-½"
	0,2	K				½" NPT (API)	VC 13-½" NPT
	0,3	K	19	¾"	30 – 33	G ¾ (BSP)	VC 19-¾
	0,3	K				¾" NPT (API)	VC 19-¾" NPT
	0,3	K				G 1 (BSP)	VC 19-1"
	0,3	K	25	1"	36 – 39	G 1 (BSP)	VC 25-1"
	0,4	K				1" NPT (API)	VC 25-1" NPT
	0,4	K				G 1¼ (BSP)	VC 25-1¼"
	0,4	K	32	1¼"	43 – 46	G 1¼ (BSP)	VC 32-1¼"
	0,5	K				1¼" NPT (API)	VC 32-1¼" NPT
	0,5	K				G 1½ (BSP)	VC 32-1½"
	0,5	K				1½" NPT (API)	VC 32-1½" NPT
	0,8	N				G 2 (BSP)	VC 32-2"
	0,5	NK	38	1½"	50 – 53	G 1½ (BSP)	VC 38-1½"
	0,5	NK				1½" NPT (API)	VC 38-1½" NPT
	0,6	NK				G 2 (BSP)	VC 38-2"
	0,5	NK	40	–	53 – 56	G 2 (BSP)	VC 40-2" *)
	0,9	K	45	1¾"	58 – 61	G 2 (BSP)	VC 45-2" *)
	0,8	NK	50	2"	63 – 67	G 2 (BSP)	VC 50-2"
	0,5	R				G 2 (BSP)	VC 50-2" Al
	0,9	NK				2" NPT (API)	VC 50-2" NPT
	0,9	NK				G 2½ (BSP)	VC 50-2½"
	1,3	K				2½" NPT (API)	VC 50-2½" NPT
	1,3	NK	63	2½"	78 – 82	G 2½ (BSP)	VC 63-2½"
	1,4	NK				2½" NPT (API)	VC 63-2½" NPT
	1,4	NK				G 3 (BSP)	VC 63-3"
	1,5	R	75	3"	89 – 94	G 2½ (BSP)	VC 75-2½"
	1,6	NK				G 3 (BSP)	VC 75-3"
	0,9	R				G 3 (BSP)	VC 75-3" Al
	1,8	NK				3" NPT (API)	VC 75-3" NPT
	1,3	NK	80	–	94 – 97	G 3 (BSP)	VC 80-3" *)
	0,8	R				G 3 (BSP)	VC 80-3" Al *)
	1,0	R				G 4 (BSP)	VC 80-4" Al *)
	3,4	NK	100	4"	114 – 119	G 4 (BSP)	VC 100-4"
	3,5	NK				4" NPT (API)	VC 100-4" NPT
	0,2	K	13	½"	22 – 25	G ½ (BSP)	VC 13-½" SS
	0,3	K	19	¾"	30 – 33	G ¾ (BSP)	VC 19-¾" SS
	0,3	K				¾" NPT (API)	VC 19-¾" NPT SS
	0,3	K				G 1 (BSP)	VC 19-1" SS
	0,3	N	25	1"	36 – 39	G 1 (BSP)	VC 25-1" SS
	0,3	K				1" NPT (API)	VC 25-1" NPT SS
	0,4	K				G 1¼ (BSP)	VC 25-1¼" SS
	0,4	R	32	1¼"	43 – 46	G 1¼ (BSP)	VC 32-1¼" SS
	0,5	K				1¼" NPT (API)	VC 32-1¼" NPT SS
	0,5	K				1½ (API)	VC 32-1½" SS
	0,6	R				G 2 (BSP)	VC 32-2" SS
	0,5	NK	38	1½"	50 – 53	G 1½ (BSP)	VC 38-1½" SS
	0,5	K				1½" NPT (API)	VC 38-1½" NPT SS
	0,5	R				G 2 (BSP)	VC 38-2" SS
	0,8	NK	50	2"	63 – 67	G 2 (BSP)	VC 50-2" SS
	0,8	R				2" NPT (API)	VC 50-2" NPT SS
	0,9	NK				G 2½ (BSP)	VC 50-2½" SS
	1,2	K				2½" NPT (API)	VC 50-2½" NPT SS
	1,3	NK	63	2½"	78 – 82	G 2½ (BSP)	VC 63-2½" SS
	1,3	R				2½" NPT (API)	VC 63-2½" NPT SS
	1,2	NK				G 3 (BSP)	VC 63-3" SS
	1,5	NK	75	3"	89 – 94	G 3 (BSP)	VC 75-3" SS
	1,8	R				3" NPT (API)	VC 75-3" NPT SS
	3,1	NK	100	4"	114 – 119	G 4 (BSP)	VC 100-4" SS
	3,4	N				4" NPT (API)	VC 100-4" NPT SS

Vaterteil-Schlauchverschraubungen nach EN 14420-5 mit wiederverwendbaren SPANNLOC-Klemmbacken aus gepresstem Aluminium mit Schrauben und Muttern aus Stahl verzinkt und chromatiert. Nenndruck bis 25 bar. Chemische Beständigkeit siehe Seite 250.

Hose couplings with male thread acc. EN 14420-5 with reusable SPANNLOC bolted clamps of hot stamped aluminium. Bolts and nuts of steel zinc plated and chromated. Working pressure up to 25 bar. Chemical resistance chart see page 250.

Schlauchstutzen mit Außengewinde aus Pressmessing (Al = Aluminium)

Hose tail with male thread of hot stamped brass (Al = aluminium)

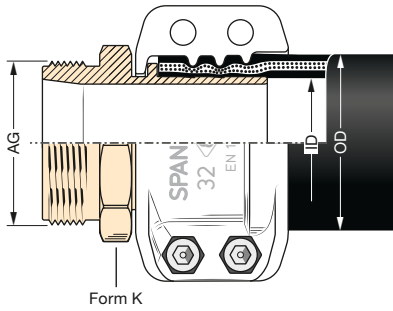

Form K

*) ID 40, 45 und 80 nicht in EN 14420-5
ID 40, 45 and 80 not in EN 14420-5

Form NK

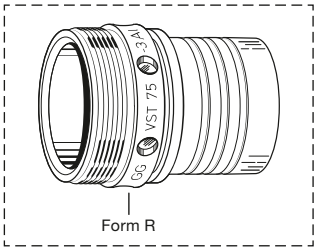

Form R

Schlauchstutzen mit Außengewinde aus Edelstahl 1.4571 (1.4408)

Hose tail with male thread of stainless steel AISI 316 Ti (AISI 316)

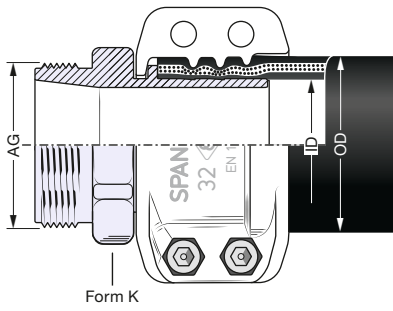

Form K

Form NK

G = Gewinde nach EN ISO 228, Maße siehe Seite 236

G = acc. to EN ISO 228/BSP parallel, measurements see page 236

Für die Flugzeugbetankung sind alle Messing-Schlauchverschraubungen auch in verzinnter Ausführung (Bestellnummer: ... **Sn**) lieferbar, siehe **Information 7.07**.

*For aircraft refuelling, all brass hose couplings are also available as tin plated version (order number: ... **Sn**). For further details see **Information 7.07**.*

TECHNISCHE ÄNDERUNGEN VORBEHALTEN · NACHDRUCK UND KOPIEN NUR MIT UNSEREM EINVERSTÄNDNIS · *Specifications subject to change without notice · Copyright ELAFLEX*

Montage von SPANNLOC-Klemmbacken · *Assembly of SPANNLOC-Bolted Clamps*

1

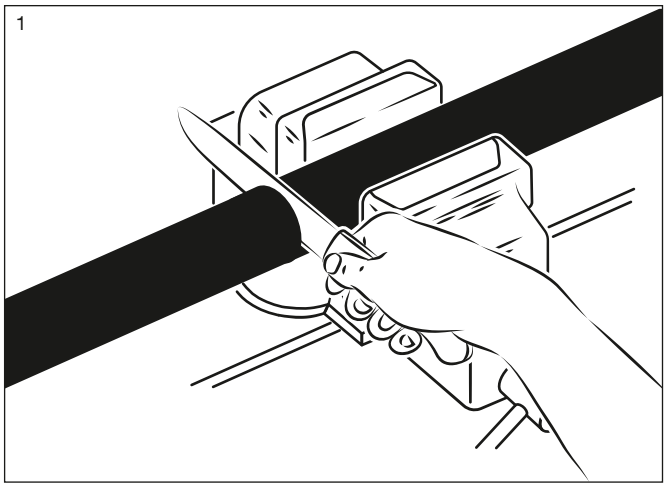

2

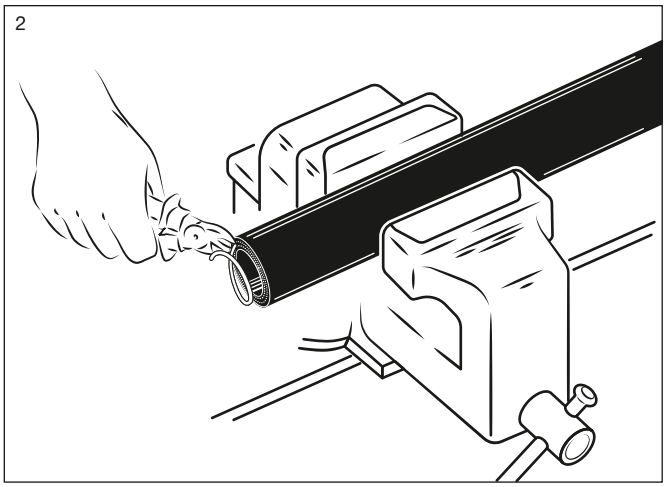

3

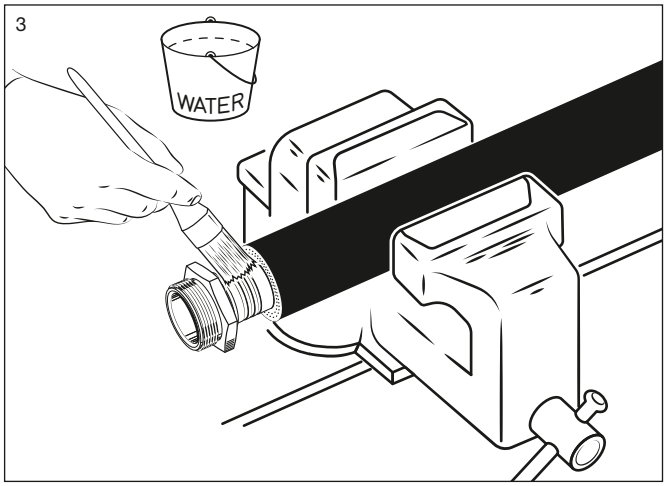

4

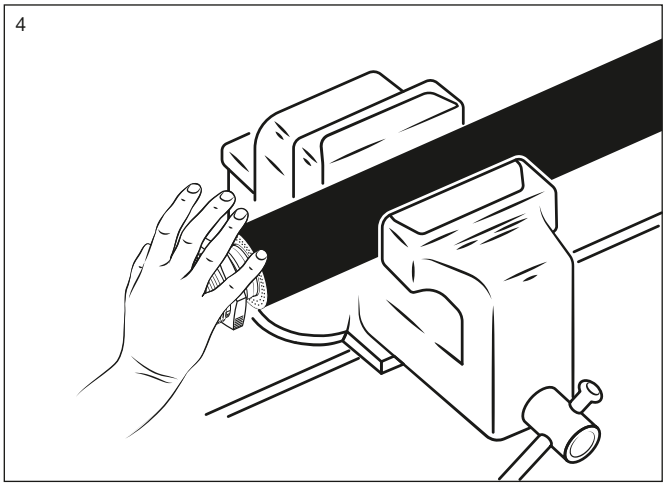

5

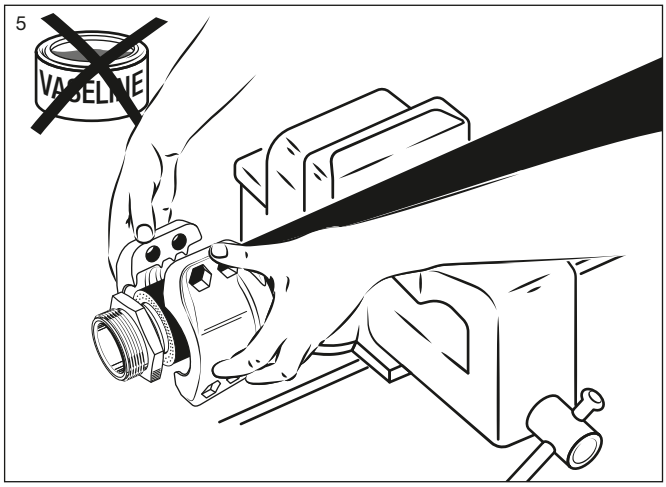

6

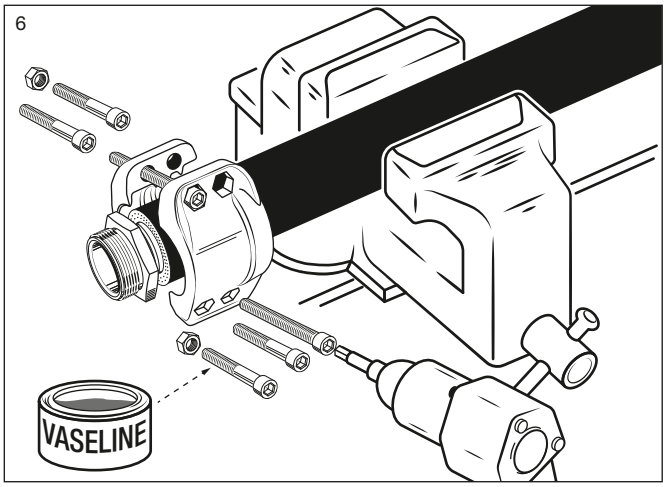

7

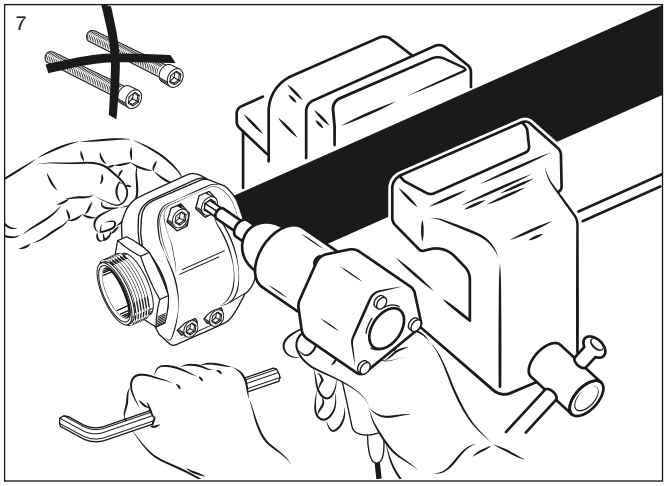

8

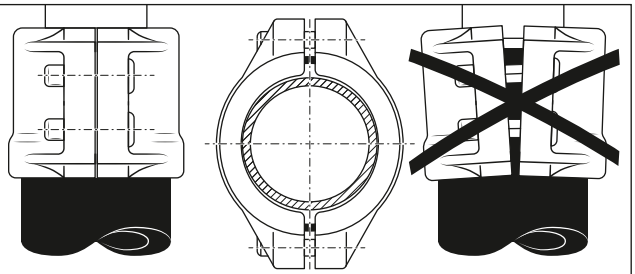

Nach Entfernung der längeren Montagehilfsschrauben werden die SPANNLOC-Schrauben über Kreuz fest angezogen. Ein verbleibender Abstand zwischen den Klemmbacken muss parallel und an beiden Seiten gleich groß sein.

After the disassembling of the long auxiliary screws firmly tighten the SPANNLOC screws crosswise. A remaining space between the clamps should be parallel.

TECHNISCHE ÄNDERUNGEN VORBEHALTEN · NACHDRUCK UND KOPIEN NUR MIT UNSEREM EINVERSTÄNDNIS · *Specifications subject to change without notice · Copyright ELAFLEX*

GRUPPE **2** *Section*

GE-WICHT *Weight Approx.* ≈ kg	GEWINDE ART + GRÖSSE *Thread Type + Size* Form	FÜR SCHLAUCHGRÖSSE *For Hose Size* ID mm	ID in.	OD mm	SPANN-KLEMMEN *Span Clamps* Form	BESTELL-NUMMER *Part Number* Type
0,4 0,4	Rd 44 x 1/6" (40,2 mm ≥)	19	3/4"	30 – 33	Spannfix Spannloc	RMX 19 SS RMC 19 SS
0,5 0,5	Rd 52 x 1/6" (48,2 mm ≥)	25	1"	36 – 38 36 – 39	Spannfix Spannloc	RMX 25 SS RMC 25 SS
0,7 0,7	Rd 58 x 1/6" (54,2 mm ≥)	32	1¼"	43 – 45 43 – 46	Spannfix Spannloc	RMX 32 SS RMC 32 SS
0,8 0,8	Rd 65 x 1/6" (61,2 mm ≥)	38	1½"	50 – 52 50 – 53	Spannfix Spannloc	RMX 38 SS RMC 38 SS
1,1 1,2	Rd 78 x 1/6" (74,2 mm ≥)	50	2"	63 – 67 63 – 67	Spannfix Spannloc	RMX 50 SS RMC 50 SS
1,9 2,0	Rd 95 x 1/6" (91,2 mm ≥)	63	2½"	78 – 81 78 – 82	Spannfix Spannloc	RMX 63 SS RMC 63 SS
2,6 2,7	Rd 110 x ¼" (104,3 mm ≥)	75	3"	89 – 92 89 – 94	Spannfix Spannloc	RMX 75 SS RMC 75 SS
3,8 4,4	Rd 130 x ¼" (124,3 mm ≥)	100	4"	115 – 118 114 – 119	Spannfix Spannloc	RMX 100 SS RMC 100 SS
0,3 0,4	Rd 44 x 1/6" (44 mm ≥)	19	3/4"	30 – 33	Spannfix Spannloc	RVX 19 SS RVC 19 SS
0,3 0,3	Rd 52 x 1/6" (52 mm ≥)	25	1"	36 – 38 36 – 39	Spannfix Spannloc	RVX 25 SS RVC 25 SS
0,4 0,4	Rd 58 x 1/6" (58 mm ≥)	32	1¼"	43 – 45 43 – 46	Spannfix Spannloc	RVX 32 SS RVC 32 SS
0,5 0,5	Rd 65 x 1/6" (65 mm ≥)	38	1½"	50 – 52 50 – 53	Spannfix Spannloc	RVX 38 SS RVC 38 SS
0,6 0,7	Rd 78 x 1/6" (78 mm ≥)	50	2"	63 – 67 63 – 67	Spannfix Spannloc	RVX 50 SS RVC 50 SS
1,1 1,2	Rd 95 x 1/6" (95 mm ≥)	63	2½"	78 – 81 78 – 82	Spannfix Spannloc	RVX 63 SS RVC 63 SS
1,5 1,6	Rd 110 x ¼" (110 mm ≥)	75	3"	89 – 92 89 – 94	Spannfix Spannloc	RVX 75 SS RVC 75 SS
1,7 2,3	Rd 130 x ¼" (130 mm ≥)	100	4"	115 – 118 114 – 119	Spannfix Spannloc	RVX 100 SS RVC 100 SS
*) Für Bestellungen von Ersatzdichtungen die Bestellnummer mit Gewindegröße und gewünschten Werkstoff ergänzen, z. B. NBR, PTFE, Viton®, EPDM oder Silikon. *) *Spare seals : Complete the Part No. with thread size and material e.g. NBR, PTFE, Viton®, EPDM or silicone.*						RD . . . *)
0,6 0,6	1¾" ACME (40,2 mm ≥)	25	1"	36 – 38 36 – 39	Spannfix Spannloc	ACMX 25-1¾" ACMC 25-1¾"
0,8 0,8		32	1¼"	43 – 45 43 – 46	Spannfix Spannloc	ACMX 32-1¾" ACMC 32-1¾"
1,5 1,6	2¼" ACME (53,1 mm ≥)	50	2"	63 – 67 63 – 67	Spannfix Spannloc	ACMX 50-2¼" ACMC 50-2¼"
1,4 1,5	3¼" ACME (78,4 mm ≥)	50	2"	63 – 67 63 – 67	Spannfix Spannloc	ACMX 50-3¼" ACMC 50-3¼"
2,8 2,9		75	3"	89 – 92 89 – 94	Spannfix Spannloc	ACMX 75-3¼" ACMC 75-3¼"
0,3 0,3	1" NPT (29,7 mm ≥)	25	1"	36 – 38 36 – 39	Spannfix Spannloc	FSMX 25-1" NPT FSMC 25-1" NPT
0,5 0,5		32	1¼"	43 – 45 43 – 46	Spannfix Spannloc	FSMX 32-1" NPT FSMC 32-1" NPT
0,8 0,9	1¼" NPT (38,5 mm ≥)	50	2"	63 – 67 63 – 67	Spannfix Spannloc	FSMX 50-1¼" NPT FSMC 50-1¼" NPT
1,0 1,1	2" NPT (56,6 mm ≥)	50	2"	63 – 67 63 – 67	Spannfix Spannloc	FSMX 50-2" NPT FSMC 50-2" NPT
1,5 1,6		75	3"	89 – 92 89 – 94	Spannfix Spannloc	FSMX 75-2" NPT FSMC 75-2" NPT
Anschlussverschraubungen für LPG-Füllventile mit ACME-Trapezgewinde-Mutter *LP-gas thread connection with 'ACME' union nut and threaded tail*						
0,3	1¾" ACME	25 + 32		AG = 1" NPT		M 1¾" ACM
0,7	2¼" ACME	50		AG = 1¼" NPT		M 2¼" ACM
1,3	3¼" ACME	50 + 75		AG = 2" NPT		M 3¼" ACM

ELAFLEX

Schlauchverschraubungen mit Rundgewinde nach DIN 11851 für Lebensmittel. Mit SPANNFIX- oder SPANNLOC-Sicherheitseinband aus Pressaluminium. Betriebsdruck bis 16 bar.

Hose couplings with special thread to DIN 11851 for foodstuffs. With SPANNFIX or SPANNLOC safety clamps of hot stamped aluminium. Working pressure up to 16 bar.

Schlauchstutzen aus Edelstahl 1.4301 (1.4571), Mutter aus 1.4301 (1.4307)

Form RM

Hose tail of stainless steel AISI 304 (AISI 316 Ti), nut of stainless steel AISI 304 (AISI 304 L)

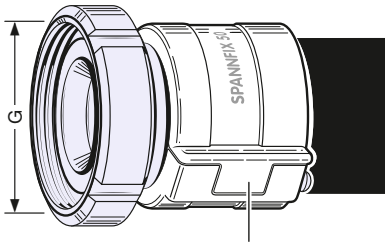

Form Spannfix

alternativ auch chem. vernickelt
alternatively also nickel plated

Außengewinde-Schlauchstutzen aus Edelstahl 1.4301 oder 1.4571. Dichtung RD aus NBR blau

Form RV

Hose tail with male thread of stainless steel AISI 304 or 316 Ti. Seal RD of NBR blue

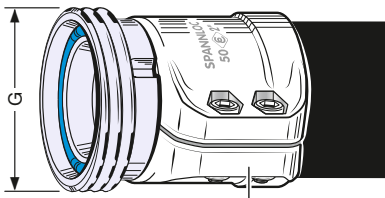

Form Spannloc

alternativ auch aus Edelstahl
alternatively also of stainless steel

Ersatzdichtungen aus NBR blau für Lebensmittel

Spare seals of NBR blue for foodstuffs

Schlauchverschraubungen nach EN 14422 mit ACME-Trapezgewinde für LPG. Nenndruck 25 bar. Werkstoffe s. unten

Type ACM

Hose couplings to EN 14422 with ACME-thread for LP-gas. Working pressure up to 25 bar. Materials see below

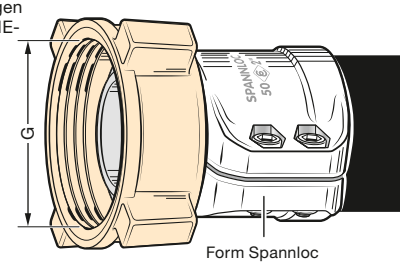

Form Spannloc

Schlauchstutzen mit festem konischem Innengewinde aus Stahl galv. verzinkt. Spannklemmen aus Pressaluminium

Type FSM

Hose tail with fixed tapered female thread of carbon steel. Clamps of hot stamped aluminium

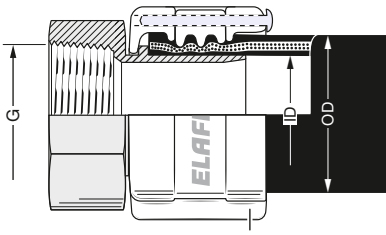

Form Spannfix

Einschraubstutzen aus Stahl verzinkt. Mutter Pressmessing

Threaded tail of carbon steel. Union nut of hot stamped brass, without seal

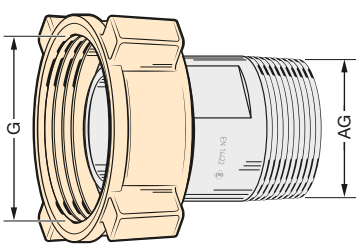

Vakuum-Umrechnungstabelle · *Different Units of Vacuum*

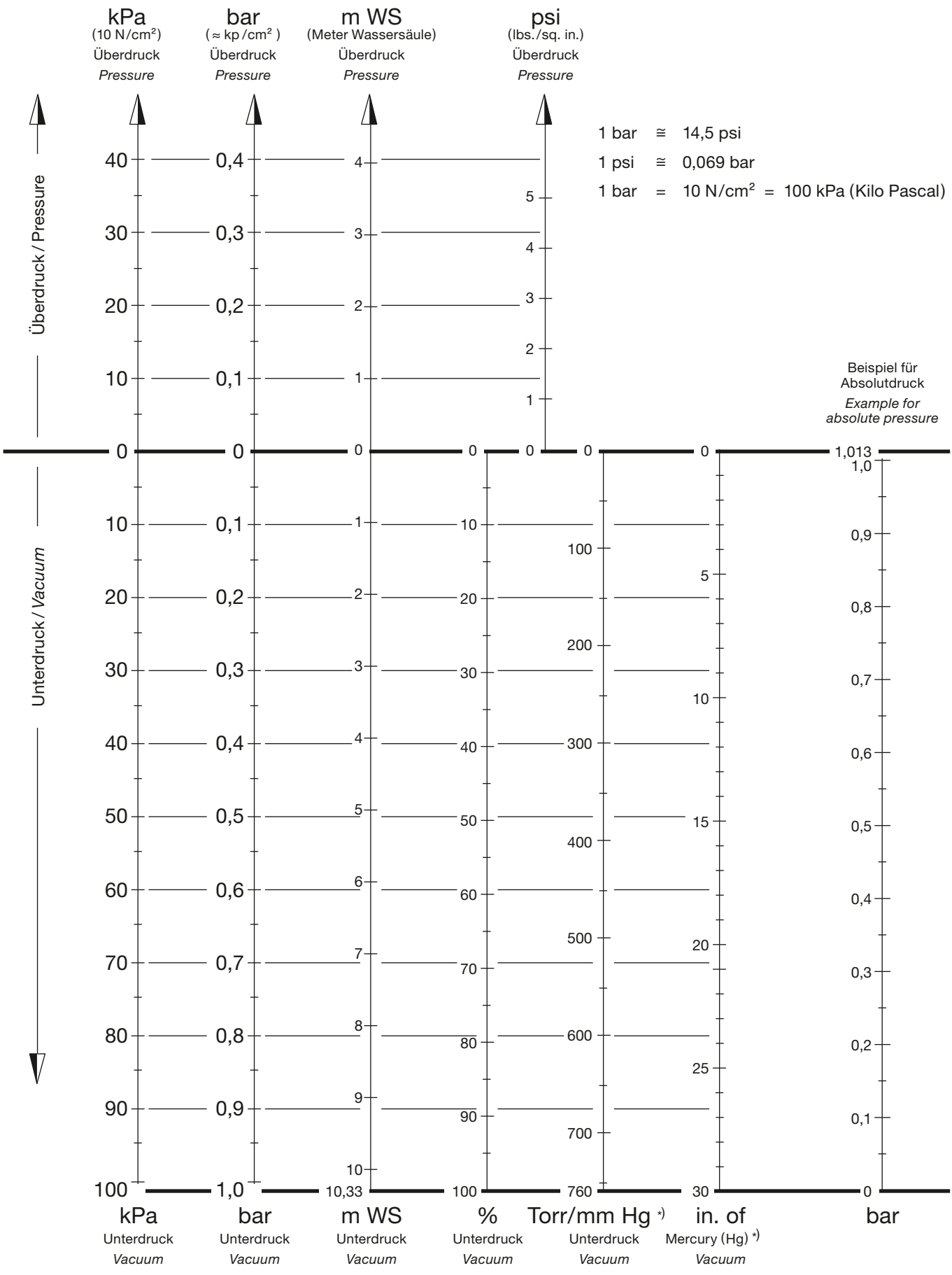

*) Hg = Quecksilbersäule

GRUPPE 2 Section	GE-WICHT Weight Approx.	FÜR SCHLAUCHGRÖSSE For Hose Size			GEWINDE ART + GRÖSSE Thread Type + Size	SPANN-KLEMMEN Span Clamps	BESTELL-NUMMER Part Number
	≈ kg	ID mm	ID in.	OD mm	IG / AG	Form	Type
	0,2	13	½"	22 – 25	G ½ (BSP)	Spannloc	SMC 13-½"
	0,3				G ¾ (BSP)	Spannloc	SMC 13-¾"
	0,3	19	¾"	30 – 33	G ¾ (BSP)	Spannloc	SMC 19-¾"
	0,3				G 1 (BSP)	Spannloc	SMC 19-1"
	0,3	25	1"	36 – 38	G 1 (BSP)	Spannfix	SMX 25-1"
	0,3			36 – 39	G 1 (BSP)	Spannloc	SMC 25-1"
	0,4			36 – 38	G 1¼ (BSP)	Spannfix	SMX 25-1¼"
	0,4			36 – 39	G 1¼ (BSP)	Spannloc	SMC 25-1¼
	0,4	32	1¼"	43 – 45	G 1¼ (BSP)	Spannfix	SMX 32-1¼
	0,4			43 – 46	G 1¼ (BSP)	Spannloc	SMC 32-1¼
	0,5			43 – 45	G 1½ (BSP)	Spannfix	SMX 32-1½"
	0,5			43 – 46	G 1½ (BSP)	Spannloc	SMC 32-1½"
	0,5	38	1½"	50 – 52	G 1½ (BSP)	Spannfix	SMX 38-1½"
	0,5			50 – 53	G 1½ (BSP)	Spannloc	SMC 38-1½"
	0,7	50	2"	63 – 67	G 2 (BSP)	Spannfix	SMX 50-2"
	0,8			63 – 67	G 2 (BSP)	Spannloc	SMC 50-2"
	1,9	63	2½"	78 – 81	G 2½ (BSP)	Spannfix	SMX 63-2½"
	2,0			78 – 82	G 2½ (BSP)	Spannloc	SMC 63-2½"
	2,6	75	3"	89 – 92	G 3 (BSP)	Spannfix	SMX 75-3"
	2,7			89 – 94	G 3 (BSP)	Spannloc	SMC 75-3"
	3,8	100	4"	115 – 118	G 4 (BSP)	Spannfix	SMX 100-4"
	4,4			114 – 119	G 4 (BSP)	Spannloc	SMC 100-4"
	4,9			115 – 118	G 5½ (DIN 3799)	Spannfix	(SMX 100-5½")
	5,5			114 – 119	G 5½ (alte DIN 11)	Spannloc	(SMC 100-5½")
	0,2	13	½"	22 – 25	G ½ (BSP)	Spannloc	SVC 13 -½"
	0,2				½" NPT (API)	Spannloc	SVC 13 -½" NPT
	0,3	19	¾"	30 – 33	G ¾ (BSP)	Spannloc	SVC 19-¾"
	0,3				¾" NPT (API)	Spannloc	SVC 19-¾" NPT
	0,3				G 1 (BSP)	Spannloc	SVC 19-1"
	0,3				1" NPT (API)	Spannloc	SVC 19-1" NPT
	0,3	25	1"	36 – 38	G 1 (BSP)	Spannfix	SVX 25-1"
	0,3			36 – 39	G 1 (BSP)	Spannloc	SVC 25-1"
	0,3			36 – 38	1" NPT (API)	Spannfix	SVX 25-1" NPT
	0,3			36 – 39	1" NPT (API)	Spannloc	SVC 25-1" NPT
	0,4	32	1¼"	43 – 45	G 1¼ (BSP)	Spannfix	SVX 32-1¼"
	0,4			43 – 46	G 1¼ (BSP)	Spannloc	SVC 32-1¼"
	0,5			43 – 45	1¼" NPT (API)	Spannfix	SVX 32-1¼" NPT
	0,5			43 – 46	1¼" NPT (API)	Spannloc	SVC 32-1¼" NPT
	0,5	38	1½"	50 – 52	G 1½ (BSP)	Spannfix	SVX 38-1½"
	0,5			50 – 53	G 1½ (BSP)	Spannloc	SVC 38-1½"
	0,5			50 – 52	1½" NPT (API)	Spannfix	SVX 38-1½" NPT
	0,5			50 – 53	1½" NPT (API)	Spannloc	SVC 38-1½" NPT
	0,7	50	2"	63 – 67	G 2 (BSP)	Spannfix	SVX 50-2"
	0,8			63 – 67	G 2 (BSP)	Spannloc	SVC 50-2"
	0,8			63 – 67	2" NPT (API)	Spannfix	SVX 50-2" NPT
	0,9			63 – 67	2" NPT (API)	Spannloc	SVC 50-2" NPT
	1,2	63	2½"	78 – 81	G 2½ (BSP)	Spannfix	SVX 63-2½"
	1,3			78 – 82	G 2½ (BSP)	Spannloc	SVC 63-2½
	1,3			78 – 81	2½" NPT (API)	Spannfix	SVX 63-2½" NPT
	1,4			78 – 82	2½" NPT (API)	Spannloc	SVC 63-2½" NPT
	1,7	75	3"	89 – 92	G 3 (BSP)	Spannfix	SVX 75-3"
	1,8			89 – 94	G 3 (BSP)	Spannloc	SVC 75-3"
	1,9			89 – 92	3" NPT (API)	Spannfix	SVX 75-3" NPT
	2,0			89 – 94	3" NPT (API)	Spannloc	SVC 75-3" NPT
	2,7	100	4"	115 – 118	G 4 (BSP)	Spannfix	SVX 100-4"
	3,3			114 – 119	G 4 (BSP)	Spannloc	SVC 100-4"
	3,0			115 – 118	4" NPT (API)	Spannfix	SVX 100-4" NPT
	3,6			114 – 119	4" NPT (API)	Spannloc	SVC 100-4" NPT

ELAFLEX

Schlauchverschraubungen aus Stahl gemäß EN 14420-5 mit wiederverwendbarem Spannfix- oder Spannloc-Sicherheitseinband aus Pressaluminium. Betriebsdruck bis 25 bar. Einsatz vorwiegend für Flüssiggas, Heißwasser und Anwendungen im Maschinenbau.

Hose couplings of steel to EN 14420-5, with re-usable Spannfix or Spannloc safety clamps of hot stamped aluminium. For L.P. gas, hot water and mechanical engineering applications.

Type SMX

Schlauchstutzen und drehbare Mutter aus Stahl Zn/Cr und Dichtung 'VD' aus Polyurethan *)

*Hose tail and union nut of steel Zn/Cr Captive and seal 'VD' of polyurethane *)*

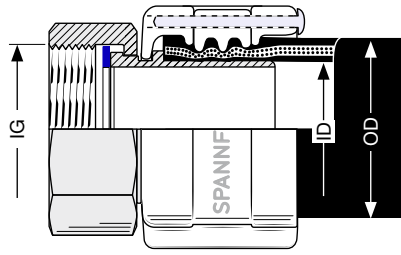

Form Spannfix

Type SMC

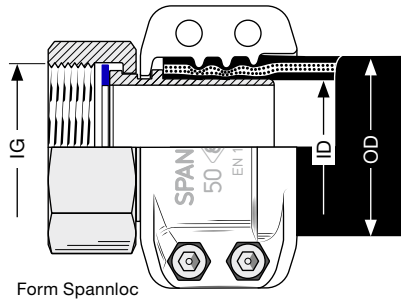

Form Spannloc

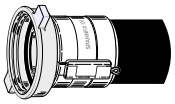

Type SVX

Schlauchstutzen mit festem Außengewinde und Dichtfläche aus Stahl Zn/Cr (verzinkt und chromatiert)

Hose tail with male thread of carbon steel Zn/Cr (zinc plated and chromated)

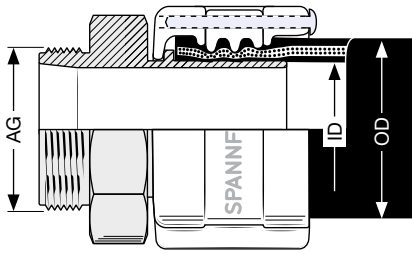

Form Spannfix

Type SVC

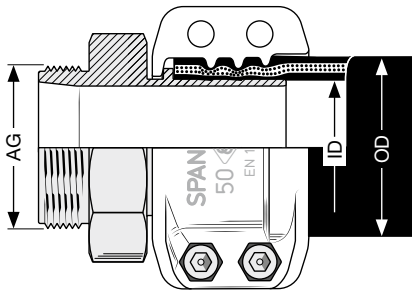

Form Spannloc

*) Für Heißwasser und andere Medien mit hohen Temperaturen 'Thermopac' (HBD) Dichtungen verwenden. Ersatzdichtungen 'VD' und 'HBD' siehe Seite 228

*) *For hot water and other media with high temperatures use 'Thermopac' (HBD) seals. Spare seals 'VD' and 'HBD' see page 228*

G = Gewinde nach EN ISO 228, Gewindemaße siehe Seite 236

G = to EN ISO 228/BSP parallel, measurements see page 236

TECHNISCHE ÄNDERUNGEN VORBEHALTEN · NACHDRUCK UND KOPIEN NUR MIT UNSEREM EINVERSTÄNDNIS · *Specifications subject to change without notice · Copyright ELAFLEX*

Gebräuchliche Gewindemaße · *Commonly Used Thread Measurements*

AUSSEN-DURCHMESSER *Outer Diameter* d mm	Form	STEIGUNG *Pitch* P mm	INNEN-DURCHMESSER *Inner Diameter* D_1 mm	Form	GEWINDEART/ GEWINDEGRÖSSE *Type / Size*	GEWINDE-NORM *Standard*
18,9	1	1,6	17,5	2	3/4"-16 UNF	CSA B 1
20,6	3	1,8	18,3	4	1/2" NPT	ANSI B 1.20.1
20,9	1	1,8	18,8	2	G 1/2 (BSP)	EN ISO 228
21,8	1	1,8	19,7	2	W 21,8 x 1/4" links	DIN 477
22,9	1	1,8	20,8	2	G 5/8 (BSP)	EN ISO 228
25,9	3	1,8	24,2	2	3/4" BSPT	BS 21 / EN 10226
26	3	1,8	23,6	4	3/4" NPT	ANSI B 1.20.1
26,4	1	1,8	24,2	2	G 3/4 (BSP)	EN ISO 228
30	1	1,5	26,2	2	M 30 x 1,5	DIN 13
32,5	3	2,2	29,7	4	1" NPT	ANSI B 1.20.1
32,7	3	2,3	30,4	2	1" BSPT	BS 21 / EN 10226
33,2	1	2,3	30,4	2	G 1 (BSP)	EN ISO 228
41,2	3	2,3	39,1	2	1¼" BSPT	BS 21 / EN 10226
41,2	3	2,2	38,4	4	1¼" NPT	ANSI B 1.20.1
41,9	1	2,3	39,1	2	G 1¼ (BSP)	EN ISO 228
44	5	6	40,2	6	Rd 44 x 1/6	DIN 405
44,4	7	6,4	38,2	8	1¾" ACME	ASME B 1.5
45	1	1,5	40,2	2	M 45 x 1,5	DIN 13
47,1	3	2,3	45	2	1½" BSPT	BS 21 / EN 10226
47,2	3	2,2	44,5	4	1½" NPT	ANSI B 1.20.1
47,8	1	2,3	45	2	G 1½ (BSP)	EN ISO 228
52	5	4,2	48,2	6	Rd 52 x 1/6	DIN 405
53,5	1	2,3	51	2	G 1¾" (BSP)	EN ISO 228
57	7	8,5	48,7	8	2¼" ACME	ASME B 1.5
58	5	4,2	54,2	6	Rd 58 x 1/6	DIN 405
58,8	3	2,3	56,8	2	2" BSPT	BS 21 / EN 10226
59,2	3	2,2	56,6	4	2" NPT	ANSI B 1.20.1
59,5	1	2,3	56,8	2	G 2 (BSP)	EN ISO 228
59,7	1	2,2	57,6	2	2" NPSH / NPSM	ASME B 1.20.7
65	5	4,2	61,2	6	Rd 65 x 1/6	DIN 405
65,7	1	2,3	63	2	G 2¼ (BSP)	EN ISO 228
71,4	3	3,2	67,6	4	2½" NPT	ANSI B 1.20.1
72,1	1	3,2	69	2	2½" NPSH / NPSM	ASME B 1.20.7
72,8	1	4,2	68,7	2	'Haltermann'	
74,2	3	2,3	72,4	2	2½" BSPT	BS 21 / EN 10226
75	1	2,3	72,4	2	G 2½ (BSP)	EN ISO 228
76	1	2,3	73,8	2	SK 4	Shell - NL
78	5	4,2	74,2	6	Rd 78 x 1/6	DIN 405
80	1	3	76,1	2	M 80 x 3	DIN 13
81,5	1	2,3	78,7	2	G 2¾ (BSP)	EN ISO 228
81,9	1	4,2	77	2	W 82 x 1/6	VG 85 280
82,5	7	12,7	78,4	8	3¼" ACME	ASME B 1.5
84,5	1	3,2	81,5	2	85 x 1/8"	Esso
86,7	3	2,3	85	2	3" BSPT	BS 21 / EN 10226
87,2	3	3,2	83,5	4	3" NPT	ANSI B 1.20.1
88	1	2,3	85	2	G 3 (BSP)	EN ISO 228
88	1	3,2	84,9	2	3" NPSH / NPSM	ASME B 1.20.7
95	5	4,2	91,2	6	Rd 95 x 1/6	DIN 405
100	5	4,2	96,2	6	Rd 100 x 1/6	DIN 405
100,2	1	2,3	97,5	2	G 3½ (BSP)	EN ISO 228
107	5	8	100	6	Filet rond 80	NF E 29 - 579
110	5	6,4	104,3	6	Rd 110 x 1/4	DIN 405
111,6	3	2,3	110,1	2	4" BSPT	BS 21 / EN 10226
112,4	3	3,2	108,8	4	4" NPT	ANSI B 1.20.1
113	1	2,3	110,1	2	G 4 (BSP)	EN ISO 228
113,4	1	3,2	110,2	2	4" NPSH / NPSM	ASME B 1.20.7
114,3	1	8,8	103	2	Ww 4½" (Whitworth)	AG/male = DIN 6602 (DIN 11) IG/female = DIN 3799/DIN 26017 (DIN 11)
130	5	6,4	124,3	2	Rd 130 x 1/4	DIN 405
131	5	10	122	6	Filet rond 100	NF E 29 - 579
138,4	1	3,2	135,5	2	G 5 (BSP)	EN ISO 228
139,7	1	9,7	127,5	2	Ww 5½" (Whitworth)	AG/male = DIN 6602 (DIN 11) IG/female = DIN 3799/DIN 26017 (DIN 11)

Form 1

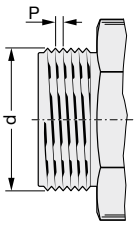

Zylindrische Rohrgewinde und Kesselwagengewinde sowie Feingewinde, nicht im Gewinde dichtend

Form 2

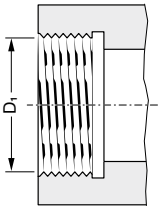

Pipe thread (BSP parallel), rail tankers and fine thread, with flat sealing surface, not thread sealing

Form 3

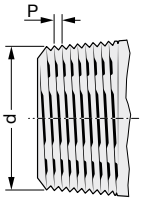

Konische Rohrgewinde, im Gewinde dichtend z. B. mit PTFE-Band, daher nicht als Mutter lieferbar, nur als festes Innengewinde

Form 4

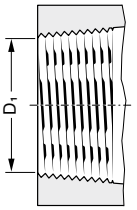

Tapered pipe thread, thread sealing e.g. with PTFE tape, therefore not available with swiveling nut, only as fixed female thread

Form 5

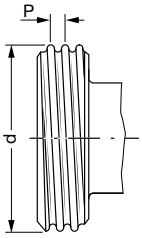

Rundgewinde n. DIN 405

Form 6

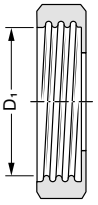

Knuckle thread acc. DIN 405

Form 7

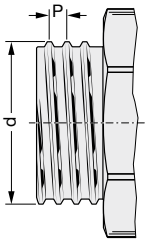

Amerikanisches Trapezgewinde ACME für LPG

Form 8

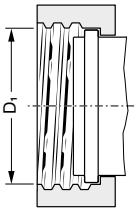

American thread ACME (trapezoidal) for LP gas

GRUPPE 2 *Section*	GE-WICHT *Weight Approx.* ≈ kg	FÜR SCHLAUCHGRÖSSE *For Hose Size* ID mm	ID in.	OD mm	GEWINDE ART + GRÖSSE *Thread Type + Size* IG / AG		BESTELL-NUMMER *Part Number* Type
	0,5	13	½"	24–26	G ½	(BSP)	SMS 13-½" SS/SS
	0,5				G ½	(BSP)	SMS 13-½" St/SS
	0,5				G ¾	(BSP)	SMS 13-¾" St/SS
	0,4				G ½	(BSP)	SMS 13-½" St/Ms
	0,5				G ¾	(BSP)	SMS 13-¾" St/Ms
	0,7	19	¾"	32–35	G ¾	(BSP)	SMS 19-¾" SS/SS
	0,7				G ¾	(BSP)	SMS 19-¾" St/SS
	0,8				G 1	(BSP)	SMS 19-1" St/SS
	0,7				G ¾	(BSP)	SMS 19-¾" St/Ms
	0,8				G 1	(BSP)	SMS 19-1" St/Ms
	0,9	25	1"	39–41	G 1	(BSP)	SMS 25-1" St/SS
	1,0				G 1¼	(BSP)	SMS 25-1¼" St/SS
	0,9				G 1	(BSP)	SMS 25-1" St/Ms
	1,0				G 1¼	(BSP)	SMS 25-1¼" St/Ms
	1,2	32	1¼"	47–50	G 1¼	(BSP)	SMS 32-1¼" St/Ms
	1,3				G 1½	(BSP)	SMS 32-1½" St/Ms
	1,7	38	1½"	53–56	G 1½	(BSP)	SMS 38-1½" St/Ms
	2,4	50	2"	67–70	G 2	(BSP)	SMS 50-2" St/SS
	2,5				G 2	(BSP)	SMS 50-2" St/Ms
	0,3	13	½"	24–26	Details siehe umseitig —— *Details see overleaf*		... KSS
	0,5	19	¾"	32–35	*)		
	0,6	25	1"	39–41			
	0,5	13	½"	24–26	G ½	(BSP)	MS 13-½" Ms/SS
	0,5				G ¾	(BSP)	MS 13-¾" Ms/SS
	0,5				G ½	(BSP)	MS 13-½" Ms/Ms
	0,5				G ¾	(BSP)	MS 13-¾" Ms/Ms
	0,7	19	¾"	32–35	G ¾	(BSP)	MS 19-¾" Ms/SS
	0,8				G 1	(BSP)	MS 19-1" Ms/SS
	0,7				G ¾	(BSP)	MS 19-¾" Ms/Ms
	0,8				G 1	(BSP)	MS 19-1" Ms/Ms
	1,0	25	1"	39–41	G 1	(BSP)	MS 25-1" Ms/SS
	1,0				G 1¼	(BSP)	MS 25-1¼" Ms/SS
	0,9				G 1	(BSP)	MS 25-1" Ms/Ms
	1,0				G 1¼	(BSP)	MS 25-1¼" Ms/Ms
	1,2	32	1¼"	47–50	G 1¼	(BSP)	MS 32-1¼" Ms/Ms
	1,8	38	1½"	53–56	G 1½	(BSP)	MS 38-1½" Ms/Ms
	2,6	50	2"	67–70	G 2	(BSP)	MS 50-2" Ms/Ms

ELAFLEX

Schwere Mutter-Schlauchverschraubungen nach EN 14423. Mit nachziehbaren Klemmbacken*) aus Edelstahl oder Pressmessing. Schrauben und Muttern aus Edelstahl bzw. Stahl verzinkt und chromatiert. Für Sattdampf, max. Betriebsdruck 18 bar. Für Heiß- und Kaltwasser, max. Betriebsdruck 25 bar.

Female steam hose couplings to EN 14423. With bolted clamps) of stainless steel or hot stamped brass. Bolts and nuts of stainless steel respectively steel zinc plated / chromated. For saturated steam, max. W.P. 18 bar. For hot and cold water, max. 25 bar.*

SS = Edelstahl/*stainless steel*
St = Stahl/*steel*
Ms = Messing/*brass*

Schlauchstutzen und Mutter aus Edelstahl. Dichtung 'HBD' **) aus Thermopac. Mit Edelstahl-Klemmbacken.

*Hose tail and union nut of stainless steel. Gasket 'HBD' **) of Thermopac. With bolted clamps of stainless steel.*

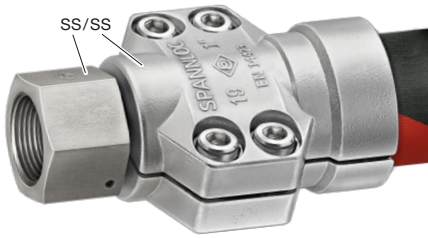

Type SMS

Schlauchstutzen und Mutter aus Stahl Zn Cr. Dichtung 'HBD' **) aus Thermopac. Mit Edelstahl- oder Pressmessing-Klemmbacken.

*Hose tail and union nut of steel Zn Cr. Gasket 'HBD' **) of Thermopac. With bolted clamps of stainless steel or hot stamped brass.*

Knickschutzspirale ...**KSS**

*Anti-Kinking Sleeve ...**KSS***

Schlauchstutzen und Mutter aus Pressmessing. Dichtung 'HBD' **) aus Thermopac. Mit Edelstahl- oder Pressmessing-Klemmbacken.

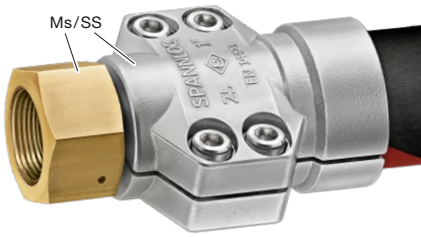

Type MS

*Hose tail and union nut of hot stamped brass. Gasket 'HBD' **) of Thermopac. With bolted clamps of stainless steel or hot stamped brass.*

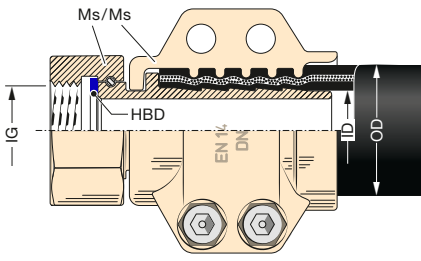

G = Gewinde nach EN ISO 228
G = to EN ISO 228/BSP parallel

**) 'HBD' Dichtungen s. Seite 387
'HBD' gaskets see page 387

TECHNISCHE ÄNDERUNGEN VORBEHALTEN · NACHDRUCK UND KOPIEN NUR MIT UNSEREM EINVERSTÄNDNIS · *Specifications subject to change without notice · Copyright ELAFLEX*

Sonderausführungen + Zubehör · *Special Types + Accessories*

1

Schlauchleitungen werden direkt hinter der Armatur durch Biegungen besonders beansprucht. Zur Verstärkung dieses Bereiches empfehlen wir die Edelstahl-Klemmbacken **mit Knickschutzspirale KSS aus Edelstahl** zu verwenden.

*The main bending stress area for hose assemblies is directly behind the coupling. To reinforce this area we advice to use bolted clamps of stainless steel **with Anti-Kinking Sleeve KSS of stainless steel.***

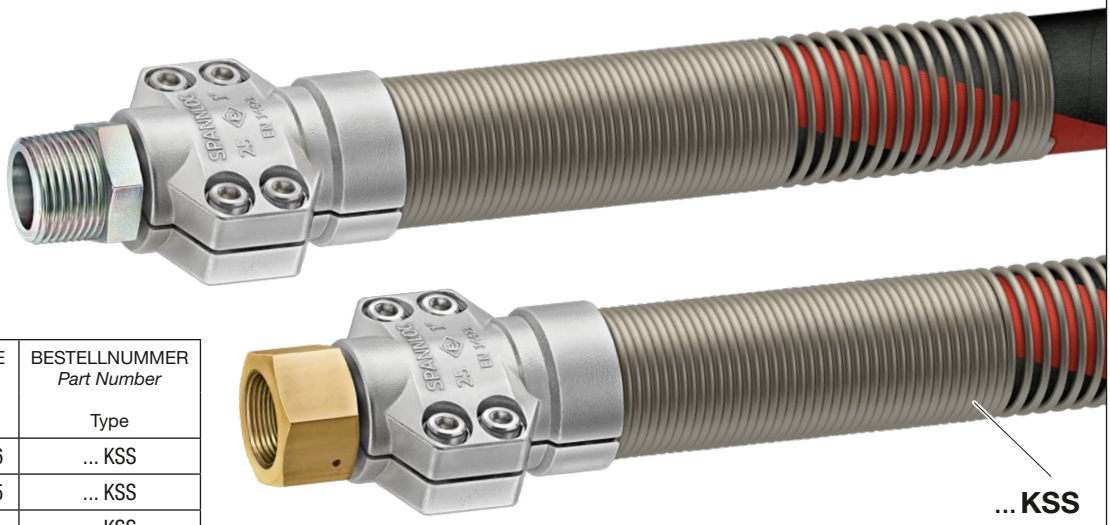

FÜR SCHLAUCHGRÖSSE *For Hose Size* ID mm	ID in.	OD mm	BESTELLNUMMER *Part Number* Type
13	½"	24 – 26	... KSS
19	¾"	32 – 35	... KSS
25	1"	39 – 41	... KSS

... KSS

2

Edelstahl-Klemmbacken für Schlauchverschraubungen nach EN 14423 mit selbstsichernden Edelstahl-Schrauben und -Muttern. (SCS ... SS)

Pressmessing-Klemmbacken für Schlauchverschraubungen nach EN 14423 mit selbstsichernden Schrauben und Muttern aus Stahl verzinkt und chromatiert. (SCS ... Ms)

—

***Bolted clamps of stainless steel** for steam hose couplings to EN 14423 with self-locking bolts and nuts of stainless steel. (SCS ... SS)*

***Bolted clamps or hot stamped brass** for steam hose couplings to EN 14423 with self-locking bolts and nuts of steel zinc plated / chromated. (SCS ... Ms)*

SCS ... SS

SCS ... Ms

3

Schwere Schlauchverschraubungen nach EN 14423 aus Edelstahl **mit Rundgewinde nach DIN 11851**. Mit nachziehbaren Edelstahl- oder Pressmessing-Klemmbacken *).

*Steam hose couplings to EN 14423 of stainless steel **with special thread to DIN 11851**. With bolted clamps of stainless steel or hot stamped brass *).*

FÜR SCHLAUCHGRÖSSE *For Hose Size* ID mm	ID in.	OD mm	GEWINDE ART + GRÖSSE *Thread Type + Size* AG	BESTELLNUMMER *Part Number* Type
13	½"	24 – 26	RD 34 x 1/8"	SVS 13 RD 34 x 1/8" SS/SS
25	1"	39 – 41	RD 52 x 1/6"	SVS 25 RD 52 x 1/6" SS/SS
50	2"	67 – 70	RD 78 x 1/6"	SVS 50 RD 78 x 1/6" SS/SS

Type SVS ... RD

4

Schwere Schlauchverschraubungen nach EN 14423 aus Edelstahl **mit Flügelmutter**. Mit nachziehbaren Edelstahl- oder Pressmessing-Klemmbacken*).

*Steam hose couplings to EN 14423 of stainless steel **with wing nut**. With bolted clamps of stainless steel or hot stamped brass *).*

FÜR SCHLAUCHGRÖSSE *For Hose Size* ID mm	ID in.	OD mm	GEWINDE ART + GRÖSSE *Thread Type + Size* IG	BESTELLNUMMER *Part Number* Type
19	¾"	32 – 35	G 3/4 (BSP)	SMS 19-3/4" H SS/SS
19	1"	32 – 35	G 1 (BSP)	SMS 19-1" H SS/SS

Type SMS ... H

5

Bügelverschraubung zum Anschluss von Sattdampfschläuchen an alte Aufheizanschlüsse von Eisenbahn-Kesselwagen

2,2 kg	DN 25	G 1 (BSP)	KWB 1

***Coupling device** for the connection of saturated steam hoses with the heat up system of rail tankers*

Gestell aus Stahl galvanisch verzinkt. Kupplungsstück aus Messing

—

Rack of carbon steel, zinc plated. Connection of brass

Type KWB

GRUPPE 2 *Section*	GE-WICHT *Weight Approx.* ≈ kg	FÜR SCHLAUCHGRÖSSE *For Hose Size* ID mm	ID in.	OD mm	GEWINDE ART + GRÖSSE *Thread Type + Size* IG / AG		BESTELL-NUMMER *Part Number* Type
	0,5	13	½"	24–26	½"	(BSPT)	SVS 13-½" SS/SS
	0,5				½"	(BSPT)	SVS 13-½" St/SS
	0,5				½" NPT	(API)	SVS 13-½" NPT St/SS
	0,5				¾"	(BSPT)	SVS 13-¾" St/SS
	0,4				½"	(BSPT)	SVS 13-½" St/Ms
	0,5				½" NPT	(API)	SVS 13-½" NPT St/Ms
	0,5				¾"	(BSPT)	SVS 13-¾" St/Ms
	0,7	19	¾"	32–35	¾"	(BSPT)	SVS 19-¾" SS/SS
	0,7				¾"	(BSPT)	SVS 19-¾" St/SS
	0,7				¾" NPT	(API)	SVS 19-¾" NPT St/SS
	0,7				¾"	(BSPT)	SVS 19-¾" St/Ms
	0,7				¾" NPT	(API)	SVS 19-¾" NPT St/Ms
	0,9	25	1"	39–41	1"	(BSPT)	SVS 25-1" SS/SS
	0,9				1"	(BSPT)	SVS 25-1" St/SS
	0,9				1" NPT	(API)	SVS 25-1" NPT St/SS
	0,9				1"	(BSPT)	SVS 25-1" St/Ms
	0,9				1" NPT	(API)	SVS 25-1" NPT St/Ms
	1,2	32	1¼"	47–50	1¼"	(BSPT)	SVS 32-1¼" St/Ms
	1,2				1¼" NPT	(API)	SVS 32-1¼" NPT St/Ms
	1,7	38	1½"	53–56	1½"	(BSPT)	SVS 38-1½" St/Ms
	2,0				1½" NPT	(API)	SVS 38-1½" NPT St/Ms
	2,4	50	2"	67–70	2"	(BSPT)	SVS 50-2" SS/SS
	2,6				2"	(BSPT)	SVS 50-2" SS/Ms
	2,3				2"	(BSPT)	SVS 50-2" St/SS
	2,5				2"	(BSPT)	SVS 50-2" St/Ms
	2,3				2" NPT	(API)	SVS 50-2" NPT St/SS
	2,5				2" NPT	(API)	SVS 50-2" NPT St/Ms
	0,3	13	½"	24–26	Details siehe Seite 239b		... KSS
	0,5	19	¾"	32–35	*)		
	0,6	25	1"	39–41	*Details see page 239b*		
	0,5	13	½"	24–26	½"	(BSPT)	VS 13-½" Ms/SS
	0,5				½" NPT	(API)	VS 13-½" NPT Ms/SS
	0,4				½"	(BSPT)	VS 13-½" Ms/Ms
	0,5				½" NPT	(API)	VS 13-½" NPT Ms/Ms
	0,7	19	¾"	32–35	¾"	(BSPT)	VS 19-¾" Ms/SS
	0,7				¾" NPT	(API)	VS 19-¾" NPT Ms/SS
	0,7				¾"	(BSPT)	VS 19-¾" Ms/Ms
	0,7				¾" NPT	(API)	VS 19-¾" NPT Ms/Ms
	1,0	25	1"	39–41	1"	(BSPT)	VS 25-1" Ms/SS
	1,0				1" NPT	(API)	VS 25-1" NPT Ms/SS
	0,9				1"	(BSPT)	VS 25-1" Ms/Ms
	0,9				1" NPT	(API)	VS 25-1" NPT Ms/Ms
	1,2	32	1¼"	47–50	1¼"	(BSPT)	VS 32-1¼" Ms/Ms
	1,8	38	1½"	53–56	1½"	(BSPT)	VS 38-1½" Ms/Ms
	2,6	50	2"	67–70	2"	(BSPT)	VS 50-2" Ms/Ms

Schwere Vater-Schlauchverschraubungen nach EN 14423. Mit nachziehbaren Klemmbacken*) aus Edelstahl oder Pressmessing. Schrauben und Muttern aus Edelstahl bzw. Stahl verzinkt und chromatiert. Für Sattdampf, max. Betriebsdruck 18 bar. Für Heiß- und Kaltwasser, max. Betriebsdruck 25 bar.

Male steam hose couplings to EN 14423. With bolted clamps) of stainless steel or hot stamped brass. Bolts and nuts of stainless steel respectively steel zinc plated / chromated. For saturated steam, max. W.P. 18 bar. For hot and cold water, max. 25 bar.*

SS = Edelstahl/*stainless steel*
St = Stahl/*steel*
Ms = Messing/*brass*

Außengewinde-Schlauchstutzen aus Edelstahl. Mit Edelstahl- oder Pressmessing-Klemmbacken.

Hose tail with male thread of stainless steel. With bolted clamps of stainless steel or hot stamped brass.

Type SVS

Außengewinde-Schlauchstutzen aus Stahl ZnCr. Mit Edelstahl- oder Press-messing-Klemmbacken.

Hose tail with male thread of steel ZnCr. With bolted clamps of stainless steel or hot stamped brass.

Knickschutz-spirale ...**KSS**

*Anti-Kinking Sleeve ...**KSS***

Außengewinde-Schlauchstutzen aus Pressmessing Mit Edelstahl- oder Pressmessing-Klemmbacken.

Type VS

Hose tail with male thread of hot stamped brass. With bolted clamps of stainless steel or hot stamped brass.

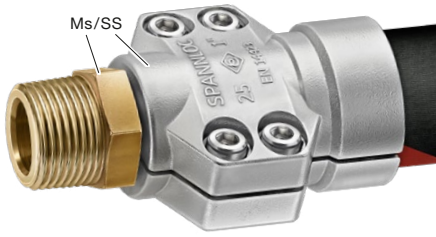

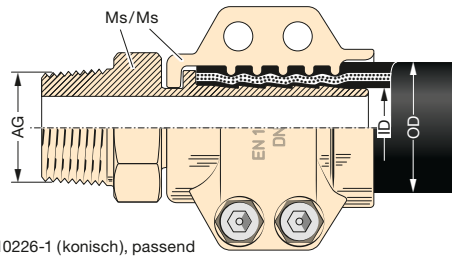

BSPT = Gewinde nach EN 10226-1 (konisch), passend zu EN ISO 228 Muttergewinde (flachdichtend)

BSPT = thread to EN 10226-1 (tapered), matching with EN ISO 228 female tread (flat sealing)

TECHNISCHE ÄNDERUNGEN VORBEHALTEN · NACHDRUCK UND KOPIEN NUR MIT UNSEREM EINVERSTÄNDNIS · *Specifications subject to change without notice · Copyright ELAFLEX*

1985
Revision 8.2019

Produktkonfigurator für Schlauchleitungen:
schlauchleitungskonfigurator.elaflex.de

Product configurator for hose assemblies:
hoseconfigurator.elaflex.de

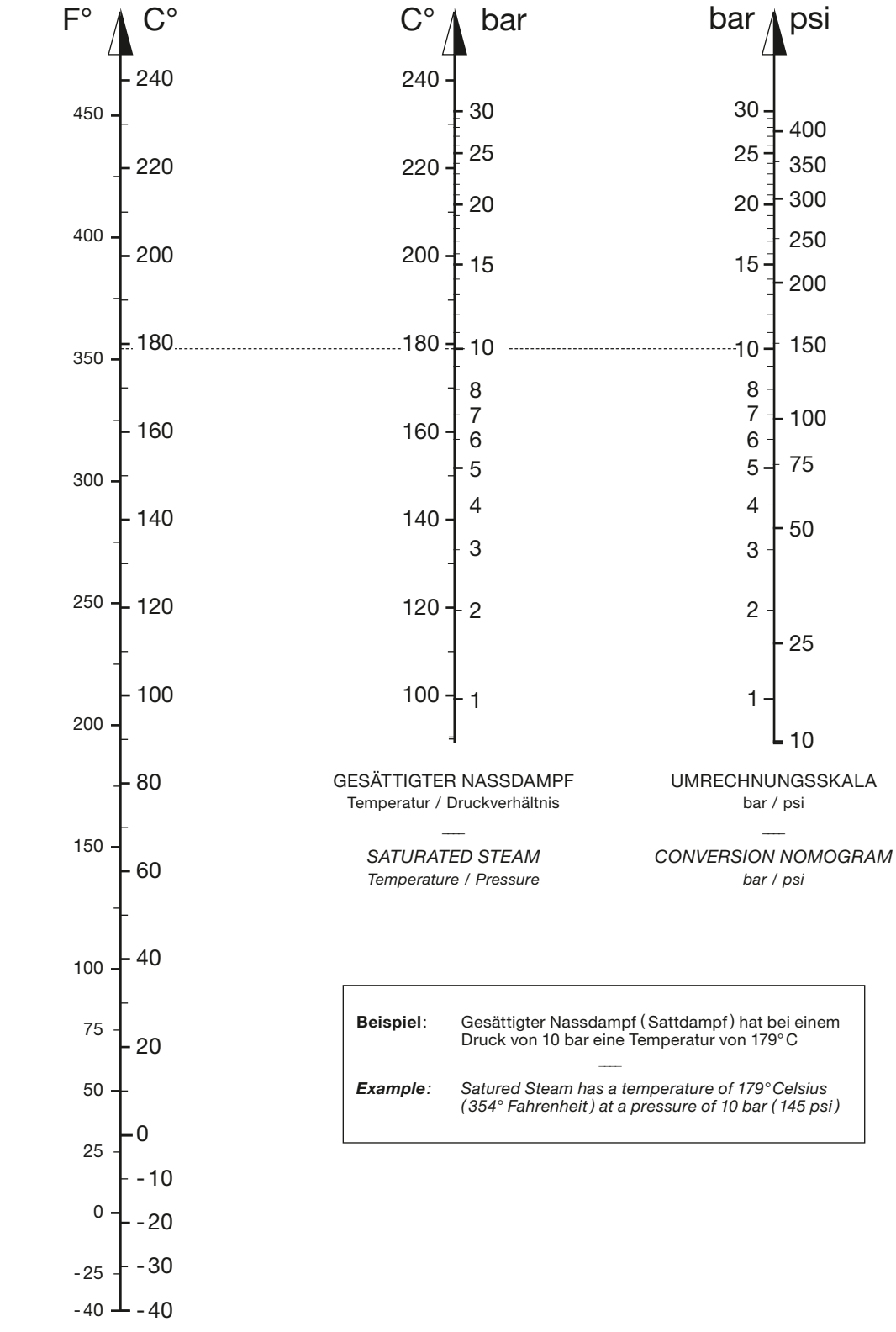

UMRECHNUNGSSKALA
Fahrenheit / Celsius

—

CONVERSION NOMOGRAM
Fahrenheit / Celsius

GESÄTTIGTER NASSDAMPF
Temperatur / Druckverhältnis

—

SATURATED STEAM
Temperature / Pressure

UMRECHNUNGSSKALA
bar / psi

—

CONVERSION NOMOGRAM
bar / psi

Beispiel: Gesättigter Nassdampf (Sattdampf) hat bei einem Druck von 10 bar eine Temperatur von 179° C

—

Example: *Satured Steam has a temperature of 179° Celsius (354° Fahrenheit) at a pressure of 10 bar (145 psi)*

GE-WICHT Weight Approx. ≈ kg	TW-KUPPLUNG ART + GRÖSSE TW Coupling Type + Size DN	FÜR SCHLAUCHGRÖSSE For Hose Size ID mm	ID in.	OD mm	KUPPLUNG FORM Coupler Style Form	BESTELL-NUMMER Part Number Type
1,4	MK 50 (2") A = 71 mm Ø	32	1¼"	43 – 45	MKX 2	MKX 32.50
1,0		38	1½"	50 – 52	MKX 1	MKX 38 [1]
1,5					MKX 2	MKX 38.50
1,2		40	–	53 – 55	MKX 2	MKX 40.50
1,1		50	2"	63 – 67	MKX 1	MKX 50 [1]
1,4					MKX 2	MKX 50.50
3,0	MK 80 (3") A = 103 mm Ø	50	2"	63 – 67	MKX 2	MKX 50.80
2,2		63	2½"	78 – 81	MKX 2	MKX 63.80
2,3		75	3"	89 – 92	MKX 1	MKX 75 [1]
2,8					MKX 2	MKX 75.80
2,8					MKX 2	MKX 75.80 BIT *)
3,0	MK 100 (4") A = 129 mm Ø	100	4"	115 – 118	MKX 1	MKX 100 L [1]
5,2					MKX 2	MKX 100.100

'**GD**' **Gewindedichtung**: Standard aus Polyurethan blau für Heißbitumen-Einsatz unbedingt Thermopac (HBD) verwenden. Für Sondereinsätze auch aus PTFE (Teflon®) lieferbar.

'**KD**' **Kupplungsdichtung**: Statt aus NBR (Standard) auch lieferbar aus EPDM, Hypalon®, Viton® oder Weichvulkollan als TW-Flachdichtung (Standard) oder GSD-Formdichtung. Für Heißbitumen-Einsatz: VAMAC / Viton® verwenden. Beständigkeitsübersicht siehe Seite 250.

'***GD*** ***Captive seal***: *Standard of polyurethane blue, for hot asphalt only use Thermopac (HBD). PTFE (Teflon®) white available for special applications.*

'***KD*** ***Coupling seal***: *Instead of NBR (standard) available of EPT, CSM, FKM or polyurethane as TW flat seal (standard) or GSD form seal. For hot asphalt use VAMAC / FKM. Resistance chart see page 250.*

*) Für Heißbitumen-Einsatz SPANNFIX-Sicherheitseinband aus Edelstahl SX...SS verwenden.

*) *For hot asphalt use SPANNFIX pinned safety clamps of stainless steel SX...SS.*

0,7	VK 50 (2") B = 77 mm Ø	32	1¼"	43 – 45	VKX 2	VKX 32.50
0,8		38	1½"	50 – 52	VKX 1	VKX 38 [1]
0,9					VKX 2	VKX 38.50
0,9		40	–	53 – 55	VKX 2	VKX 40.50
0,9		50	2"	63 – 67	VKX 1	VKX 50 [1]
1,1					VKX 2	VKX 50.50
1,9	VK 80 (3") B = 110 mm Ø	50	2"	63 – 67	VKX 2	VKX 50.80
2,1		63	2½"	78 – 81	VKX 1	VKX 63 [1]
1,7					VKX 2	VKX 63.80
1,9		75	3"	89 – 92	VKX 1	VKX 75 [1]
2,2					VKX 2	VKX 75.80
2,2					VKX 2	VKX 75.80 BIT *)
2,9	VK 100 (4") B = 140,5 mm Ø	100	4"	115 – 118	VKX 1	VKX 100 [1]
1,4					VKX 1	VKX 100 Al [1]
3,6					VKX 2	VKX 100.100

[1] Einteilige Form mit integriertem Stutzen, ohne Gewindedichtung 'GD': kein Nachziehen erforderlich, kürzere Baulänge, geringeres Gewicht.

[1] *One-piece construction with integrated hose tail, without captive seal 'GD': no tightening necessary, shorter length, less weight.*

System 'TW' + **Spannfix**

'**TW**'-**Schlauchkupplungen** nach EN 14420-6 mit wiederverwendbarem **SPANNFIX**-Sicherheitseinband aus gepresstem Aluminium. Stifte rostfreier Stahl. Nenndruck bis 16 bar.

'***TW***' ***hose couplings*** *EN 14420-6 with reusable* ***SPANNFIX*** *pinned safety clamps of hot stamped aluminium, pins of stainless steel. W.P. up to 16 bar.*

Mutterkupplung und Schlauchstutzen aus gepresstem Messing.
L = Stutzen aus Alu
Al = Stutzen und Kupplung Aluminium

'TW' coupler and tail of hot stamped brass
L = tail of aluminium
Al = all aluminium

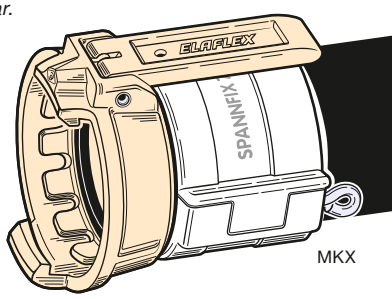

ohne Gewindeverbindung aus einem Stück gepresst.
KD aus NBR

Form MKX 1

Coupler with integral hose tail ***without*** *BSP thread connection.*
Seal 'KD' of NBR

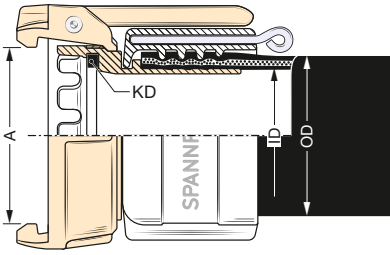

mit Gewindeverbindung.
'GD' aus Polyurethan
'KD' aus NBR

Form MKX 2

Coupler and hose tail joined by BSP threading.
Captive seal 'GD' of polyurethane.
Seal 'KD' of NBR

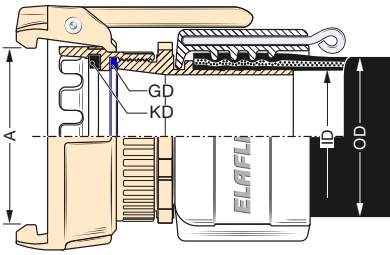

Vaterkupplung und Schlauchstutzen aus gepresstem Messing.
Al = Stutzen und Kupplung Aluminium

'TW' adapter and tail of hot stamped brass
Al = adapter and tail of aluminium

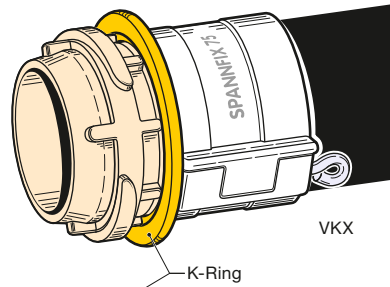

ohne Gewindeverbindung aus einem Stück gepresst. Mit Nylon-Kurvenschutzring (K-Ring)

Form VKX 1

Adapter with integral hose tail ***without*** *BSP thread connection, with K-ring of nylon*

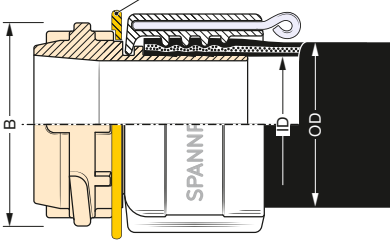

mit Gewindeverbindung.
GD aus Polyurethan

Form VKX 2

Adapter and hose tail joined by BSP threading.
Captive seal 'GD' of polyurethane

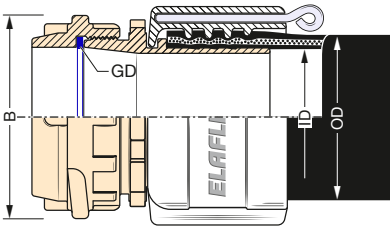

TECHNISCHE ÄNDERUNGEN VORBEHALTEN · NACHDRUCK UND KOPIEN NUR MIT UNSEREM EINVERSTÄNDNIS · *Specifications subject to change without notice · Copyright ELAFLEX*

Zubehör + Ersatzteile · *Accessories + Spare Parts*

1

Blindkappe MB für VK-Schlauchkupplungen. Lieferbar aus Pressaluminium, Pressmessing und Edelstahl.

***Dust cap MB** for VK hose couplings. Available of aluminum, brass or stainless steel.*

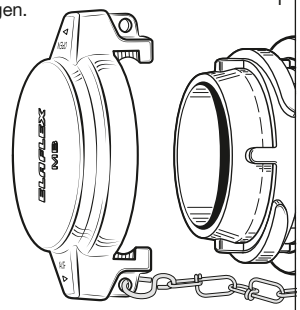

siehe Seite 311 · *see page 311*

2

Blindstopfen VB für MK-Schlauchkupplungen. Lieferbar aus Polyamid, Pressaluminium, Pressmessing und Edelstahl.

***Dust plug VB** for MK hose couplings. Available of polyamide, aluminium, brass or stainless steel.*

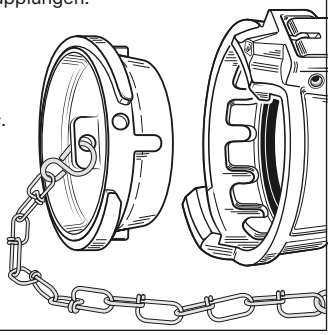

siehe Seite 313 · *see page 313*

3

Kurvenschutzring für einteilige VK-Schlauchkupplungen. Aus verschleißfestem gelben Nylon (Polyamid).

***Protective collar** for one-piece VK hose couplings. Of wear resistant polyamide (yellow).*

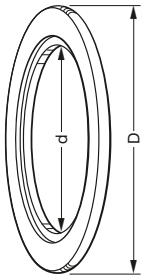

GRÖSSE *Size*	D mm	d mm	BESTELLNR. *Part No.*
50	89	45	K-Ring 1½"
	89	58	K-Ring 2"
80	122	75	K-Ring 2½"
	122	90	K-Ring 3"
100	152	114	K-Ring 4"

4

Ersatzhebel für 'TW'-Kupplung MK aus Pressmessing. Komplett mit Niet, Kipphebel und Feder. Niet und Feder aus Edelstahl. Hebel und Kipphebel aus Pressmessing.

***Spare lever for 'TW' coupling MK of hot stamped brass**. Complete with pin, tipping lever and spring. Pin and spring of stainless steel. Lever and tipping lever of hot stamped brass.*

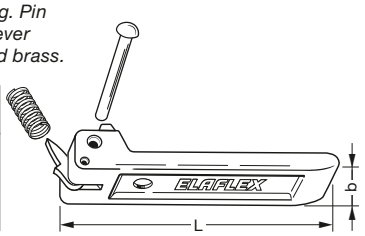

GRÖSSE *Size*	L mm	b mm	BESTELLNR. *Part No.*
50	100	23	TWH 50
80	110	29	TWH 80
100	120	29	TWH 100

5

Kupplungsdichtung '**KD**' nach EN 14420-6, für normalen Saug-/Druckbetrieb

Form TWD

*Coupling seal '**KD**' acc. EN 14420-6, for normal pressure/suction operation*

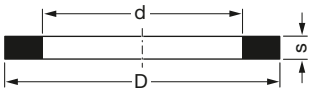

GRÖSSE *Size*	D mm	d mm	s mm	WERKSTOFF *Material*	BESTELLNR. *Part Number*
50 (2")	61,5	49	4,8	NBR schwarz / *black*	TWD 50
				NBR weiß / *white*	TWD 50 W
				Hypalon® grün / *CSM green*	TWD 50 Hy
				PU honigfarben / *amber*	TWD 50 PU
				Viton® schwarz / *FKM black*	TWD 50 Vi
	60,5	49	4,5	PTFE weiß / *white*	TWD 50 TD
	61,5	49	4,8	NBR-Kern / *core*, PTFE-Mantel / *encapsulated*	TWD 50 TM
80 (3")	92	77	6	NBR schwarz / *black*	TWD 80
				NBR weiß / *white*	TWD 80 W
				Hypalon® grün / *CSM green*	TWD 80 Hy
				PU honigfarben / *amber*	TWD 80 PU
				Viton® schwarz / *FKM black*	TWD 80 Vi
				VAMAC® bis / *up to 200°C*	TWD 80 BIT
	90	77	5,5	PTFE weiß / *white*	TWD 80 TD
	92	77	6	NBR-Kern / *core*, PTFE-Mantel / *encapsulated*	TWD 80 TM

6

Kupplungsdichtung '**KD**' nach EN 14420-6, für Saug- und Druckbetrieb

Form TWO

*Coupling lip seal '**KD**' acc. EN 14420-6, for pressure/suction operation*

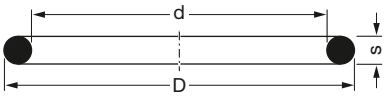

GRÖSSE *Size*	D mm	d mm	s mm	WERKSTOFF *Material*	BESTELLNUMMER *Part Number*
100 (4")	114	100	7	NBR schwarz / *black*	TWO 100
				NBR weiß / *white*	TWO 100 W
				Hypalon® grün / *CSM green*	TWO 100 Hy
				Viton® schwarz / *FKM black*	TWO 100 Vi
				NBR-Kern / *core*, PTFE-Mantel / *encapsulated*	TWO 100 TM

7

Kupplungsdichtung '**KD**', für Druck- und hohe Saugbeanspruchung, mittelhart, mit Dichtlippe

Form GSD

*Coupling lip seal '**KD**', for pressure and high suction operation, medium hard, profilated*

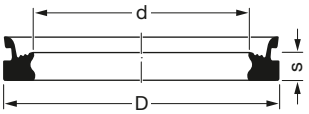

GRÖSSE *Size*	D mm	d mm	s mm	WERKSTOFF *Material*	BESTELLNR. *Part Number*
50 (2")	61,5	49	4,8	NBR schwarz / *black*	GSD 50
				Hypalon® grün / *CSM green*	GSD 50 Hy
				Polyurethan blau / *PU blue*	GSD 50 PU
				Viton® schwarz / *FKM black*	GSD 50 Vi
80 (3")	92	77	6	NBR schwarz / *black*	GSD 80
				Hypalon® grün / *CSM green*	GSD 80 Hy
				Polyurethan blau / *PU blue*	GSD 80 PU
				Viton® schwarz / *FKM black*	GSD 80 Vi
				Viton® Extreme	GSD 80 ETP

8

Gewindedichtung '**GD**' nach EN 14420-6

Form GD

*Thread seal '**GD**' according to EN 14420-6*

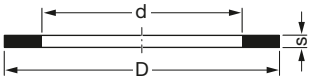

GRÖSSE *Size*	D mm	d mm	s mm	WERKSTOFF *Material*	BESTELLNUMMER *Part Number*
40 (1½")	48	39	2	Polyurethan blau / *PU blue*	VD 48/39
				Thermopac	HBD 48/*39*
				Teflon® / *PTFE*	TD 48/*39*
50 (2")	60	49	2	Polyurethan blau / *PU blue*	VD 60/49
				Thermopac	HBD 60/*49*
				Teflon® / *PTFE*	TD 60/*49*
80 (3")	88	77	3	Polyurethan blau / *PU blue*	VD 88/*77*
				Thermopac	HBD 88/*77*
				Teflon® / *PTFE*	TD 88/*77*
100 (4")	114	100	3	Polyurethan blau / *PU blue*	VD 114/100
				Thermopac	HBD 114/*100*
				Teflon® / *PTFE*	TD 114/*100*

Weitere Dichtungs-Typen siehe Seite 387 - 393 · *For seal types see pages 387 - 393*

GE-WICHT Weight Approx. ≈ kg	TW-KUPPLUNG ART + GRÖSSE TW Coupling Type + Size DN	FÜR SCHLAUCHGRÖSSE For Hose Size ID mm	ID in.	OD mm	KUPPLUNG FORM Coupler Style Form	BESTELL-NUMMER Part Number Type
MK VKC MKC VK						
System 'TW' + **Spannloc** (VG 85328)						
1,4	MK 50 (2") B = 71 mm Ø	32	1¼"	43 – 46	MKC 2	MKC 32.50
1,0		38	1½"	50 – 53	MKC 1	MKC 38
1,5					MKC 2	MKC 38.50
1,2		40	–	53 – 56	MKC 2	MKC 40.50
1,3		45	1¾"	58 – 61	MKC 2	MKC 45.50
1,2		50	2"	63 – 67	MKC 1	MKC 50
1,5					MKC 2	MKC 50.50
3,1	MK 80 (3") B = 103 mm Ø	50	2"	63 – 67	MKC 2	MKC 50.80
2,3		63	2½"	78 – 82	MKC 2	MKC 63.80
2,9		65	2½"	78 – 82	MKC 2	(MKC 65.80)
2,4		75	3"	89 – 94	MKC 1	MKC 75
1,2					MKC 1	MKC 75 Al
2,9					MKC 2	MKC 75.80
3,1		80	–	94 – 97	MKC 2	(MKC 80.80)
5,1	MK 100 (4") B = 129 mm Ø	75	3"	89 – 94	MKC 2	MKC 75.100
4,5		100	4"	114 – 119	MKC 1	MKC 100
3,6					MKC 1	MKC 100 L
5,8					MKC 2	MKC 100.100

'**GD**' **Gewindedichtung**: Für Heißbitumen-Einsatz statt Polyurethan blau (Standard) unbedingt Thermopac (HBD) verwenden. Für Sondereinsätze auch aus PTFE (Teflon) lieferbar. '**KD**' **Kupplungsdichtung**: Statt aus NBR (Standard) auch lieferbar aus EPDM, Hypalon®, Viton® oder Polyurethan als TW-Flachdichtung (Standard) oder GSD-Formdichtung. Auch aus PTFE lieferbar, jedoch wegen Härte rückfragen. Beständigkeitsübersicht siehe Seite 250.

*'**GD**' **Captive seal**: For hot asphalt only take Thermopac (HBD) instead of polyurethane blue (standard). PTFE (Teflon) white available for special applications. Resistance chart see page 250.*
*'**KD**' **Coupling seal**: Instead of NBR (standard) available of EPT, CSM, FKM or polyurethane as TW flat seal (standard) or GSD form seal. Also available of PTFE but inquire regarding hardness.*

0,7	VK 50 (2") A = 77 mm Ø	32	1¼"	43 – 46	VKC 2	VKC 32.50
0,8		38	1½"	50 – 53	VKC 1	VKC 38
0,9					VKC 2	VKC 38.50
0,9		40	–	53 – 56	VKC 2	VKC 40.50
1,0		45	1¾"	58 – 61	VKC 2	VKC 45.50
0,9		50	2"	63 – 67	VKC 1	VKC 50
1,2					VKC 2	VKC 50.50
2,0	VK 80 (3") A = 110 mm Ø	50	2"	63 – 67	VKC 2	VKC 50.80
2,2		63	2½"	78 – 82	VKC 1	VKC 63
1,8					VKC 2	VKC 63.80
2,2		65	2½"	78 – 82	VKC 2	VKC 65.80
2,0		75	3"	89 – 94	VKC 1	VKC 75
1,0					VKC 1	VKC 75 Al
2,3					VKC 2	VKC 75.80
2,3		80	–	94 – 97	VKC 2	(VKC 80.80)
3,6	VK 100 (4") A = 140,5 mm Ø	75	3"	89 – 94	VKC 2	VKC 75.100
3,5		100	4"	114 – 119	VKC 1	VKC 100
2,0					VKC 1	VKC 100 Al
4,2					VKC 2	VKC 100.100

'TW'-Schlauchkupplungen nach EN 14420-6 mit wiederverwendbaren **SPANNLOC**-Klemmbacken aus Pressaluminium. Schrauben und Muttern aus Stahl. Nenndruck bis 16 bar.

*'**TW**' **Hose couplings** EN 14420-6 with re-usable **SPANNLOC** bolted clamps of hot stamped aluminium. Bolts and nuts of steel. W.P. up to 16 bar.*

Mutterkupplung und Schlauchstutzen aus gepresstem Messing.
L = Stutzen aus Alu
Al = Stutzen und Kupplung Aluminium

'TW' coupler and tail of hot stamped brass
L = tail of aluminium
Al = all aluminium

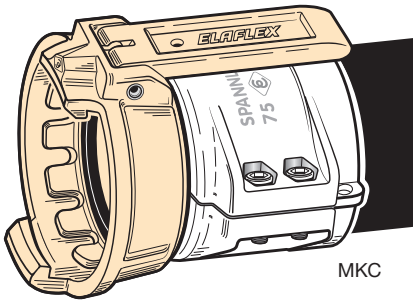

MKC

ohne Gewindeverbindung, aus einem Stück gepresst.
'KD' aus NBR

Form MKC 1

*Coupler with integral hose tail, **without** BSP thread connection. Seal 'KD' of NBR*

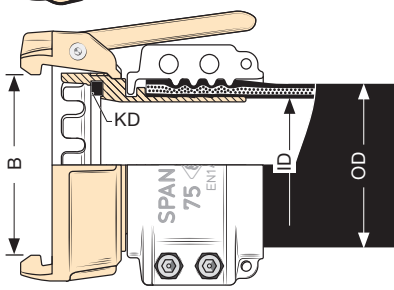

mit Gewindeverbindung.
'GD' aus Polyurethan.
'KD' aus NBR

Form MKC 2

*Coupler and hose tail **joined** by BSP thread. Captive seal 'GD' of polyurethane. Seal 'KD' of NBR*

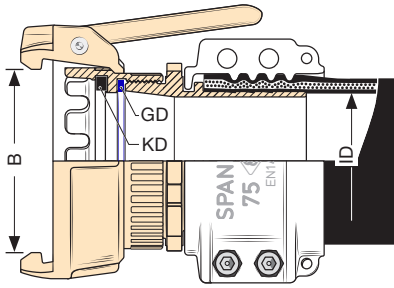

Vaterkupplung und Schlauchstutzen aus gepresstem Messing.
Al = Stutzen und Kupplung Aluminium

TW adapter and tail of hot stamped brass
Al = all aluminium

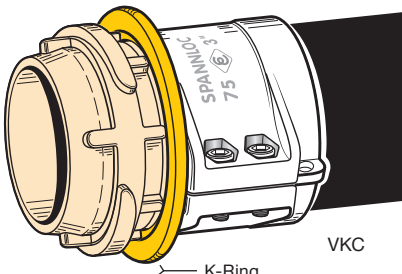

VKC

K-Ring

ohne Gewindeverbindung, aus einem Stück gepresst. Mit Nylon-Kurvenschutzring (K-Ring).

Form VKC 1

*Adapter with integral hose tail, **without** BSP thread connection, with K-ring of nylon.*

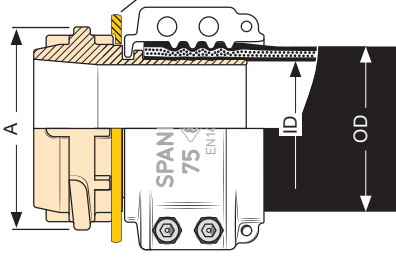

mit Gewindeverbindung. 'GD' aus Polyurethan blau

Form VKC 2

*Adapter and hose tail **joined** by BSP thread. Captive seal 'GD' of polyurethane blue*

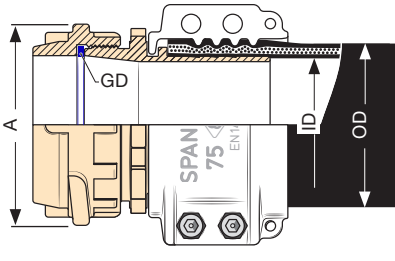

TECHNISCHE ÄNDERUNGEN VORBEHALTEN · NACHDRUCK UND KOPIEN NUR MIT UNSEREM EINVERSTÄNDNIS · Specifications subject to change without notice · Copyright ELAFLEX

Montagewerkzeug · *Assembling Tools*

1

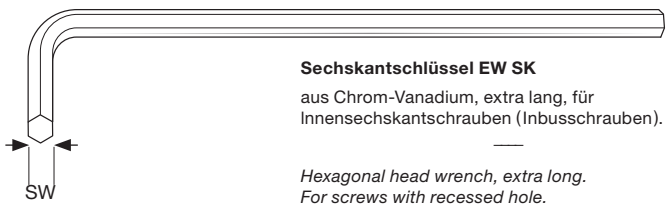

Sechskantschlüssel EW SK

aus Chrom-Vanadium, extra lang, für Innensechskantschrauben (Inbusschrauben).

Hexagonal head wrench, extra long. For screws with recessed hole.

für Schraube *For Bolt*	SW mm	Bestellnummer *Part No.*
M 4 (f. MK 100 Ms, MK 100 SS, SK)	3	EW SK 3
M 6 (f. MB 80 TS, VK 80 TS, SC 13–40)	5	EW SK 5
M 8 (f. MB 80 TS, VK 80 TS, SC 45–80)	6	EW SK 6
M 10 (f. SC 100, SC 125)	8	EW SK 8
M 12 (f. SC 150)	10	EW SK 10

2

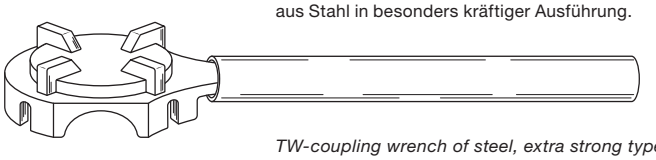

Kupplungsschlüssel EW K

aus Stahl in besonders kräftiger Ausführung.

TW-coupling wrench of steel, extra strong type. For assembling of MK and VK-couplings

für TW-Kupplung *For Coupling*	Kupplungsgröße *Size*	Bestellnummer *Part No.*
MK 50 + VK 50	DN 50	EW K 50 St
MK 80 + VK 80	DN 80	EW K 80 St

3

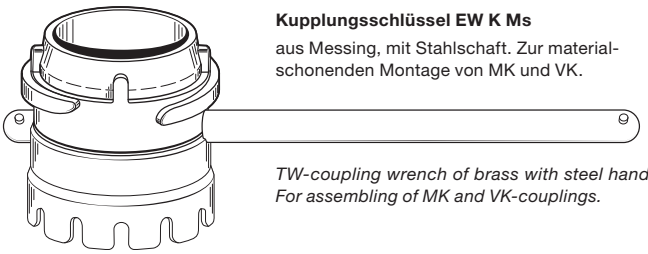

Kupplungsschlüssel EW K Ms

aus Messing, mit Stahlschaft. Zur materialschonenden Montage von MK und VK.

TW-coupling wrench of brass with steel handle. For assembling of MK and VK-couplings.

für TW-Kupplung *For Coupling*	Kupplungsgröße *Size*	Bestellnummer *Part No.*
MK 50 + VK 50	DN 50	EW K 50 Ms
MK 80 + VK 80	DN 80	EW K 80 Ms
MK 100 + VK 100	DN 100	EW K 100 Ms

4

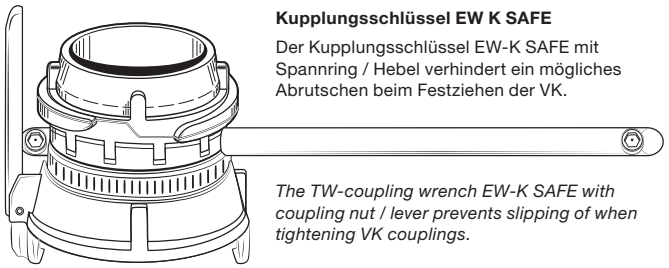

Kupplungsschlüssel EW K SAFE

Der Kupplungsschlüssel EW-K SAFE mit Spannring / Hebel verhindert ein mögliches Abrutschen beim Festziehen der VK.

The TW-coupling wrench EW-K SAFE with coupling nut / lever prevents slipping of when tightening VK couplings.

für TW-Kupplung *For Coupling*	Kupplungsgröße *Size*	Bestellnummer *Part No.*
VK 50	DN 50	EW K 50 SAFE Ms
VK 80	DN 80	EW K 80 SAFE Ms
VK 100	DN 100	EW K 100 SAFE Ms

5

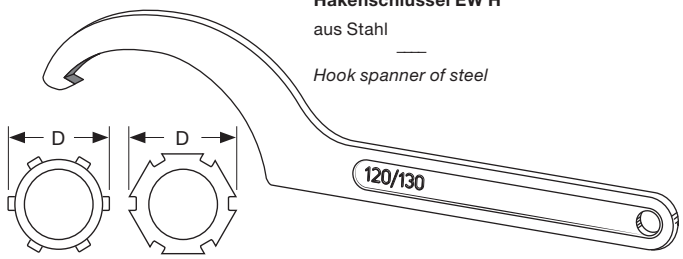

Hakenschlüssel EW H

aus Stahl

Hook spanner of steel

D mm	für Größe *For Size*	Bestellnummer *Part No.*
50 – 60	1¼" – 1½"	EW H 52-55
68 – 75	2"	EW H 68-75
80 – 90	2½"	EW H 80-90
95 – 100	3"	EW H 95-100
120 – 130	4"	EW H 120-130

6

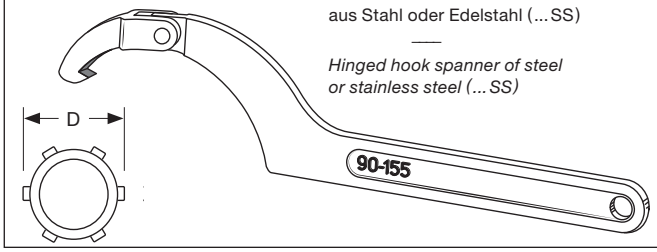

Gelenkhakenschlüssel EW GH

aus Stahl oder Edelstahl (...SS)

Hinged hook spanner of steel or stainless steel (...SS)

D mm	für Größe *For Size*	Bestellnummer *Part No.*
60 – 90	1½" – 2½"	EW GH 60-90
60 – 90	1½" – 2½"	EW GH 60-90 SS
80 – 155	2½" – 4"	EW GH 90-155
80 – 155	2½" – 4"	EW GH 90-155 SS

7

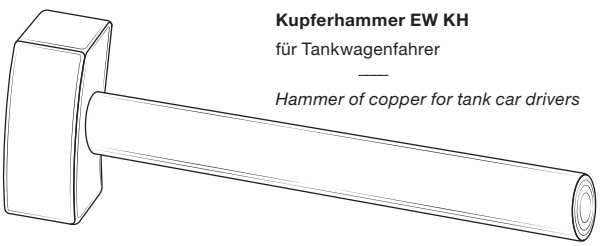

Kupferhammer EW KH

für Tankwagenfahrer

Hammer of copper for tank car drivers

Gewicht *Weight*	Bestellnummer *Part No.*
500 Gramm	EW KH 500
1000 Gramm	EW KH 1000

System 'TW' + **Spannfix** (VG 85328)

GE-WICHT *Weight Approx.* ≈ kg	TW-KUPPLUNG ART + GRÖSSE *TW Coupling Type + Size* DN	FÜR SCHLAUCHGRÖSSE *For Hose Size* ID mm	ID in.	OD mm	KUPPLUNG FORM *Coupler Style* Form	BESTELL-NUMMER *Part Number* Type
1,6	MK 50 (2") A = 71 mm Ø	38	1½"	50 – 52	MKX 2	MKX 38.50 SS
1,0		50	2"	63 – 67	MKX 1	MKX 50 SS [1]
1,5					MKX 2	MKX 50.50 SS
3,1	MK 80 (3") A = 103 mm Ø	50	2"	63 – 67	MKX 2	MKX 50.80 SS
2,9		63	2½"	78 – 81	MKX 2	MKX 63.80 SS
2,1		75	3"	89 – 92	MKX 1	MKX 75 SS [1]
2,9					MKX 2	MKX 75.80 SS
5,3	MK 100 (4") A = 129 mm Ø	100	4"	115 – 118	MKX 2	MKX 100.100 SS

Die Mutterkupplung ist **alternativ mit aktiver Hebelsicherung** MK-A lieferbar, s. Seite 252.

'GD' Gewindedichtung: Standardwerkstoff glasfaserverstärktes PTFE, auf Wunsch auch aus Polyurethan, Viton®, EPDM oder Thermopac (s. Seite 387).

'KD' Kupplungsdichtung: Standardwerkstoff Hypalon® (MK 50 und MK 80 als GSD-Formdichtung, MK 100 als O-Ring). TW-Flachdichtungen, O-Ringe oder GSD-Formdichtungen auch lieferbar aus NBR, EPDM, Viton®, Viton® Extreme ETP, Silikon und Polyurethan (siehe Seite 393). Bei PTFE wegen Härte rückfragen.

Alle Schlauchkupplungen auch lieferbar mit zusätzlicher Teflon® PFA Beschichtung im produktberührten Bereich, siehe Seite 252.

*The female coupling is **alternatively available with Active Safeguard Lever MK-A**, see page 252.*

*'**GD**' **Captive seal**: Standard material reinforced PTFE, on request also available of polyurethane, Viton®, EPDM or Thermopac (see page 387).*

*'**KD**' **Coupling seal**: Standard material CSM (MK 50 and MK 80 as GSD form seal, MK 100 as O-ring). TW flat seals, O-rings or GSD form seals also available of NBR, EPT, FKM, Viton® Extreme, silicone and polyurethane (see page 393). For PTFE please ask back because of hardness.*

All hose couplings also available with additonal Teflon® PFA coating on parts in contact with the medium, see page 252.

GE-WICHT *Weight Approx.* ≈ kg	TW-KUPPLUNG ART + GRÖSSE *TW Coupling Type + Size* DN	FÜR SCHLAUCHGRÖSSE *For Hose Size* ID mm	ID in.	OD mm	KUPPLUNG FORM *Coupler Style* Form	BESTELL-NUMMER *Part Number* Type
1,0	VK 50 (2") B = 77 mm Ø	38	1½"	50 – 52	VKX 2	VKX 38.50 SS
0,8		50	2"	63 – 67	VKX 1	VKX 50 SS [1]
1,2					VKX 2	VKX 50.50 SS
2,0	VK 80 (3") B = 110 mm Ø	50	2"	63 – 67	VKX 2	VKX 50.80 SS
2,2		63	2½"	78 – 81	VKX 2	VKX 63.80 SS
1,7		75	3"	89 – 92	VKX 1	VKX 75 SS [1]
2,3					VKX 2	VKX 75.80 SS
3,7	VK 100 (4") B = 140,5 mm Ø	100	4"	115 – 118	VKX 2	VKX 100.100 SS

[1] Einteilige Form mit integriertem Stutzen, **ohne** Gewindedichtung 'GD': kein Nachziehen erforderlich, kürzere Baulänge, geringeres Gewicht.

*[1] One-piece construction with integrated hose tail, **without** captive seal 'GD': no tightening necessary, shorter length, less weight.*

'TW'-Schlauchkupplungen nach EN 14420-6 (DIN 28450) mit Schlauchstutzen aus Edelstahl. Mit wiederverwendbarem **SPANNFIX**-Sicherheitseinband aus Pressaluminium, Stifte aus Edelstahl. Max. Betriebsdruck 16 bar.

*'**TW**' **Hose couplings** EN 14420-6 of stainless steel with reusable **SPANNFIX** pinned safety clamps of hot stamped aluminium, pins of stainless steel. W P. up to 16 bar.*

MK-Kupplungen aus 1.4408, Schlauchstutzen aus 1.4408 (1.4571). 'GD' aus PTFE, 'KD' aus Hypalon® (grün)

Coupler of AISI 316 Hose tail of AISI 316 (AISI 316 Ti). Captive seal 'GD' of PTFE. Seal 'KD' of CSM (green)

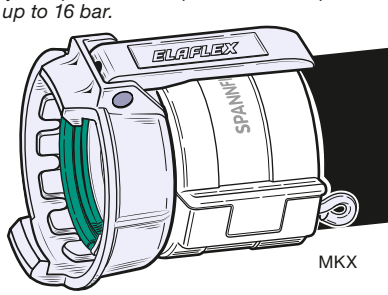

MKX

Einteilige Kupplung ohne Gewindeverbindung. 'KD' aus Hypalon® (grün)

Form MKX 1

One-piece coupler with integral hose tail, without thread connection. Seal 'KD' of CSM (green)

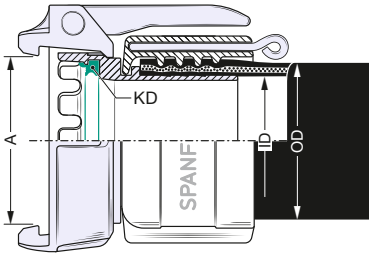

Zweiteilige Kupplung mit Gewindeverbindung. 'GD' aus PTFE, 'KD' aus Hypalon® (grün)

Form MKX 2

Two piece coupler joined by BSP threading. Captive seal 'GD' of PTFE. Seal 'KD' of CSM (green)

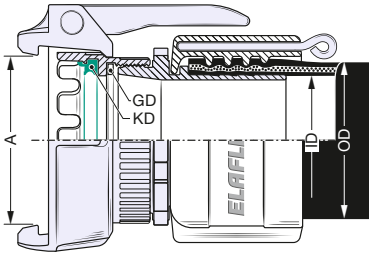

VK-Kupplungen aus 1.4408, Schlauchstutzen aus 1.4408 (1.4571), 'GD' aus PTFE

Adapter of AISI 316 and hose tail of AISI 316 (AISI 316 Ti). Captive seal 'GD' of PTFE

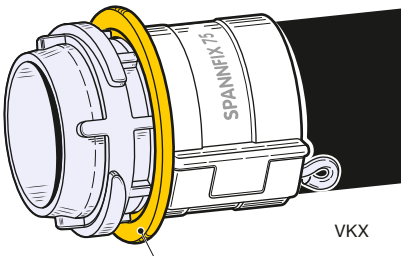

VKX

K-Ring

Einteilige Kupplung ohne Gewindeverbindung. Mit Kurvenschutzring (K-Ring) aus Polyamid

Form VKX 1

One piece adapter with integral hose tail, without BSP thread connection with K-ring of polyamide

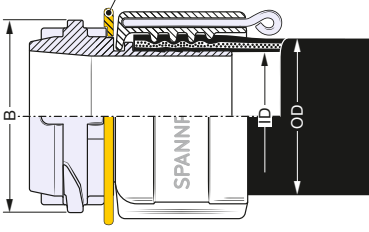

Zweiteilige Ausführung mit Gewindeverbindung. 'GD' aus PTFE

Form VKX 2

Two piece adapter joined by BSP threading. Captive seal 'GD' of PTFE

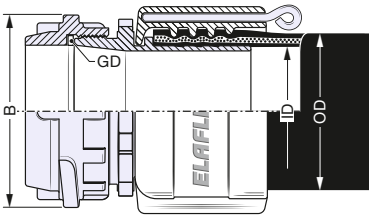

TECHNISCHE ÄNDERUNGEN VORBEHALTEN · NACHDRUCK UND KOPIEN NUR MIT UNSEREM EINVERSTÄNDNIS · *Specifications subject to change without notice* · *Copyright ELAFLEX*

Beständigkeitsübersicht Armaturen · *Chemical Resistance Chart Fittings*

MEDIEN, MEDIENGRUPPEN Wenn nicht anders angegeben, bei Raumtemperatur. Bei Gemischen alle Komponenten beachten! — ***FLUIDS, FLUID GROUPS*** *If not otherwise stated, at ambient temperature.* *All components of mixtures must be considered!*	Messing *brass, bronze* **Ms**	Aluminium *aluminium* **Alu**	S 235 JR *carbon steel* **St**	Edelstahl 1.4571 *stainl. steel 316 Ti* **SS**	mit Beschichtung *Teflon® PFA Cover* **SSE**	Polyamid *polyamide* **PA (P)**	Polypropylen *polypropylene* **PP**
Aliphatische Kohlenwasserstoffe wie Benzin, Diesel, Öle, Petroleum *Aliphatic hydrocarbons as gasoline, diesel, fuel oil, crude oil, petroleum*	A	A	A	A	A	A	C
Otto-Kraftstoffe mit Aromaten-, Ether-, Methanolzusätzen nach DIN *Gasoline with aromatic, ether and methanol additives*	A	A	A	A	A	A	C
Aromatische Kohlenwasserstoffe wie Benzol, Toluol, Xylol *Aromatic hydrocarbons as benzene, tuluene, xylene*	A	A	A	A	A	A	C
Chlorierte Kohlenwasserst. wie Methylenchlorid, Per- und Trichlorethylen *Chlorinated hydrocarbons as methylene chloride, per- and tri-chloroethylene*	A	(A)	A	A	A	A	C
Alkohole wie Ethanol, Butanol, Methanol, Isopropylalkohol *Alcohols as ethanol, butanol, methanol, isopropyl alcohol*	A	A	A	A	A	A	B
Amine wie Anilin, Butylamin, Pyridin, Diethylamin, Triethylamin *Amines as aniline, butylamine, pyridine, diethyl amine, triethyl amine*	A	A	A	A	A	Angabe Medium erforderlich *Please enquire medium*	B
Acetate, Aldehyde, Ester, Ether *Acetates, aldehydes, ester, ether*	A	A	A	A	A	A-B	B
Ketone wie Aceton, Methylethylketon (MEK), Cyclohexanon *Ketones as acetone, methyl ethyl ketone, cyclohexanone*	A	A	A	A	A	A	B
Glykole, Enteisungsflüssigkeiten, Frostschutzmittel, Glysantin *Glycol, defrosting fluids, anti-freezing fluids*	A	B	A	A	A	A	A
Wasser, Abwasser, Seewasser, Kühlwasser – auch ölhaltig *Water, sewage, seawater, cooling water – also containing oil*	A	B	B	A	A	A	A
Asphalt, Heißbitumen, Teer bis 200° C *Asphalt, hot bitumen, tar up to 200° C*	A	C	C	A	-	-	C
Teeröle wie Braun- und Steinkohlenteeröl, Kresol, Phenol *Tar oils as lignite-tar oil, coal-tar oil, cresol, phenol*	A	B	A	A	A	C	C
Sattdampf, gesättigter Nassdampf bis 220° C *High pressure wet saturated steam up to 220° C*	A	C	A	A	-	-	C
Eisen-III-chlorid *Iron-III-chloride*	C	C	C	C	A	C	A
Ammoniak wässrig, Flüssigdünger *Ammonia liquid, liquid fertilizer*	C	B	A	A	A	A	A
Salzlösungen wie Carbonate, Chloride, Nitrate, Phosphate *Salt solutions as carbonates, chlorides, nitrates, phosphates*	A-B	B-C	B	A	A	A	A
Laugen wie Kalilauge, Natronlauge, Reinigungslaugen 100° C *Alkalis as potassium hydroxide, sodium hydroxide, cleaning lyes up to 100° C*	B	C	B	A	A	B	A
Ameisensäure *Formic acid*	A-B	B	B	A	A	C	A
Chlorsulfonsäure *Chlorosulfonic acid*	C	C	B	B	A	C	C
Chromsäure *Chromic acid*	C	C	B	A	A	C	A
Essigsäure *Acetic acid*	C	C	B	A	A	C	A
Flußsäure, Fluorwasserstoffsäure *Hydrofluoric acid*	C	C	C	C	A	C	A
Oxalsäure *Oxalic acid*	C	B	C	A	A	B	A
Phosphorsäure *Phosphoric acid*	C	C	C	A	A	C	A
Salpetersäure *Nitric acid* → 30 % 30 – 70 % 70 – 90 %	C C C	C C C	C C C	A A A	A A A	C C C	A C C
Salzsäure *Hydrochloric acid*	C	C	C	C	A	C	A
Schwefelsäure *Sulfuric acid* → 65 % 65 – 95 % 96 %	C C C	C C C	C C A	C B A	A A A	C C C	A A A

A = gut geeignet
good, fluid has little or no effect

B = bedingt geeignet (z. B. Korrosion, Rost, Abtrag, Quellung)
fair, fluid has minor effect (corrosion, rust, erosion, swelling)

C = nicht geeignet
not suitable

Vorbehalt: Eine Garantie für diese allgemeinen Informations-Angaben wird nicht übernommen. Sie wurden den Druckschriften der Rohstoffhersteller entnommen. Zu beachten ist, dass sich die Angaben nur auf reine Medien und keine Gemische beziehen.

—

***Reservation**: The validity of these general information data cannot be guaranteed. The data have been taken from publications of various manufacturers. Please note, that the data refer to pure media only (no mixtures).*

TECHNISCHE ÄNDERUNGEN VORBEHALTEN · NACHDRUCK UND KOPIEN NUR MIT UNSEREM EINVERSTÄNDNIS · *Specifications subject to change without notice* · *Copyright ELAFLEX*

System TW + **Spannloc** (VG 85328)

1,6	MK 50 (2") B = 71 mm Ø	38	1½"	50 – 53	MKC 2	MKC 38.50 SS
1,1		50	2"	63 – 67	MKC 1	MKC 50 SS [1]
1,6					MKC 2	MKC 50.50 SS
3,2	MK 80 (3") B = 103 mm Ø	50	2"	63 – 67	MKC 2	MKC 50.80 SS
3,0		63	2½"	78 – 82	MKC 2	MKC 63.80 SS
2,2		75	3"	89 – 92	MKC 1	MKC 75 SS [1]
3,0					MKC 2	MKC 75.80 SS
5,9	MK 100 (4") B = 129 mm Ø	100	4"	114 – 119	MKC 2	MKC 100.100 SS

Die Mutterkupplung ist **alternativ mit aktiver Hebelsicherung** MK-A lieferbar, s. Seite 252.

'GD' Gewindedichtung: Standardwerkstoff PTFE, auf Wunsch auch aus Polyurethan, Viton®, EPDM oder Thermopac (s. Seite 387).

'KD' Kupplungsdichtung: Standardwerkstoff Hypalon® (MK 50 und MK 80 als GSD-Formdichtung, MK 100 als O-Ring). TW-Flachdichtungen, O-Ringe oder GSD-Formdichtungen auch lieferbar aus NBR, EPDM, Viton®, Viton® Extreme ETP, Silikon und Polyurethan (siehe Seite 393). Bei PTFE wegen Härte rückfragen.

Alle Schlauchkupplungen auch lieferbar mit zusätzlicher Teflon® PFA Beschichtung der flüssigkeitsbenetzten Teile, siehe Seite 252.

*The female coupling is **alternatively available with Active Safeguard Lever MK-A**, see page 252.*

*'**GD**' **Captive seal**: Standard material PTFE, on request also available of polyurethane, Viton®, EPDM or Thermopac (see page 387).*

*'**KD**' **Coupling seal**: Standard material CSM (MK 50 and MK 80 as GSD form seal, MK 100 as O-ring). TW flat seals, O-rings or GSD form seals also available of NBR, EPT, FKM, Viton® Extreme, silicone and polyurethane (see page 393). For PTFE please ask back because of hardness.*

All hose couplings also available with additonal Teflon® PFA coating, see page 252.

1,0	VK 50 (2") A = 77 mm Ø	38	1½"	50 – 53	VKC 2	VKC 38.50 SS
0,9		50	2"	63 – 67	VKC 1	VKC 50 SS [1]
1,3					VKC 2	VKC 50.50 SS
2,1	VK 80 (3") A = 110 mm Ø	50	2"	63 – 67	VKC 2	VKC 50.80 SS
2,3		63	2½"	78 – 82	VKC 2	VKC 63.80 SS
1,8		75	3"	89 – 92	VKC 1	VKC 75 SS [1]
2,4					VKC 2	VKC 75.80 SS
4,3	VK 100 (4") A = 140,5 mm Ø	100	4"	114 – 119	VKC 2	VKC 100.100 SS

[1] Einteilige Form **ohne** Gewindedichtung 'GD': kein Nachziehen erforderlich, kürzere Baulänge, geringeres Gewicht.

[1] *One-piece construction with integrated hose tail, **without** captive seal 'GD': no tightening necessary, shorter length, less weight.*

'TW'-Schlauchkupplungen nach EN 14420-6 (DIN 28450) mit Schlauchstutzen aus Edelstahl. Mit wiederverwendbaren **SPANNLOC**-Sicherheitsklemmen aus Pressaluminium. Schrauben und Muttern aus Stahl. Nenndruck bis 16 bar.

***'TW' hose couplings** EN 14420-6 of stainless steel with reusable **SPANNLOC** safety clamps of hot stamped aluminium. Bolts and nuts of steel. Working pressure up to 16 bar.*

MK-Kupplungen aus 1.4408, Schlauchstutzen aus 1.4408 (1.4571). 'GD' aus PTFE, 'KD' aus Hypalon® (grün)

Coupler of AISI 316 Hose tail of AISI 316 (AISI 316 Ti). Captive seal 'GD' of PTFE. Seal 'KD' of CSM (green)

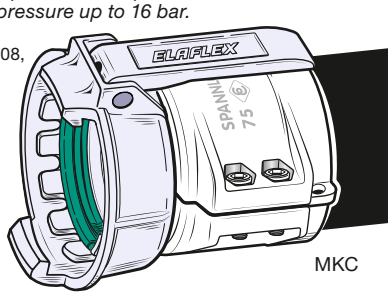

MKC

Einteilige Kupplung ohne Gewindeverbindung. 'KD' aus Hypalon® (grün)

Form MKC 1

One-piece coupler with integral hose tail, without thread connection. Seal 'KD' of CSM (green)

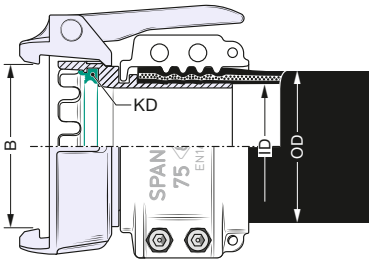

Zweiteilige Kupplung mit Gewindeverbindung. 'GD' aus PTFE, 'KD' aus Hypalon® (grün)

Form MKC 2

Two piece coupler joined by BSP threading. Captive seal 'GD' of PTFE. Seal 'KD' of CSM (green)

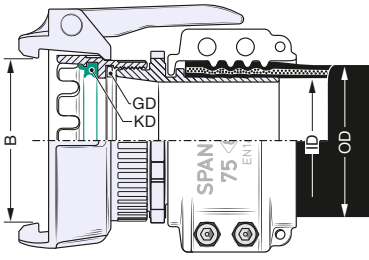

VK-Kupplungen aus 1.4408, Schlauchstutzen aus 1.4408 (1.4571), 'GD' aus PTFE

Adapter of AISI 316 and hose tail of AISI 316 (AISI 316 Ti). Captive seal 'GD' of PTFE

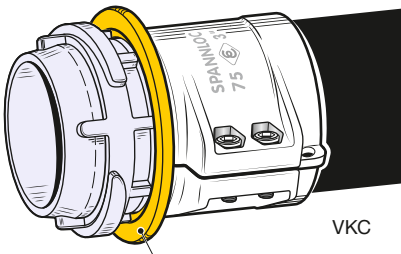

VKC

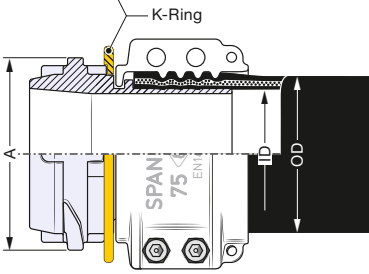

Einteilige Kupplung ohne Gewindeverbindung. Mit Kurvenschutzring (K-Ring) aus Polyamid

Form VKC 1

One piece adapter with integral hose tail, without BSP thread connection with K-ring of polyamide

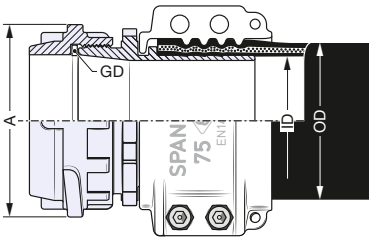

Zweiteilige Ausführung mit Gewindeverbindung. 'GD' aus PTFE

Form VKC 2

Two piece adapter joined by BSP threading. Captive seal 'GD' of PTFE

Sonderausführungen · *Special Types*

1

PFA-beschichtete TW-Armaturen · *PFA coated TW Couplings*

Type MKX ... SSE

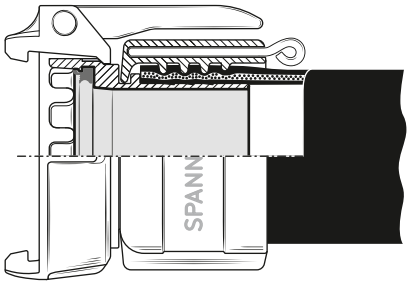

Type MKC ... SSE

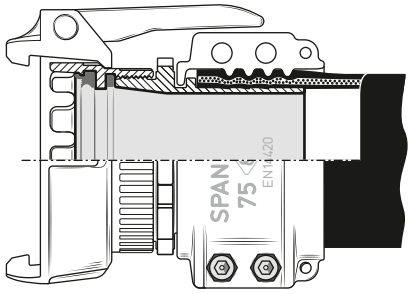

Ein- und zweiteilige Tankwagen-Schlauchkupplungen aus rostfreiem Stahl wie auf Katalogseiten 249 u. 251 beschrieben, jedoch zusätzlich **im produktberührten Bereich mit Teflon® PFA beschichtet** (entspricht den FDA-Anforderungen). Farbe: rot. Details siehe Information 3.18.

Die PFA-Beschichtung wird eingesetzt, wenn die chemische Beständigkeit von Edelstahl nicht ausreicht, wie z. B. für Salzsäure, Eisen-III-Chlorid, verdünnte Schwefelsäure.

Beständigkeitsübersicht s. Seite 250.

Bestellnummer: ... **SSE**

—

Teflon® PFA
Beschichtung · *Coating*

Type VKX ... SSE

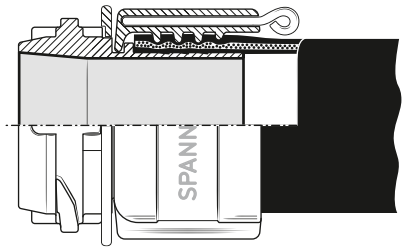

Type VKC ... SSE

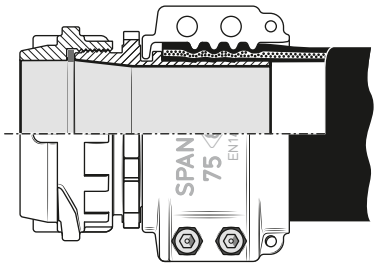

One and two piece couplings *of stainless steel as described on catalogue page 249 and 251, but* ***parts in contact with the medium additional coated with Teflon® PFA*** *(FDA compliant). Colour: red. For details please see Information 3.18.*

The PFA coating is used when the chemical resistance of stainless steel is not sufficient like for hydrochloric acid, ferro-III-chloride, diluted sulfuric acid.

Resistance chart see page 250.

Part Number*: ...* ***SSE***

2

Aktive Hebelsicherung · *Active Safeguard Lever*

Mutterkupplung mit
aktiver Hebelsicherung
(siehe Information 6.06)

—

Female hose coupling with
Active Safeguard Lever
(see Information 6.06)

Type MKX-A ... SS

Type MKC-A ... SS

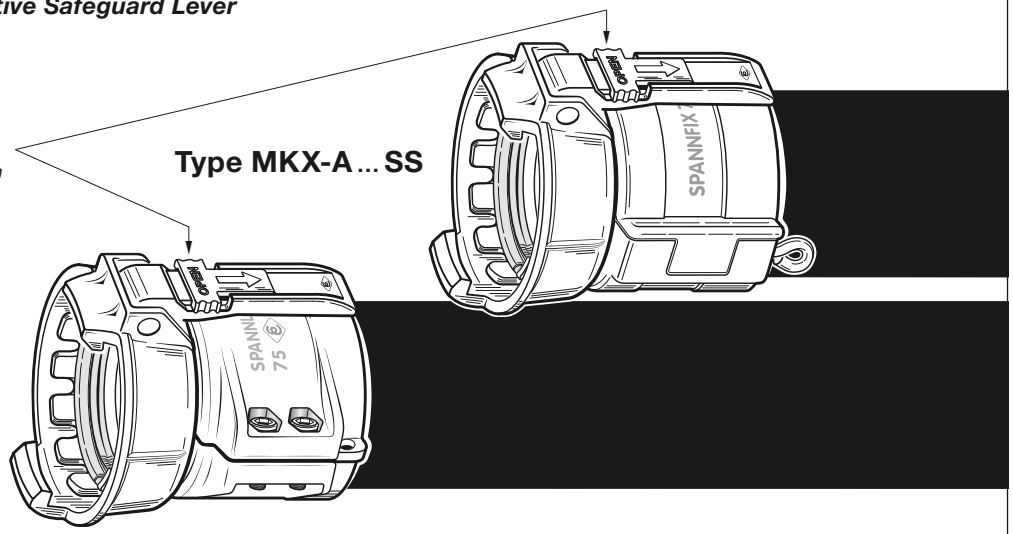

3

Sicherheits-Schlaucheinbindungen · *Safety Hose Clamps*

Type SPANNLOC (SC)

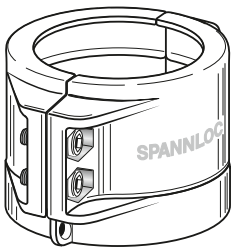

Type SPANNFIX (SX)

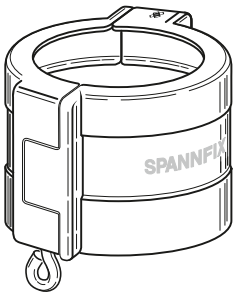

Wiederverwendbare Sicherheits-Schlaucheinbindungen SPANNLOC und SPANNFIX auch lieferbar aus **chemisch vernickeltem Aluminium**. SPANNLOC auch lieferbar aus **Pressmessing** und **Edelstahl**.

Bestellnummer:	(SC ... Ni)	(SX ... Ni)
	SC ... Ms	
	SC ... SS	SX ... SS

—

Reusable SPANNLOC and SPANNFIX safety hose clamps also available ***of aluminium nickel-plated****.*
SPANNLOC also available of ***hot stamped brass*** *and* ***stainless steel****.*

Part Number*:*	*(SC ... Ni)*	*(SX ... Ni)*
	SC ... Ms	
	SC ... SS	*SX ... SS*

GRUPPE 2 *Section*	GE-WICHT *Weight Approx.* ≈ kg	KUPPLUNG FORM + GRÖSSE *Coupling Form + Size* in.	FÜR SCHLAUCHGRÖSSE *For Hose Size* ID mm	ID in.	OD mm	SPANN-KLEMMEN *Span Clamps* Form	BESTELL-NUMMER *Part Number* Type
	0,2	AVK ½" (d = 24,1 mm)	13	½"	22 – 25	Spannloc	(AVKC 13 SS)
	0,2 0,2	AVK ¾" (d = 32,1 mm)	19	¾"	30 – 32 30 – 33	Spannfix Spannloc	AVKX 19 SS AVKC 19 SS
	0,4 0,4	AVK 1" (d = 36,7 mm)	25	1"	36 – 38 36 – 39	Spannfix Spannloc	AVKX 25 SS AVKC 25 SS
	0,5 0,5	AVK 1¼" (d = 45,5 mm)	32	1¼"	43 – 45 43 – 46	Spannfix Spannloc	AVKX 32 SS AVKC 32 SS
	0,7 0,7	AVK 1½" (d = 53,4 mm)	38	1½"	50 – 52 50 – 53	Spannfix Spannloc	AVKX 38 SS AVKC 38 SS
	0,8 0,9	AVK 2" (d = 63 mm)	50	2"	63 – 67 63 – 67	Spannfix Spannloc	AVKX 50 SS AVKC 50 SS
	1,3 1,4	AVK 2½" (d = 75,8 mm)	63	2½"	78 – 81 78 – 82	Spannfix Spannloc	AVKX 63 SS AVKC 63 SS
	1,6 1,7	AVK 3" (d = 91,5 mm)	75	3"	89 – 92 89 – 94	Spannfix Spannloc	AVKX 75 SS AVKC 75 SS
	4,3 4,9	AVK 4" (d = 119,5 mm)	100	4"	115 – 118 114 – 119	Spannfix Spannloc	(AVKX 100 SS) (AVKC 100 SS)
	0,3	AMK ½" (d = 24,4 mm)	13	½"	22 – 25	Spannloc	(AMKC 13 SS)
	0,4 0,4	AMK ¾" (d = 32,4 mm)	19	¾"	30 – 32 30 – 33	Spannfix Spannloc	AMKX 19 SS AMKC 19 SS
	0,4 0,4	AMK 1" (d = 37,3 mm)	25	1"	36 – 38 36 – 39	Spannfix Spannloc	AMKX 25 SS AMKC 25 SS
	0,7 0,7	AMK 1¼" (d = 46 mm)	32	1¼"	43 – 45 43 – 46	Spannfix Spannloc	AMKX 32 SS AMKC 32 SS
	1,1 1,1	AMK 1½" (d = 54 mm)	38	1½"	50 – 52 50 – 53	Spannfix Spannloc	AMKX 38 SS AMKC 38 SS
	1,4 1,5	AMK 2" (d = 63,8 mm)	50	2"	63 – 67 63 – 67	Spannfix Spannloc	AMKX 50 SS AMKC 50 SS
	1,8 1,9	AMK 2½" (d = 76,5 mm)	63	2½"	78 – 81 78 – 82	Spannfix Spannloc	AMKX 63 SS AMKC 63 SS
	2,4 2,5	AMK 3" (d = 92,2 mm)	75	3"	89 – 92 89 – 94	Spannfix Spannloc	AMKX 75 SS AMKC 75 SS
	4,0 4,6	AMK 4" (d = 120,3 mm)	100	4"	115 – 118 114 – 119	Spannfix Spannloc	(AMKX 100 SS) (AMKC 100 SS)
	0,5 0,5	AMK ¾" (d = 32,4 mm)	19	¾"	30 – 32 30 – 33	Spannfix Spannloc	AMKX 19 SS EASY AMKC 19 SS EASY
	0,7 0,7	AMK 1" (d = 37,3 mm)	25	1"	36 – 38 36 – 39	Spannfix Spannloc	AMKX 25 SS EASY AMKC 25 SS EASY
	0,8 0,8	AMK 1¼" (d = 46 mm)	32	1¼"	43 – 45 43 – 46	Spannfix Spannloc	AMKX 32 SS EASY AMKC 32 SS EASY
	0,9 0,9	AMK 1½" (d = 54 mm)	38	1½"	50 – 52 50 – 53	Spannfix Spannloc	AMKX 38 SS EASY AMKC 38 SS EASY
	1,1 1,2	AMK 2" (d = 63,8 mm)	50	2"	63 – 67 63 – 67	Spannfix Spannloc	AMKX 50 SS EASY AMKC 50 SS EASY

AMK ... EASY:

EASYLOC® Mutterkupplung mit Hebelarretierung, für höchste Sicherheit gegen unbeabsichtigtes Lösen der Hebel. Weitere Informationen siehe umseitig.

EASYLOC® female coupler with lever lock for highest safety against unwanted opening of the levers. For further Information overleaf.

Zusatz-Bestellnummer · *Additional Part Number*

Alle Hebelarm-Schlauchkupplungen aus Edelstahl auch lieferbar mit zusätzlicher **Teflon® PFA Beschichtung** der produktberührten Flächen, siehe umseitig. *AVK and AMK also available with additonal **Teflon® PFA coating** of surfaces in contact with medium, see overleaf.*	... SSE

'Camlock'-Hebelarm-Schlauchkupplungen nach EN 14420-7, mit SPANNFIX- oder SPANNLOC-Sicherheitseinband aus Pressaluminium. Betriebsdruck bis 16 bar (DN 100 bis 10 bar).

'Camlock' hose couplings to EN 14420-7 with SPANNFIX or SPANNLOC clamps of hot stamped aluminium. Working pressure up to 16 bar. (DN 100 up to 10 bar.)

Vaterkupplung mit Schlauchstutzen, aus Edelstahl 1.4408.

Type AVK

Male adapter and hose tail, of stainless steel AISI 316.

Mutterkupplung mit Schlauchstutzen, aus Edelstahl 1.4408. Kupplungs-dichtung AKD aus Hypalon®*)

Type AMK

*Female coupler and hose tail, of stainless steel AISI 316. Coupler seal AKD of CSM**)*

Beständigkeitsübersicht Armaturen siehe Seite 250

Chemical resistance chart fittings see page 250

EASYLOC®-Mutterkupplung mit automatischer Hebelarretierung und Schlauchstutzen, aus Edelstahl 1.4408. Kupplungs-dichtung AKD aus Hypalon®*)

Type AMK EASY

*EASYLOC® female coupler with automatic lever lock and hose tail, of stainless steel AISI 316. Coupler seal AKD of CSM**)*

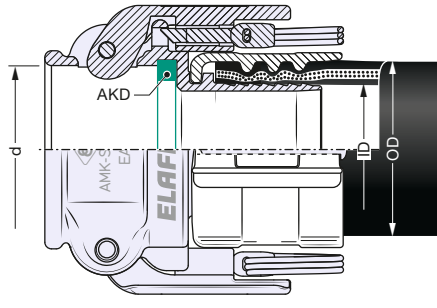

*) Weitere Materialien verfügbar.
Übersicht Kupplungsdichtungen siehe Seite 395.

Further materials available. Overview coupler seals see page 395.

TECHNISCHE ÄNDERUNGEN VORBEHALTEN · NACHDRUCK UND KOPIEN NUR MIT UNSEREM EINVERSTÄNDNIS · *Specifications subject to change without notice · Copyright ELAFLEX*

1985
Revision 10.2019

Alle Schlauchkupplungen auch als zweiteilige Ausführung mit Gewindeverbindung lieferbar. Beispiel: AMKC 50.50 SS

All hose couplings also available as two-piece hose couplings, joined by BSP threading. Example: AMKC 50.50 SS

1

PFA-beschichtete Schlauchkupplungen · *PFA coated Couplings*

Type AVK ... SSE

Type AMK ... SSE

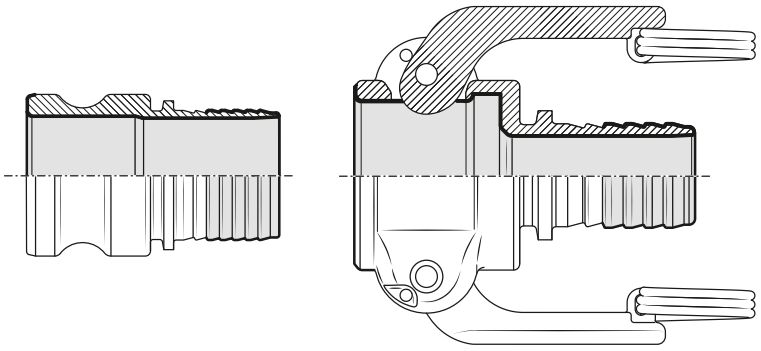

Teflon® PFA
Beschichtung · *Coating*

Schlauchkupplungen aus Edelstahl wie auf Katalogseiten 255 beschrieben, jedoch zusätzlich **im produktberührten Bereich mit Teflon® PFA beschichtet** (FDA-konform). Farbe: rot. Details siehe Information 3.18.

Die PFA-Beschichtung wird eingesetzt, wenn die chemische Beständigkeit von Edelstahl nicht ausreicht, wie z. B. für Salzsäure, Eisen-III-Chlorid, verdünnte Schwefelsäure.

Beständigkeitsübersicht Armaturen siehe Seite 250, Beständigkeitsübersicht Dichtungen siehe Seite 396.

Zusatz-Bestellnummer: ... SSE

***Couplings** of stainless steel as described on catalogue page 255, but **parts in contact with the medium additional coated with Teflon® PFA** (FDA compliant). Colour: red. For details please see Information 3.18.*

The PFA coating is used when the chemical resistance of stainless steel is not sufficient like for hydrochloric acid, ferro-III-chloride, diluted sulfuric acid.

Resistance chart fittings see page 250, resistance chart seals see page 396.

Additional Part Number: ... SSE

FÜR SCHLAUCHGRÖSSE *For Hose Size*			SPANNKLEMMEN *Span Clamps*	BESTELLNUMMER *Part Number*
ID mm	ID in.	OD mm	Form	Type
13	½"	22–25	Spannloc	(AVKC 13 SSE)
19	¾"	30–32 30–33	Spannfix Spannloc	AVKX 19 SSE AVKC 19 SSE
25	1"	36–38 36–39	Spannfix Spannloc	AVKX 25 SSE AVKC 25 SSE
32	1¼"	43–45 43–46	Spannfix Spannloc	AVKX 32 SSE AVKC 32 SSE
38	1½"	50–52 50–53	Spannfix Spannloc	AVKX 38 SSE AVKC 38 SSE
50	2"	63–67 63–67	Spannfix Spannloc	AVKX 50 SSE AVKC 50 SSE
63	2½"	78–81 78–82	Spannfix Spannloc	AVKX 63 SSE AVKC 63 SSE
75	3"	89–92 89–94	Spannfix Spannloc	AVKX 75 SSE AVKC 75 SSE
100	4"	115–118 114–119	Spannfix Spannloc	(AVKX 100 SSE) (AVKC 100 SSE)
13	½"	22–25	Spannloc	(AMKC 13 SSE)
19	¾"	30–32 30–33	Spannfix Spannloc	AMKX 19 SSE AMKC 19 SSE
25	1"	36–38 36–39	Spannfix Spannloc	AMKX 25 SSE AMKC 25 SSE
32	1¼"	43–45 43–46	Spannfix Spannloc	AMKX 32 SSE AMKC 32 SSE
38	1½"	50–52 50–53	Spannfix Spannloc	AMKX 38 SSE AMKC 38 SSE
50	2"	63–67 63–67	Spannfix Spannloc	AMKX 50 SSE AMKC 50 SSE
63	2½"	78–81 78–82	Spannfix Spannloc	AMKX 63 SSE AMKC 63 SSE
75	3"	89–92 89–94	Spannfix Spannloc	AMKX 75 SSE AMKC 75 SSE
100	4"	115–118 114–119	Spannfix Spannloc	(AMKX 100 SSE) (AMKC 100 SSE)

AMKX/C in DN 19 – 50 auch als EASYLOC-Ausführung lieferbar.

AMKX/C sizes ¾" – 2" also available in EASYLOC version.

2

EASYLOC® – EN 14420-7 Mutterkupplungen mit Hebelarretierung
EASYLOC® – EN 14420-7 Cam Locking Couplers with Lever Lock

Das 'Camlock' Lieferprogramm nach EN 14420-7 aus eigener Produktion wurde erweitert. Jetzt gibt es auch Mutterkupplungen in EASYLOC® Version mit automatischer Hebelarretierung.

EASYLOC® schützt gegen ungewolltes Lösen der Hebel während des Betriebs, z. B. durch starke Vibrationen, Pulsieren oder ein versehentliches Hinterhaken. Diese Ausführung bietet den höchstmöglichen Sicherheitsstandard beim Handling gefährlicher Medien und entspricht zu 100% der EN 14420-7.

EASYLOC® ist intuitiv und leicht zu bedienen; das Schließen erfolgt durch einfaches Anlegen der Hebel. Zum Öffnen wird einfach an den Ringösen gezogen, anschließend Betätigung der Hebel wie gewohnt.

The 'Camlock' product range to EN 14420-7 from our own production has been further expanded. Now female couplers are also available in EASYLOC® version with automatic lever lock.

EASYLOC® protects against unwanted opening of the levers and disconnection during operation, e. g. due to excessive vibration, pulsation or accidental disengagement due to operator error.

The new version offers the highest possible safety standard for the handling of hazardous cargo and is guaranteed to EN 14420-7 standard in every regard.

The operation is easy and self-explanatory; when the levers are closed they will automatically lock. To unlock, the eyelets are pulled and the levers are opened as usual.

'Camlock' Hebelarmkupplungen:
Sicherheit gegen unbeabsichtigtes Lösen der Hebel

'Camlock' Cam & Groove Couplings:
Safety against unwanted opening of the lever

marktübliche Standardqualität	Elaflex EN 14420-7 konforme Qualität aus eigener Produktion	Elaflex EN 14420-7 konforme Qualität aus eigener Produktion – **EASYLOC**-Ausführung
market standard quality	*Elaflex EN 14420-7 conform quality from our own production*	*Elaflex EN 14420-7 conform quality from our own production – **EASYLOC** version*

GRUPPE 2 Section	GE-WICHT Weight Approx.	KUPPLUNG FORM + GRÖSSE Coupling Form + Size	FÜR SCHLAUCHGRÖSSE For Hose Size			SPANN-KLEMMEN Span Clamps	BESTELL-NUMMER Part Number
	≈ kg	in.	ID mm	ID in.	OD mm	Form	Type
	0,2 0,2	AVK ¾" (d = 32,1 mm)	19	¾"	30 – 32 30 – 33	Spannfix Spannloc	AVKX 19 Ms AVKC 19 Ms
	0,4 0,4	AVK 1" (d = 36,7 mm)	25	1"	36 – 38 36 – 39	Spannfix Spannloc	AVKX 25 Ms AVKC 25 Ms
	0,6 0,6	AVK 1¼" (d = 45,5 mm)	32	1¼"	43 – 45 43 – 46	Spannfix Spannloc	AVKX 32 Ms AVKC 32 Ms
	0,7 0,7	AVK 1½" (d = 53,4 mm)	38	1½"	50 – 52 50 – 53	Spannfix Spannloc	AVKX 38 Ms AVKC 38 Ms
	0,9 1,0	AVK 2" (d = 63 mm)	50	2"	63 – 67 63 – 67	Spannfix Spannloc	AVKX 50 Ms AVKC 50 Ms
	1,4 1,5	AVK 2½" (d = 75,8 mm)	63	2½"	78 – 81 78 – 82	Spannfix Spannloc	AVKX 63 Ms AVKC 63 Ms
	1,7 1,8	AVK 3" (d = 91,5 mm)	75	3"	89 – 92 89 – 94	Spannfix Spannloc	AVKX 75 Ms AVKC 75 Ms
	3,7 4,3	AVK 4" (d = 119,5 mm)	100	4"	115 – 118 114 – 119	Spannfix Spannloc	AVKX 100 Ms AVKC 100 Ms
	0,2 0,2	AVK ¾" (d = 32,1 mm)	19	¾"	30 – 32 30 – 33	Spannfix Spannloc	(AVKX 19 Al) (AVKC 19 Al)
	0,2 0,2	AVK 1" (d = 36,7 mm)	25	1"	36 – 38 36 – 39	Spannfix Spannloc	(AVKX 25 Al) (AVKC 25 Al)
	0,2 0,2	AVK 1¼" (d = 45,5 mm)	32	1¼"	43 – 45 43 – 46	Spannfix Spannloc	(AVKX 32 Al) (AVKC 32 Al)
	0,3 0,3	AVK 1½" (d = 53,4 mm)	38	1½"	50 – 52 50 – 53	Spannfix Spannloc	(AVKX 38 Al) (AVKC 38 Al)
	0,4 0,5	AVK 2" (d = 63 mm)	50	2"	63 – 67 63 – 67	Spannfix Spannloc	(AVKX 50 Al) (AVKC 50 Al)
	0,7 0,7	AVK 2½" (d = 75,8 mm)	63	2½"	78 – 81 78 – 82	Spannfix Spannloc	(AVKX 63 Al) (AVKC 63 Al)
	0,8 0,9	AVK 3" (d = 91,5 mm)	75	3"	89 – 92 89 – 94	Spannfix Spannloc	AVKX 75 Al AVKC 75 Al
	1,5 1,9	AVK 4" (d = 119,5 mm)	100	4"	115 – 118 114 – 119	Spannfix Spannloc	AVKX 100 Al AVKC 100 Al
	0,4 0,4	AMK ¾" (d = 32,4 mm)	19	¾"	30 – 32 30 – 33	Spannfix Spannloc	AMKX 19 Ms AMKC 19 Ms
	0,4 0,4	AMK 1" (d = 37,3 mm)	25	1"	36 – 38 36 – 39	Spannfix Spannloc	AMKX 25 Ms AMKC 25 Ms
	1,0 1,0	AMK 1¼" (d = 46 mm)	32	1¼"	43 – 45 43 – 46	Spannfix Spannloc	AMKX 32 Ms AMKC 32 Ms
	1,3 1,3	AMK 1½" (d = 54 mm)	38	1½"	50 – 52 50 – 52	Spannfix Spannloc	AMKX 38 Ms AMKC 38 Ms
	1,3 1,4	AMK 2" (d = 63,8 mm)	50	2"	63 – 67 63 – 67	Spannfix Spannloc	AMKX 50 Ms AMKC 50 Ms
	2,4 2,5	AMK 2½"" (d = 76,5 mm)	63	2½"	78 – 81 78 – 82	Spannfix Spannloc	AMKX 63 Ms AMKC 63 Ms
	2,5 2,6	AMK 3" (d = 92,2 mm)	75	3"	89 – 92 89 – 94	Spannfix Spannloc	AMKX 75 Ms AMKC 75 Ms
	6,2 6,8	AMK 4" (d = 120,3 mm)	100	4"	115 – 118 114 – 119	Spannfix Spannloc	AMKX 100 Ms AMKC 100 Ms
	0,3 0,3	AMK ¾" (d = 32,4 mm)	19	¾"	30 – 32 30 – 33	Spannfix Spannloc	(AMKX 19 Al) (AMKC 19 Al)
	0,3 0,3	AMK 1" (d = 37,3 mm)	25	1"	36 – 38 36 – 39	Spannfix Spannloc	(AMKX 25 Al) (AMKC 25 Al)
	0,4 0,4	AMK 1¼" (d = 46 mm)	32	1¼"	43 – 45 43 – 46	Spannfix Spannloc	(AMKX 32 Al) (AMKC 32 Al)
	0,5 0,5	AMK 1½" (d = 54 mm)	38	1½"	50 – 52 50 – 53	Spannfix Spannloc	(AMKX 38 Al) (AMKC 38 Al)
	0,6 0,7	AMK 2" (d = 63,8 mm)	50	2"	63 – 67 63 – 67	Spannfix Spannloc	(AMKX 50 Al) (AMKC 50 Al)
	0,9 0,9	AMK 2½" (d = 76,5 mm)	63	2½"	78 – 81 78 – 82	Spannfix Spannloc	(AMKX 63 Al) (AMKC 63 Al)
	1,1 1,2	AMK 3" (d = 92,2 mm)	75	3"	89 – 92 89 – 94	Spannfix Spannloc	(AMKX 75 Al) (AMKC 75 Al)
	1,7 2,1	AMK 4" (d = 120,3 mm)	100	4"	115 – 118 114 – 119	Spannfix Spannloc	(AMKX 100 Al) (AMKC 100 Al)

'Camlock'-Hebelarm-Schlauchkupplungen nach EN 14420-7, mit SPANNFIX- oder SPANNLOC-Sicherheitseinband aus Pressaluminium. Betriebsdruck bis 16 bar. (DN 100 bis 10 bar.)

'Camlock' hose couplings to EN 14420-7 with SPANNFIX or SPANNLOC clamps of hot stamped aluminium. Working pressure up to 16 bar. (DN 100 up to 10 bar.)

Vaterkupplung mit Schlauchstutzen, aus Pressmessing

Type AVK

Male adapter with hose tail, of hot stamped brass

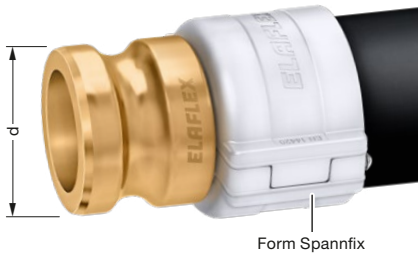

Form Spannfix

Vaterkupplung mit Schlauchstutzen, aus Pressaluminum

Type AVK

Male adapter with hose tail, of hot stamped aluminum

Form Spannloc

Beständigkeitsübersicht Armaturen siehe Seite 250

Chemical resistance chart fittings see page 250

Mutterkupplung mit Schlauchstutzen, aus Pressmessing. Hebel aus Edelstahl. Kupplungsdichtung AKD aus NBR*)

Type AMK

Female coupler with hose tail, of hot stamped brass. Lever of stainless steel. Coupler seal AKD of NBR)*

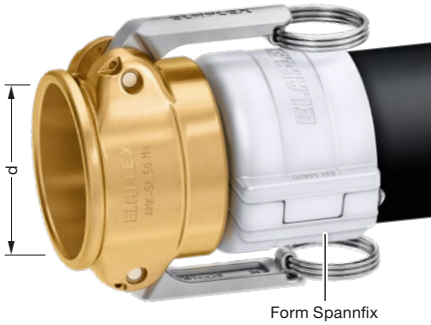

Form Spannfix

Mutterkupplung mit Schlauchstutzen, aus Pressaluminium. Hebel aus Edelstahl. Kupplungsdichtung AKD aus NBR*)

Type AMK

Female coupler with hose tail, of hot stamped aluminium. Lever of stainless steel. Coupler seal AKD of NBR)*

Form Spannloc

Weitere Materialien verfügbar.
Übersicht Kupplungsdichtungen siehe Seite 395.

*) *Further materials available. Overview coupler seals see page 395.*

Alle Schlauchkupplungen auch als zweiteilige Ausführung mit Gewindeverbindung lieferbar. Beispiel: AVKX 50.50 Ms

All hose couplings also available as two-piece hose couplings, joined by BSP threading. Example: AVKX 50.50 Ms

TECHNISCHE ÄNDERUNGEN VORBEHALTEN · NACHDRUCK UND KOPIEN NUR MIT UNSEREM EINVERSTÄNDNIS · *Specifications subject to change without notice · Copyright ELAFLEX*

Sonderausführungen · *Special Types*

1

Blindkappe AMB für Hebelarm-Schlauchkupplungen, lieferbar aus Edelstahl, Pressmessing und Pressaluminium (siehe Seite 341). Kette muss extra bestellt werden (siehe Seite 351).

Dust cap AMB *for cam locking hose couplings, available in stainless steel, hot stamped brass and hot stamped aluminium (see page 341). Chains must be ordered separately (see page 351).*

Type AMB

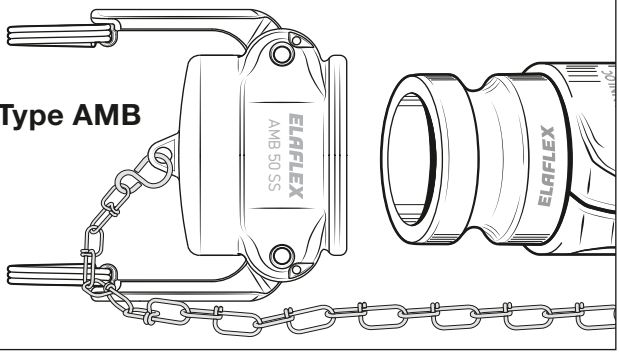

2

Blindstopfen AVB für Hebelarm-Schlauchkupplungen, lieferbar aus Edelstahl, Pressmessing und Pressaluminium (siehe Seite 343). Kette muss extra bestellt werden (siehe Seite 351).

Dust plug AVB *for cam locking hose couplings, available in stainless steel, hot stamped brass and hot stamped aluminium (see page 343). Chains must be ordered separately (see page 351).*

Type AVB

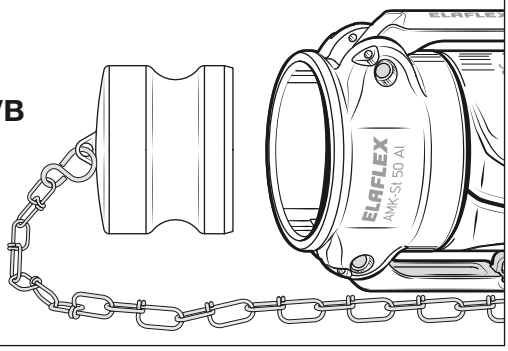

3

Hebelarm-Schlauchkupplungen nach MIL-C 27487

Lieferbar in den Größen DN 25 bis 75 mm aus Polypropylen.

Betriebsdruck bis 6 bar.

Hinweis: Polypropylen ist ein thermoplatischer Werkstoff und daher mechanisch und thermisch nicht so belastbar wie Metall. In Zweifelsfällen bitte mit Angabe über Medium, Temperatur und Betriebsdruck zurückfragen.

Cam locking hose couplings *to MIL-C 27487*

Available in sizes 1" up to 3" of polypropylene.

Working pressure up to 6 bar.

Note*: Polypropylene is a thermoplastic material and cannot be strained mechanically and thermically the same way as metal. If in doubt, please inquire with details about medium, temperature and pressure.*

Type AVKC ... PP

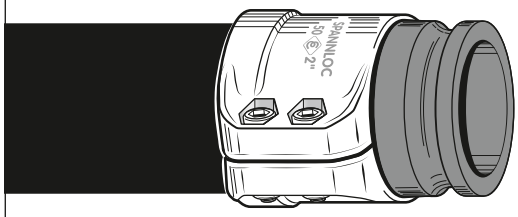

Type AMKC ... PP

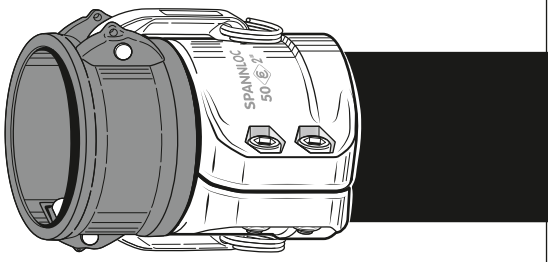

Type AVKX ... PP

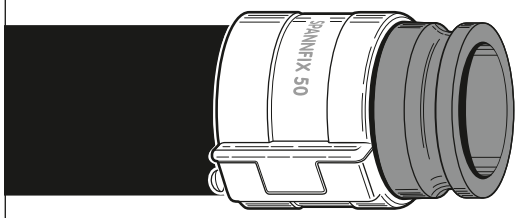

Type AMKX ... PP

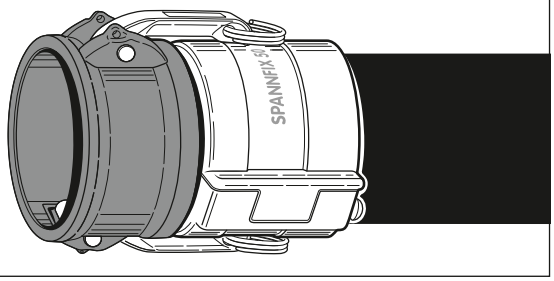

4

Schlauchkupplungen mit Hebelsystem nach MIL-C 27487, mit **Schlauchstutzen für Schelleneinband**.

Lieferbar aus Messing, Aluminium und Edelstahl in den Größen ½" bis 6", aus Polypropylen in den Größen ¾" bis 3".

Hinweis: Polypropylen ist ein thermoplatischer Werkstoff und daher mechanisch und thermisch nicht so belastbar wie Metall. In Zweifelsfällen bitte mit Angabe über Medium, Temperatur und Betriebsdruck zurückfragen.

Cam hose couplings *to MIL-C 27487, with* ***hose tail for clamp attachment****.*

Available ½" to 6" in brass, aluminium and stainless steel, ¾" up to 3" in polypropylene.

Note*: Polypropylene is a thermoplastic material and cannot be strained mechanically and thermically the same way as metal. If in doubt, please inquire with details about medium, temperature and pressure.*

Type AVKS ... SK

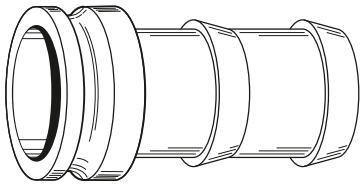

Type AMKS ... SK

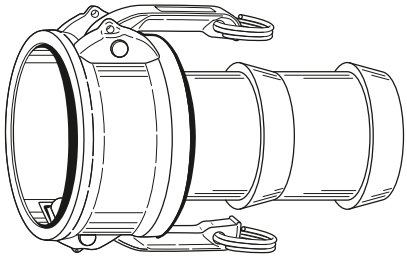

GRUPPE 2 Section	GE-WICHT Weight Approx. ≈ kg	KUPPLUNG ART + GRÖSSE Coupling Type + Size DN	FÜR SCHLAUCHGRÖSSE For Hose Size ID mm	ID in.	OD mm	SPANN-KLEMMEN Span Clamps Form	BESTELL-NUMMER Part Number Type

STORZ-Schlauchkupplungen analog DIN 14301, 14321, 14322 und 14323, mit SPANNFIX- oder SPANNLOC-Sicherheitseinband für Schläuche mit oder ohne Stahldrahtwendel. Für Saug- und Druckbetrieb bis 10 bar. Einsatz hauptsächlich für Wasser und Siloprodukte.

Hose couplings system STORZ analogue to DIN 14301, 14321, 14322 and 14323, with re-usable SPANNFIX or SPANNLOC clamps for hoses with or without steel helix. Working pressure up to 10 bar. Application e. g. for water and dry bulk products.

0,5 0,5	25 = D (d = 31 mm)	25	1"	36 – 38 36 – 39	Spannfix Spannloc	STKX 25 STKC 25
0,6 0,7	52 = C (d = 66 mm)	38	1½"	50 – 52 50 – 53	Spannfix Spannloc	STKX 38 STKC 38
0,7 0,8	52 = C (d = 66 mm)	50	2"	63 – 67 63 – 67	Spannfix Spannloc	STKX 50 STKC 50
1,1 1,2	75 = B (d = 89 mm)	75	3"	89 – 92 89 – 94	Spannfix Spannloc	STKX 75 STKC 75
2,3 3,0	110 = A (d = 133 mm)	100	4"	115 – 118 114 – 119	Spannfix Spannloc	STKX 100 STKC 100

Drehbare Kupplung, Schlauchstutzen und Klemmen aus Aluminium (Sonderausführungen aus Messing oder Edelstahl lieferbar). Dichtung NBR

System
STORZ

Storz coupler, hose tail and clamps of aluminium (special types of brass or stainless steel available). Captive seal of NBR

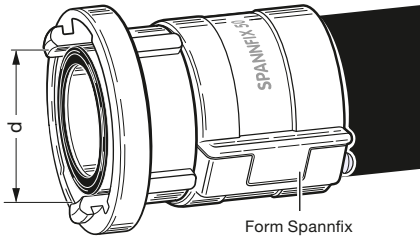

Hakenschlüssel **EW ABC**, siehe umseitig
*Hook spanner **EW ABC**, see overleaf*

*)	Für Bestellung von Ersatzdichtungen aus NBR schwarz (Standard) bitte Kupplungsgröße ergänzen. NBR weiß oder FKM, siehe Seite 395. *For ordering spare seals of NBR black (standard) please complete this part number with the coupler size. NBR white or FKM, see page 395.*	STKD ...*)

Ersatz-Lippendichtung aus NBR schwarz

Spare lip seal of NBR black

GUILLEMIN-Schlauchkupplungen nach EN 14420-8, zusätzlich mit SPANNFIX- oder SPANNLOC-Sicherheitseinband für Schläuche mit oder ohne Stahldrahtwendel. Für Saug- und Druckbetrieb bis 10 bar. Die Größe DN 100 (4") entspricht DIN 3795 für den genormten Kesselwagenanschluss für Staubgüter.

Hose couplings system GUILLEMIN to EN 14420-8, with re-usable SPANNFIX or SPANNLOC clamps for Working pressure up to 10 bar. Coupler DN 100 (4") to DIN 3795 for rail tanker adapter (dry products).

0,4 0,5	40 (d = 59 mm)	38	1½"	50 – 52 50 – 53	Spannfix Spannloc	GSKX 38 W GSKC 38 W
0,5 0,6	50 (d = 69 mm)	50	2"	63 – 67 63 – 67	Spannfix Spannloc	GSKX 50 W GSKC 50 W
1,1 1,2	75 (80) (d = 103 mm)	75	3"	89 – 92 89 – 94	Spannfix Spannloc	GSKX 75 W GSKC 75 W
1,9 2,5	100 (d = 123 mm)	100	4"	115 – 118 114 – 119	Spannfix Spannloc	GSKX 100 W GSKC 100 W

Kupplung, Schlauchstutzen mit Arretierung und Klemmen aus Aluminium (Sonderausführungen aus Edelstahl lieferbar). Dichtung NBR

System
GUILLEMIN

Guillemin coupler, with arresting device, hose tail and clamps of aluminium (special types of stainless steel available). Captive seal of NBR

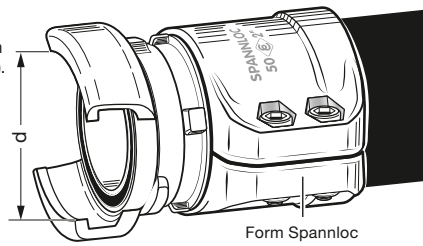

*)	Für Bestellung von Ersatzdichtungen aus NBR weiß (Standard) bitte Kupplungsgröße ergänzen. NBR schwarz oder FKM, siehe Seite 390. *For ordering spare seals of NBR white (standard) please complete this part number with the coupler size. NBR black or FKM, see page 390.*	GSKD ... W *)

Ersatzdichtung aus NBR weiß

Spare seal of NBR white

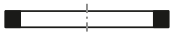

Rohrnut-Kupplungsanschluss nach VG 95954 für Bundeswehr-Pipelinesystem, mit SPANNLOC-Einband bis 25 bar Betriebsdruck. Dichtungen und Rohrnut-Klemmen müssen extra bestellt werden.

Hose tail with grooved end to VG 95954 with re-usable SPANNLOC clamps for working pressure up to 25 bar. Lips seals and connection devices have to be separately ordered.

3,2	100 (d = 114,3 mm)	100	4"	114 – 119	Spannloc	RNKC 100
9,6	150 (d = 168,3 mm)	150	6"	167 – 173	Spannloc	RNKC 150
16,2	200 (d = 219,1 mm)	200	8"	222 – 229	Spannloc	RNKC 200

Schlauchstutzen mit Nutende aus Stahl, verzinkt und chromatiert. SPANNLOC-Klemmen Aluminium

System
RNK
(Military)

Hose tail with 'Victaulic' type grooved end of steel, zinc plated and chromated. SPANNLOC clamps of aluminium

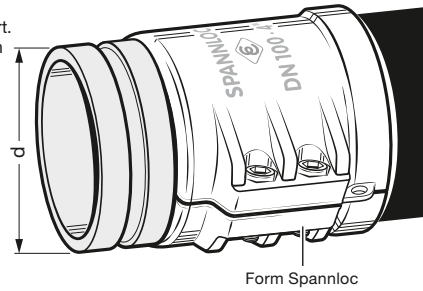

Rohrnut-Klemmendichtung (Lippendichtung), aus NBR *Lip seal for Victaulic coupler, of NBR*	RNKD 100 RNKD 150 RNKD 200

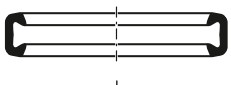
RNKD

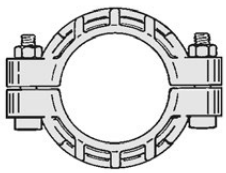
Rohrnut-Klemme

TECHNISCHE ÄNDERUNGEN VORBEHALTEN · NACHDRUCK UND KOPIEN NUR MIT UNSEREM EINVERSTÄNDNIS · *Specifications subject to change without notice · Copyright ELAFLEX*

Sonderausführungen + Montagewerkzeug · *Special Types + Assembling Tool*

1

FÜR GRÖSSEN *For Sizes*	BESTELLNUMMER *Part Number*
STORZ 52 = C	EW ABC
STORZ 75 = B	
STORZ 110 = A	

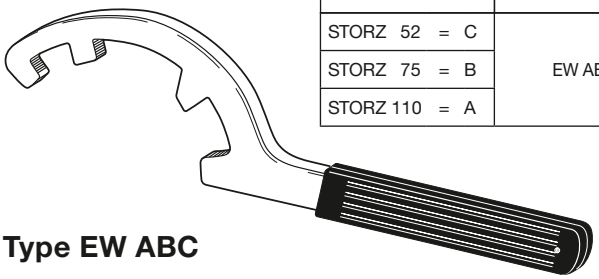

Type EW ABC

STORZ Kupplungsschlüssel

Hakenschlüssel aus Stahl zur Montage (Kupplung und Entkupplung) von STORZ-Kupplungen der Größen A, B und C.

Die Form des Schlüssels erlaubt das komplette Verbinden zweier Kupplungen bis zum Anschlag ohne Umsetzen.

Bestellnummer: **EW ABC**

STORZ Hook Spanner

Assembling tool of steel for coupling and uncoupling STORZ couplers of sizes A, B and C.

The shape of the tool permits the complete connection of two couplings up to the stop, without having to reset the spanner.

Part Number: ***EW ABC***

2

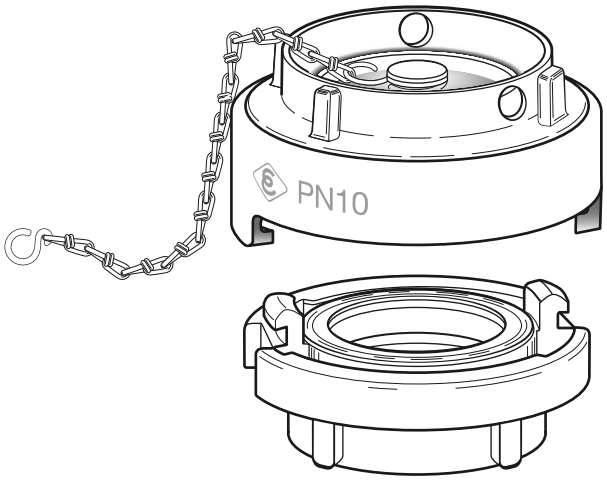

Type STORZ SHK

STORZ Sicherheitskupplung

Sonderausführung für den Einbau in Silofahrzeugen (Tank- und Kesselwagen). Beim Abkuppeln fällt der Sicherheits-Blinddeckel zunächst auf Halteklauen, evtl. vorhandener Druck wird abgebaut. Erst dann kann endgültig entkuppelt werden.

Lieferung als Kupplungssatz: Kupplungsteil, Blindkupplung und Knotenkette mit gehärteten S-Haken.

Material: Aluminium, Standarddichtung aus NBR weiß, Knotenkette aus Edelstahl.

Lieferbar in Nennweiten Storz C (NW 50), Storz B (NW 80), Storz A (NW 100), Storz 125, Storz 150. Kupplungsteil mit Innengewinde EN ISO 228.

Details siehe Information 3.10.

Bestellnummer: **STORZ SHK [...]**

STORZ Safety Coupling

Special version for road and rail tankers for bulk goods. During uncoupling, the safety dust plug first falls into holding claws, relasing an eventual pressure within the system. Only then the dust cap can be fully taken off.

The approved system is supplied as a set (coupler, dust cap and chain with hardened S-hooks).

Material: aluminium, standard seal of NBR white, chain of stainless steel.

Available in sizes Storz C (DN 50), Storz B (DN 80), Storz A (DN 100), Storz 125, Storz 150. Coupling piece with female BSP thread.

Details see Information 3.10.

Part Number: ***STORZ SHK [...]***

3

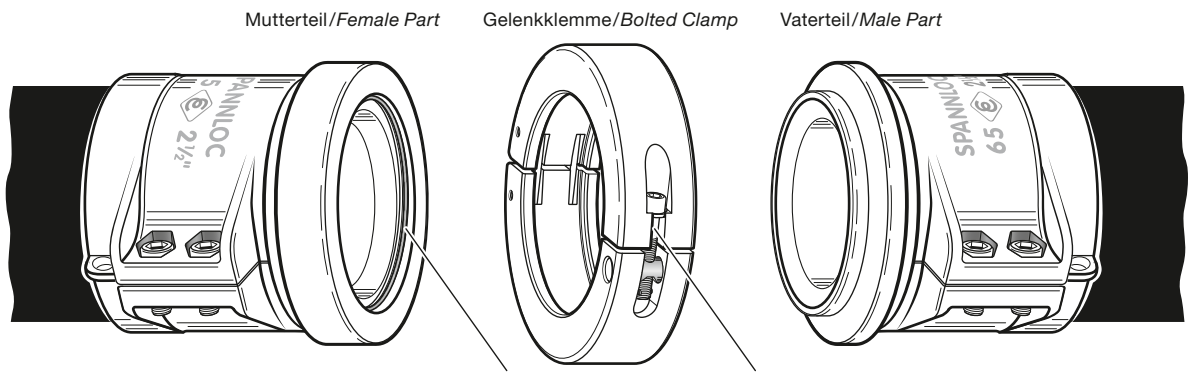

Type SPLIT CLAMP

Schlauchkupplungssystem nach MIL-C-24356A für die Verbindung von Marine-Förderschläuchen. Schlauchstutzen mit Vater-/Mutterteilanschluss aus Edelstahl oder Aluminium, mit Gelenkklemme aus Edelstahl oder Aluminium. Spannschraube aus Edelstahl.

Hose coupling system acc. to MIL-C-24356A for marine delivery hoses. Hose tails with male/female connection of stainless steel or aluminium, with bolted clamp of stainless steel or aluminium. Clamping screw of stainless steel.

BESTELLNUMMER / *Part Number* Type						
Mutterteil mit SPANNLOC-Klemmen/ *Female Part with SPANNLOC clamps*		Gelenkklemme/ *Bolted Clamp*		Vaterteil mit SPANNLOC-Klemmen/ *Male Part with SPANNLOC clamps*		Ersatzdichtung/ *Spare Seal*
Edelstahl *Stainless Steel*	Aluminium	Edelstahl *Stainless Steel*	Aluminium	Edelstahl *Stainless Steel*	Aluminium	NBR
SCMC 63 SS (2½")	SCMC 63 Al (2½")	BC 63 SS (2½")	BC 63 Al (2½")	SCVC 63 SS (2½")	SCVC 63 Al (2½")	SCMO 63
SCMC 100 SS (4")	SCMC 100 Al (4")	BC 100 SS (4")	BC 100 Al (4")	SCVC 100 SS (4")	SCVC 100 Al (4")	SCMO 100
SCMC 150 SS (6")	SCMC 150 Al (6")	BC 150 SS (6")	BC 150 Al (6")	SCVC 150 SS (6")	SCVC 150 Al (6")	SCMO 150

GRUPPE 2 Section	GE-WICHT Weight Approx. ≈ kg	FÜR SCHLAUCH-GRÖSSE For Hose Size ID mm	FÜR SCHLAUCH-GRÖSSE For Hose Size OD mm	FLANSCH-NENNWEITE Flange Diam. Nominal mm/in.	FLANSCHNORM NENNDRUCK Flange Standard Pressure Nominal *)	FLANSCH FORM Flange Style Form	BESTELL-NUMMER Part Number Type
	1,3	19 (¾")	30 – 33	DN 20	DIN PN 40 (PN 10, 16, 25, 40)	S	SFC 19.40
	1,2					F	FFC 19.40
	1,0			¾"	ASA 150	S	SFC 19.150
	1,2					F	FFC 19.150
	1,5				ASA 300	S	SFC 19.300
	1,7					F	FFC 19.300
	1,7	25 (1")	36 – 39	DN 25	DIN PN 40 (PN 10, 16, 25, 40)	S	SFC 25.40
	1,5					F	FFC 25.40
	1,3			1"	ASA 150	S	SFC 25.150
	1,7					F	FFC 25.150
	1,9				ASA 300	S	SFC 25.300
	2,1					F	FFC 25.300
	2,4	32 (1¼")	43 – 46	DN 32	DIN PN 40 (PN 10, 16, 25, 40)	S	SFC 32.40
	2,1					F	FFC 32.40
	1,7			1¼"	ASA 150	S	SFC 32.150
	1,8					F	FFC 32.150
	2,3				ASA 300	S	SFC 32.300
	2,7					F	FFC 32.300
	2,8	38 (1½")	50 – 53	DN 40	DIN PN 40 (PN 10, 16, 25, 40)	S	SFC 38.40
	2,3					F	FFC 38.40
	2,1			1½"	ASA 150	S	SFC 38.150
	2,2					F	FFC 38.150
	3,2				ASA 300	S	SFC 38.300
	4,0					F	FFC 38.300
	2,9	40	53 – 56	DN 40	DIN PN 40 (PN 10, 16, 25, 40)	S	SFC 40.40
	2,4					F	FFC 40.40
	3,6	50 (2")	63 – 67	DN 50	DIN PN 16 (PN 10, 16)	S	SFC 50.16
	3,2					F	FFC 50.16
	4,2				DIN PN 40 (PN 25, 40)	S	SFC 50.40
	3,5					F	FFC 50.40
	3,3			2"	ASA 150	S	SFC 50.150
	3,4					F	FFC 50.150
	4,0				ASA 300	S	SFC 50.300
	4,8					F	FFC 50.300
	4,4	63 (2½")	78 – 82	DN 65	DIN PN 16 (PN 10, 16)	S	SFC 63.16
	3,9					F	FFC 63.16
	5,1				DIN PN 40 (PN 25, 40)	S	SFC 63.40
	4,6					F	FFC 63.40
	4,7			2½"	ASA 150	S	SFC 63.150
	4,5					F	FFC 63.150
	5,5				ASA 300	S	SFC 63.300
	6,3					F	FFC 63.300

Schlauchflansche nach EN 14420-4 aus Stahl verzinkt und chromatiert, mit SPANNLOC-Klemmbacken aus Aluminium. Flansche nach EN 1092-1 oder ASA (ANSI B 16.5).

Verwendungsbereich: Schläuche für Mineralölprodukte, Flüssiggase einschl. Ammoniak, Lösungsmittel, Schlamm, Wasser und Luft. Für Chemikalien, Säuren und Laugen unbedingt Beständigkeitsübersicht auf Seite 250 beachten.

Nicht geeignet für Dampfschläuche und große Hitze.

Für Saug- und Druckbeanspruchung entsprechend dem Schlauch-Nenndruck.

—

Flanged hose couplings according to EN 14420-4 of steel, zinc plated and chromated, with SPANNLOC bolted clamps of aluminium. Flanges acc. to EN 1092-1 or ASA (ANSI B 16.5).

Range of application: Hoses for petroleum based products, LP gas including ammonia, solvents, mud, water and air. For chemicals, acids and alkalis take note of the resistance chart on page 250. ***Not*** *suitable for steam hoses.*

Suitable for suction and pressure service according to the nominal pressure of the hose.

Loser Flansch (drehbar) und Schlauchstutzen aus Stahl Zn Cr

Form S

Swivelling flange (lap joint flange) and hose tail of steel Zn Cr

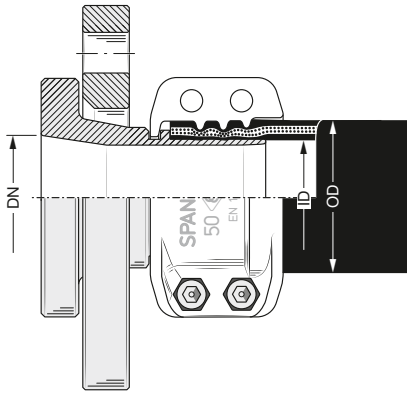

Fester Flansch mit Schlauchstutzen aus Stahl Zn Cr

Form F

Fixed flange and hose tail of steel Zn Cr

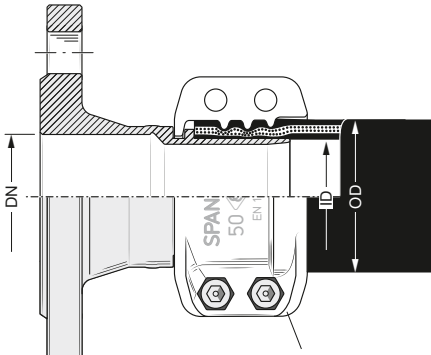

Wiederverwendbare SPANNLOC-Klemmbacken aus Pressaluminium AlMgSi 1. Schrauben und Muttern Stahl, verzinkt und chromatiert.

—

Re-usable bolted clamps of hot stamped aluminium. Bolts and nuts steel, zinc plated + chromated.

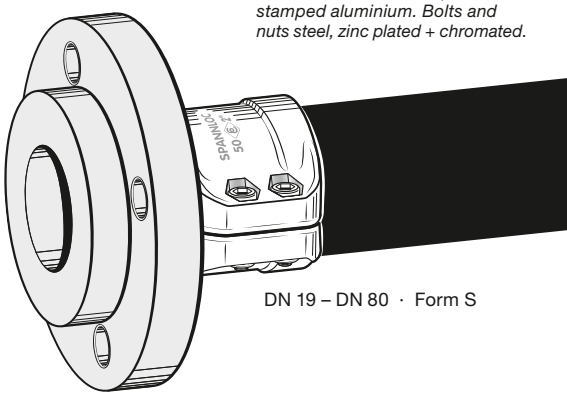

DN 19 – DN 80 · Form S

*) Flanschmaße siehe Seite 278 · *Flange measurements see page 278*

TECHNISCHE ÄNDERUNGEN VORBEHALTEN · NACHDRUCK UND KOPIEN NUR MIT UNSEREM EINVERSTÄNDNIS · *Specifications subject to change without notice · Copyright ELAFLEX*

Montage von SPANNLOC-Klemmbacken · *Assembly of SPANNLOC-Bolted Clamps*

1

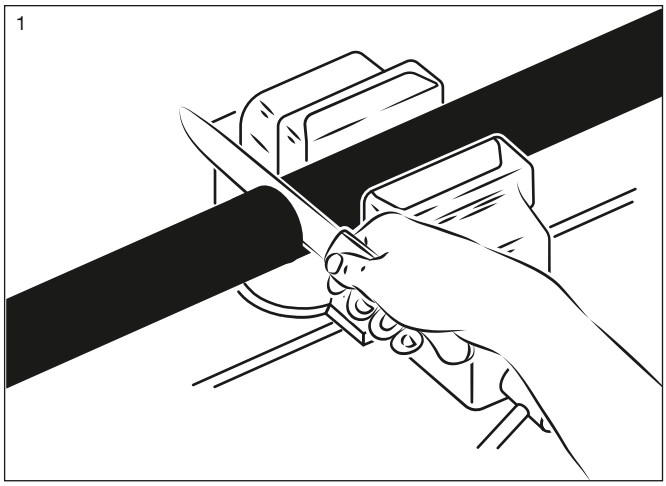

2

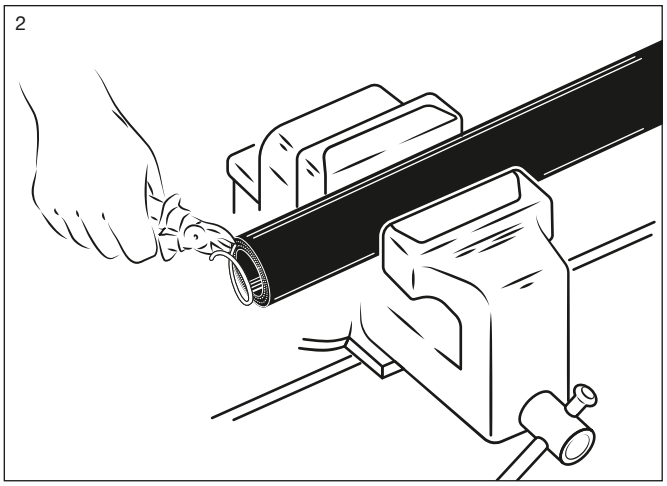

3

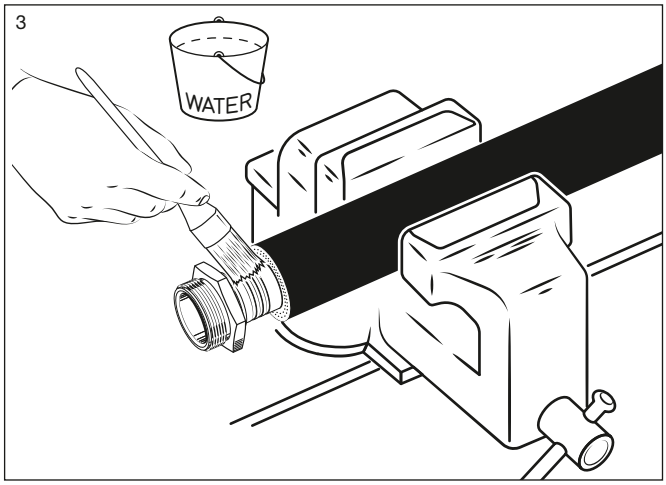

4

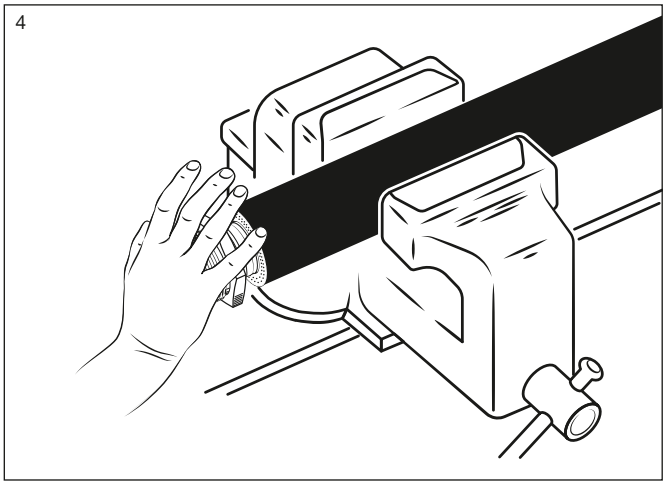

5

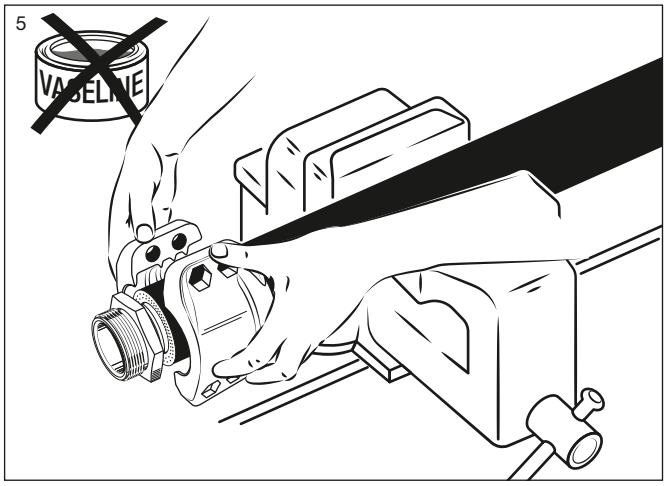

6

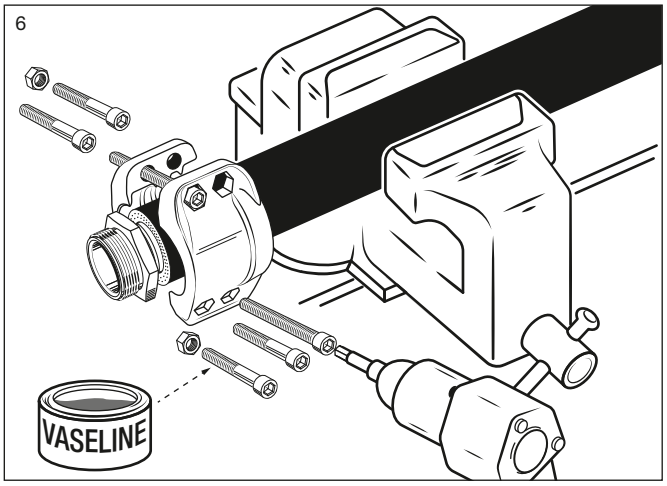

7

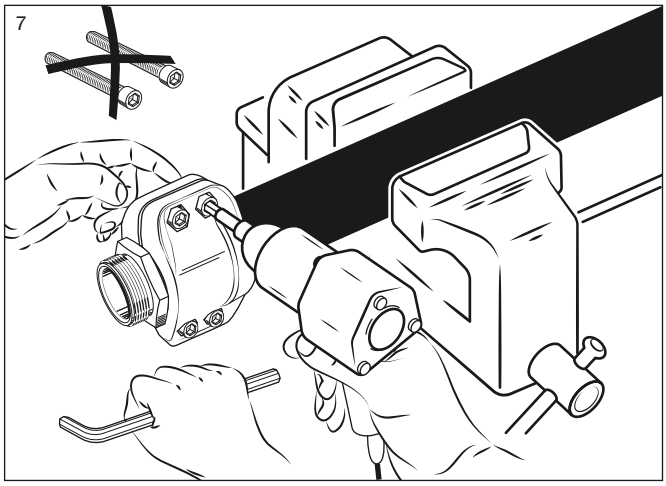

8

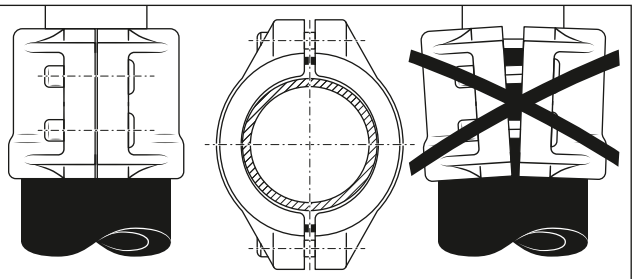

Nach Entfernung der längeren Montagehilfsschrauben werden die SPANNLOC-Schrauben über Kreuz fest angezogen. Ein verbleibender Abstand zwischen den Klemmbacken muss parallel und an beiden Seiten gleich groß sein.

—

After the disassembling of the long auxiliary screws firmly tighten the SPANNLOC screws crosswise. A remaining space between the clamps should be parallel.

GRUPPE 2 *Section*	GE-WICHT *Weight Approx.* ≈ kg	FÜR SCHLAUCH-GRÖSSE *For Hose Size* ID mm	OD mm	FLANSCH-NENNWEITE *Flange Diam. Nominal* mm/in.	FLANSCHNORM NENNDRUCK *Flange Standard Pressure Nominal* *)	FLANSCH FORM *Flange Style* Form	BESTELL-NUMMER *Part Number* Type
	5,5	75 (3")	89 – 94	DN 80	DIN PN 16 (PN 10, 16)	S	SFC 75.16
	4,2					S	SFC 75.16 L
	4,9					F	FFC 75.16
	6,6				DIN PN 40 (PN 25, 40)	S	SFC 75.40
	5,9					F	FFC 75.40
	5,7			3"	ASA 150	S	SFC 75.150
	5,7					F	FFC 75.150
	7,5				ASA 300	S	SFC 75.300
	8,0					F	FFC 75.300
	5,8	80	94 – 97	DN 80	DIN PN 16 (PN 10, 16)	S	SFC 80.16
	4,2					S	SFC 80.16 L
	4,9					F	FFC 80.16
	6,6				DIN PN 40 (PN 25, 40)	S	SFC 80.40
	6,0					F	FFC 80.40
	7,9	100 (4")	114 – 119	DN 100	DIN PN 16 (PN 10, 16)	S	SFC 100.16
	5,5					S	SFC 100.16 L
	7,2					F	FFC 100.16
	10,1				DIN PN 40 (PN 25, 40)	S	SFC 100.40
	9,1					F	FFC 100.40
	9,2			4"	ASA 150	S	SFC 100.150
	9,4					F	FFC 100.150
	12,9				ASA 300	S	SFC 100.300
	13,9					F	FFC 100.300
	10,8	125 (5")	143 – 147	DN 125	DIN PN 16 (PN 10, 16)	S	SFC 125.16
	10,1					F	FFC 125.16
	11,8			5"	ASA 150	S	SFC 125.150
	12,4					F	FFC 125.150
	17,1				ASA 300	S	SFC 125.300
	18,3					F	FFC 125.300
	16,6	150 (6")	167 – 173	DN 150	DIN PN 16 (PN 10, 16)	S	SFC 150.16
	12,5					S	SFC 150.16 L
	16,0					F	FFC 150.16
	20,9				DIN PN 40 (PN 25, 40)	S	SFC 150.40
	20,1					F	FFC 150.40
	17,8			6"	ASA 150	S	SFC 150.150
	19,2					F	FFC 150.150
	25,2				ASA 300	S	SFC 150.300
	27,3					F	FFC 150.300
	24,3	200 (8")	222 – 229	DN 200	DIN PN 10 8 Löcher / *holes*!	S	SFC 200.10
	23,8					F	FFC 200.10
	24,0				DIN PN 16 12 Löcher / *holes*!	S	SFC 200.16
	23,5					F	FFC 200.16
	30,5				DIN PN 25	S	SFC 200.25
	29,5					F	FFC 200.25
	27,4			8"	ASA 150	S	SFC 200.150
	30,2					F	FFC 200.150
	37,4				ASA 300	S	SFC 200.300
	43,0					F	FFC 200.300

Schlauchflansche nach DIN EN 14420-4 aus Stahl verzinkt und chromatiert, mit SPANNLOC-Klemmbacken aus Aluminium. Flansche nach DIN EN 1092-1 oder ASA (ANSI B 16.5). Verwendungsbereich, Werkstoffe und Betriebsdruck siehe Seite 271.

Form S = loser Flansch, drehbar
Form F = fester Flansch
L-Type = mit Schlauchstutzen aus Aluminium-Legierung und Flansch aus Stahl

—

Flanged hose couplings acc. to EN 14420-4 of steel, zinc plated and chromated, with SPANNLOC bolted clamps of aluminium. Flanges according to EN 1092-1 or ASA (ANSI B 16.5). Range of application, materials and working pressure see page 271.

Form S = *swivelling flange (lap joint flange)*
Form F = *fixed flange*
L-Type = *hose tail of aluminium alloy, flange of steel*

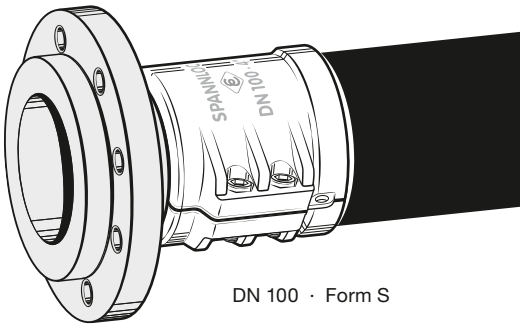

DN 100 · Form S

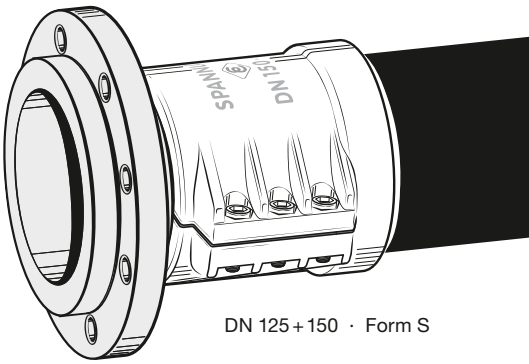

DN 125 + 150 · Form S

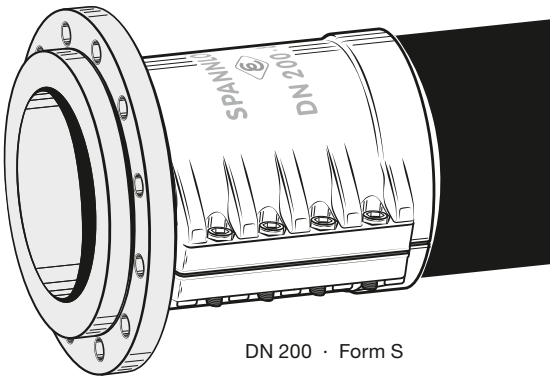

DN 200 · Form S

*) Flanschmaße siehe S. 278 · *Flange measurements see page 278*

TECHNISCHE ÄNDERUNGEN VORBEHALTEN · NACHDRUCK UND KOPIEN NUR MIT UNSEREM EINVERSTÄNDNIS · *Specifications subject to change without notice · Copyright ELAFLEX*

Sonderausführungen · *Special Types*

1

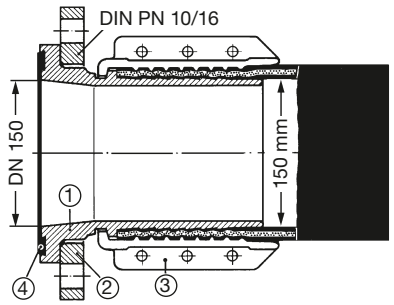

'Marine'-Ausführung nach Bundeswehrnorm VG 85289 mit eingekammerter Profildichtung ED 150. Nur lieferbar in der Größe DN 150 in nebenstehenden Material-Kombinationen:

'Navy' type to German military specification VG 85289 with captive seal ED 150. Available only in size DN 150 (6")

TYPE	Stutzen *Hose Tail* ①	Flansch *Flange* ②	Spannloc *Clamps* ③	Dichtung *Gasket* ④	Gewicht *Weight* ≈ kg	BESTELLNUMMER *Part Number*
St-Type	Stahl verzinkt, chromatiert — *steel zink plated chromated*	Stahl verzinkt, chromatiert — *steel zink plated chromated*	Press-Aluminium — *hot stamped aluminium*	ED 150 (NBR)	16,6	DFC 150.16
L-Type	Aluminium-Legierung — *aluminium alloy*	Stahl verzinkt, chromatiert — *steel zinc plated chromated*	Press-Aluminium — *hot stamped aluminium*		12,6	DFC 150.16 L
Ms-Type	Messing — *brass*	Press-messing — *hot stamped brass*	Press-Alu grün lackiert — *hot stamped alu green painted*		26,9	DFC 150.16 Ms

2

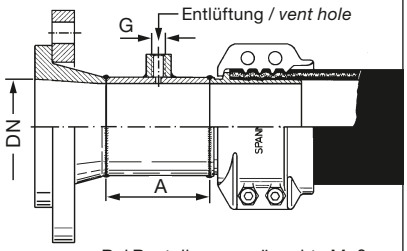

Bei Bestellung gewünschte Maße für DN, A und G angeben

In case of order please notify us of the measures DN, A and G

3

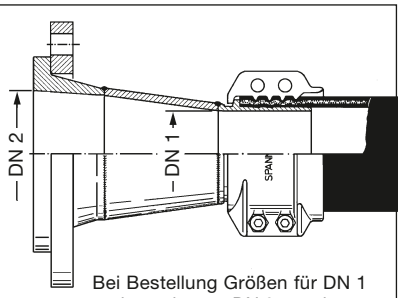

Bei Bestellung Größen für DN 1 und erweiterten DN 2 angeben

In case of order please notify us of the measures DN 1 and DN 2

4

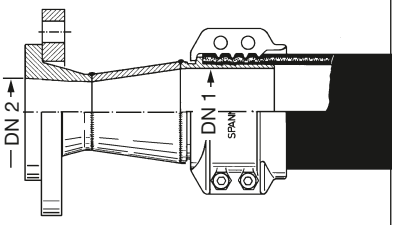

Bei Bestellung Größen für DN 1 und reduzierten DN 2 angeben

In case of order please notify us of the measures DN 1 and DN 2

5

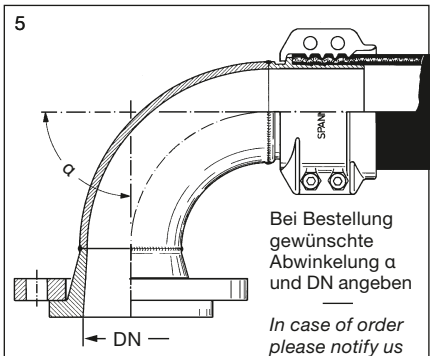

Bei Bestellung gewünschte Abwinkelung α und DN angeben

In case of order please notify us angle α and DN

6

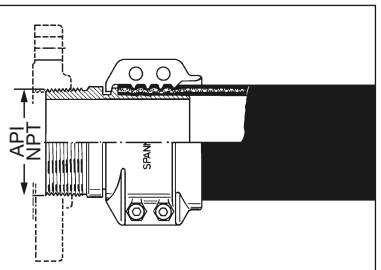

Mit API-Gewinde zum Aufdichten von ASA-Gewindeflanschen

With API thread for threaded flanges to ASA

7

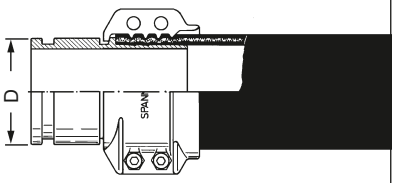

Mit Rohrnutende für MUK- oder VICTAULIC-Kupplungen

With pipe groove for MUK or VICTAULIC couplings

Ersatzdichtungen · *Spare Gaskets*

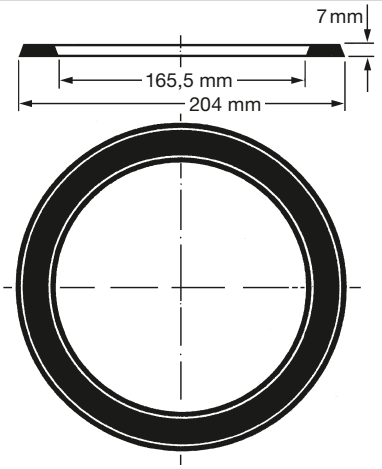

Dichtung **ED 150** für 'Marine'-Ausführung DFC 150 aus NBR. Andere Ausführungen auf Anfrage

*Profile seal **ED 150** for the 'Navy' type DFC 150 of NBR. Other types on request*

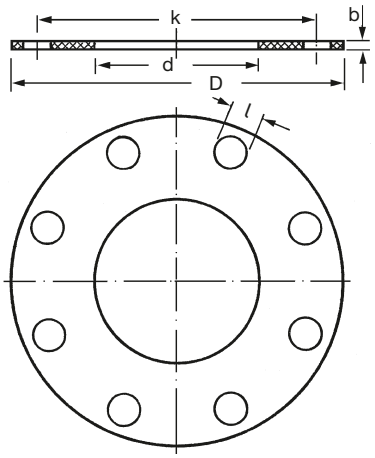

Bei Bestellung gewünschte Maße und Material angeben (z.B. ELAPAC blau, Thermopac, PU)

In case of order please notify us the measures and material (e.g. ELAPAC blue, Thermopac, PU)

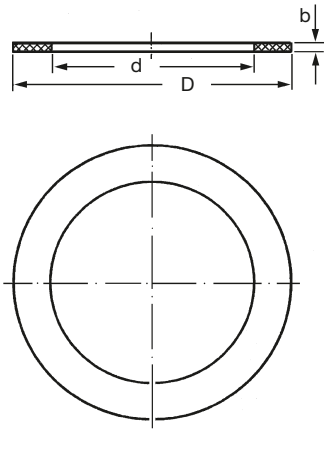

Bei Bestellung gewünschte Maße und Material angeben (z.B. ELAPAC blau, Thermopac, PU)

In case of order please notify us the measures and material (e.g. ELAPAC blue, Thermopac, PU)

GRUPPE 2 Section	GE-WICHT Weight Approx. ≈ kg	FÜR SCHLAUCH-GRÖSSE For Hose Size ID mm	FÜR SCHLAUCH-GRÖSSE For Hose Size OD mm	FLANSCH-NENNWEITE Flange Diam. Nominal mm/in.	FLANSCHNORM NENNDRUCK Flange Standard Pressure Nominal bar *)	FLANSCH FORM Flange Style Form	BESTELL-NUMMER Part Number Type
	2,1	25	36 – 38	DN 25	DIN PN 40 (PN 10, 16, 25, 40)	S	SFX 25.40
	1,8					F	FFX 25.40
	2,9	32	43 – 45	DN 32	DIN PN 40 (PN 10, 16, 25, 40)	S	SFX 32.40
	2,5					F	FFX 32.40
	2,9	38	50 – 52	DN 40	DIN PN 40 (PN 10, 16, 25, 40)	S	SFX 38.40
	2,8					F	FFX 38.40
	2,8	40	53 – 55	DN 40	DIN PN 40 (PN 10, 16, 25, 40)	S	SFX 40.40
	2,4					F	FFX 40.40
	3,4	50	63 – 67	DN 50	DIN PN 16 (PN 10, 16)	S	SFX 50.16
	3,1					F	FFX 50.16
	4,0				DIN PN 40 (PN 25, 40)	S	SFX 50.40
	3,4					F	FFX 50.40
	4,3	63	78 – 81	DN 65	DIN PN 16 (PN 10, 16)	S	SFX 63.16
	3,8					F	FFX 63.16
	4,6				DIN PN 40 (PN 25, 40)	S	SFX 63.40
	4,1					F	FFX 63.40
	5,4	75	89 – 92	DN 80	DIN PN 16 (PN 10, 16)	S	SFX 75.16
	4,6					F	FFX 75.16
	6,0				DIN PN 40 (PN 25, 40)	S	SFX 75.40
	4,8					F	FFX 75.40
	7,1	100	115 – 118	DN 100	DIN PN 16 (PN 10, 16)	S	SFX 100.16
	6,5					F	FFX 100.16
	8,0				DIN PN 40 (PN 25, 40)	S	SFX 100.40
	6,6					F	FFX 100.40
	0,9	50	63 – 67	DN 50	TW 1 – 10 bar DIN 28459	S	SFX 50 TW
	0,8					F	(FFX 50 TW)
	1,1	63	78 – 81	DN 65	TW 1 – 10 bar DIN 28459	S	SFX 63 TW
	1,0					F	(FFX 63 TW)
	1,3	75	89 – 92	DN 80	TW 1 – 10 bar DIN 28459	S	SFX 75 TW
	1,2					F	(FFX 75 TW)
	1,7	100	115 – 118	DN 100	TW 3 – 10 bar DIN 28459	S	SFX 100 TW
	1,6					F	(FFX 100 TW)
	1,0	50	63 – 67	DN 50	TW 1 – 10 bar DIN 28459	S	SFC 50 TW
	0,9					F	(FFC 50 TW)
	1,2	63	78 – 82	DN 65	TW 1 – 10 bar DIN 28459	S	SFC 63 TW
	1,1					F	(FFC 63 TW)
	1,4	75	94 – 97	DN 80	TW 1 – 10 bar DIN 28459	S	SFC 75 TW
	1,3					F	(FFC 75 TW)
	2,2	100	114 – 119	DN 100	TW 3 – 10 bar DIN 28459	S	SFC 100 TW
	2,0					F	(FFC 100 TW)
	0,9				TTMA – 10 bar	F	FFC 100-4" TTMA
	6,0	125	143 – 147	DN 125	TW 5 – 10 bar DIN 28459	S	SFC 125 TW
	5,7					F	(FFC 125 TW)
	8,5	150	167 – 173	DN 150	TW 7 – 10 bar DIN 28459	S	SFC 150 TW
	8,1					F	(FFC 150 TW)

ELAFLEX

Schlauchflansche nach DIN EN 14420-4 aus Stahl verzinkt und chromatiert mit SPANNFIX-Einband aus Aluminium. Flansche nach EN 1092-1. Verwendungsbereich, Werkstoffe und Betriebsdruck siehe Seite 271.

Flanged hose couplings according to EN 14420-4 of steel, zinc plated and chromated with SPANNFIX safety clamps of aluminium. Flanges acc. to EN 1092-1. Range of application, materials and working pressure as described on page 271.

Loser Flansch drehbar, und Schlauchstutzen aus Stahl Zn Cr

Form S

Swivelling flange (lap joint flange) and hose tail of steel Zn Cr

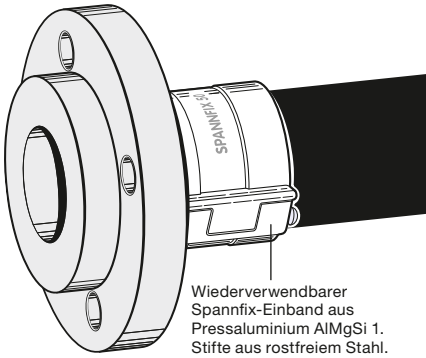

Wiederverwendbarer Spannfix-Einband aus Pressaluminium AlMgSi 1. Stifte aus rostfreiem Stahl.

Re-usable pinned clamps of hot stamped aluminium. Pins of stainless steel.

Fester Flansch mit Schlauchstutzen aus Stahl Zn Cr

Form F

fixed flange and hose tail of steel Zn Cr

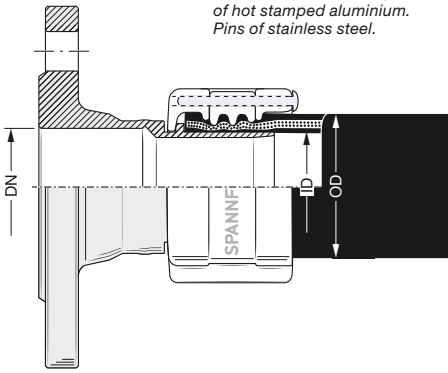

'TW'-Flansch, Schlauchstutzen und Spannfix aus Aluminium. Betriebsdruck PN 10

'TW'-Flange (Tank Truck), hose tail and Spannfix clamps of aluminium. Working pressure up to 10 bar

SPANNFIX

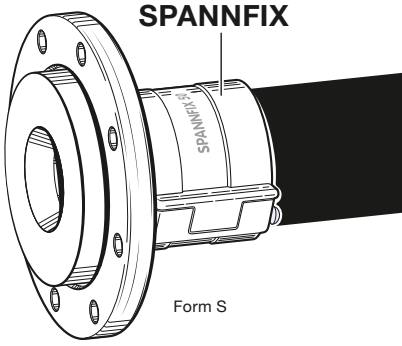

Form S

'TW'-Flansch, Schlauchstutzen und Spannloc aus Aluminium. Betriebsdruck PN 10

'TW'-Flange (Tank Truck), hose tail and Spannloc clamps of aluminium. Working pressure up to 10 bar

SPANNLOC

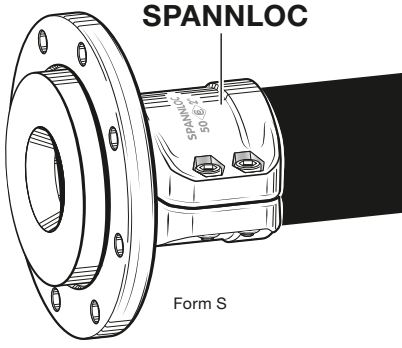

Form S

*) Flanschmaße siehe Seite 278 · *Flange measurements see page 278*

TECHNISCHE ÄNDERUNGEN VORBEHALTEN · NACHDRUCK UND KOPIEN NUR MIT UNSEREM EINVERSTÄNDNIS · *Specifications subject to change without notice · Copyright ELAFLEX*

Gebräuchliche Maße für Schlauchflansche · *Measurements for Hose Flanges*

NENNWEITE *Diameter Nominal*	AUSSEN-Ø *Outside Diameter*		DICHTFLÄCHE *Sealing Surface*		LOCHKREIS *Bolt Circle*		SCHRAUBENLÖCHER *Bolt Holes*			FLANSCHNORM *Flange Standard*
	D Ø		g Ø		k Ø		Anzahl	l Ø		NENNDRUCK
DN	mm	in.	mm	in.	mm	in.	No.	mm	in.	*Pressure Nominal*
15 (½")	95		45		65		4	14		DIN PN 40
	88,9	3½"	34,9	1⅜"	60,3	2⅜"	4	15,9	5/8"	ASA 150
	95,3	3¾"	34,9	1⅜"	66,7	2⅜"	4	15,9	5/8"	ASA 300
20 (¾")	105		58		75		4	14		DIN PN 40
	98,4	3⅞"	42,9	1 11/16"	69,9	2¾"	4	15,9	5/8"	ASA 150
	117,5	4⅝"	42,9	1 11/16"	82,5	3¼"	4	19	3/4"	ASA 300
25 (1")	115		68		85		4	14		DIN PN 40
	108	4¼"	50,8	2"	79,4	3⅛"	4	15,9	5/8"	ASA 150
	123,8	4⅞"	50,8	2"	88,9	3½"	4	19	3/4"	ASA 300
32 (1¼")	140		78		100		4	18		DIN PN 40
	117,5	4⅝"	63,5	2½"	88,9	3½"	4	15,9	5/8"	ASA 150
	133,4	5¼"	63,5	2½"	98,4	3⅞"	4	19	3/4"	ASA 300
40 (1½")	150		88		110		4	18		DIN PN 40
	127	5"	73	2⅞"	98,4	3⅞"	4	15,9	5/8"	ASA 150
	155,6	6⅛"	73	2⅞"	114,3	4½"	4	22,2	7/8"	ASA 300
50 (2")	140		90		110		4	14		DIN PN 6 (nur / *only* Form F)
	165		102		125		4	18		DIN PN 16
	165		102		125		4	18		DIN PN 40
	152,4	6"	92,1	3⅝"	120,7	4¾"	4	19	3/4"	ASA 150
	165,1	6½"	92,1	3⅝"	127	5"	8	19	3/4"	ASA 300
65 (2½")	160		110		130		4	14		DIN PN 6 (nur / *only* Form F)
	185		122		145		8 (4)*	18		DIN PN 16
	185		122		145		8	18		DIN PN 40
	177,8	7"	104,8	4⅛"	139,7	5½"	4	19	3/4"	ASA 150
	190,5	7½"	104,8	4⅛"	149,2	5⅞"	8	22,2	7/8"	ASA 300
80 (3")	154				130		8	11		TW 1 DIN 28459
	190		128		150		4	18		DIN PN 6 (nur / *only* Form F)
	200		138		160		8	18		DIN PN 16
	200		138		160		8	18		DIN PN 40
	190,5	7½"	127	5"	152,4	6"	4	19	3/4"	ASA 150
	209,6	8¼"	127	5"	168,3	6⅝"	8	22,2	5/8"	ASA 300
100 (4")	168,3	6⅝"	138		149,2	5⅞"	8	11,1	7/16"	TTMA RP No. 28-09
	174				150		8	14		TW 3 DIN 28459
	210		148		170		4	18		DIN PN 6 (nur / *only* Form F)
	220		158		180		8	18		DIN PN 16
	235		162		190		8	22		DIN PN 40
	228,6	9"	157,2	6 3/16"	190,5	7½"	8	19	3/4"	ASA 150
	254	10"	157,2	6 3/16"	200	7⅞"	8	22,2	7/8"	ASA 300
125 (5")	204				176		8	14		TW 5 DIN 28459
	240		178		200		8	18		DIN PN 6 (nur / *only* Form F)
	250		188		210		8	18		DIN PN 16
	270		188		220		8	26		DIN PN 25
	254	10"	185,7	7 5/16"	215,9	8½"	8	22,2	7/8"	ASA 150
	279,4	11"	185,7	7 5/16"	235	9¼"	8	22,2	7/8"	ASA 300
150 (6")	240				210		12	14		TW 7 DIN 28459
	265		202		225		8	18		DIN PN 6 (nur / *only* Form F)
	285		212		240		8	22		DIN PN 16
	300		218		250		8	26		DIN PN 40
	279,4	11"	215,9	8½"	241,3	9½"	8	22,2	7/8"	ASA 150
	317,5	12½"	215,9	8½"	269,9	10⅝"	12	22,2	7/8"	ASA 300
200 (8")	320		258		280		8	18		DIN PN 6
	340		268		295		8	22		DIN PN 10
	340		268		295		12	22		DIN PN 16
	360		278		310		12	26		DIN PN 25
	375		285		320		12	30		DIN PN 40
	342,9	13½"	269,9	10⅝"	298,5	11¾"	8	22,2	7/8"	ASA 150
	381	15"	269,9	10⅝"	330,2	13"	12	25,4	1"	ASA 300

Diese Tabelle enthält die Maße der für Schlauchflansche üblichen Normen. Bitte beachten: DIN 2633 und DIN 2673 wurden durch EN 1092-1 ersetzt. Flansche nach anderen Normen, z.B. BS oder NF, können auf Wunsch geliefert werden.

The chart shows the measures of the customary standards for flanged hose fittings. Please note: DIN 2633 and DIN 2673 have been replaced by EN 1092-1. Flanges to other standards, e.g. BS or NF, available on request.

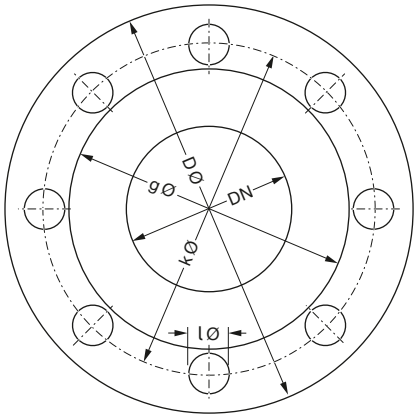

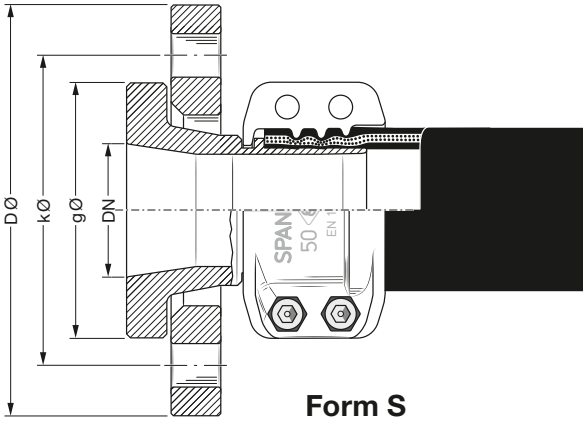

Form S

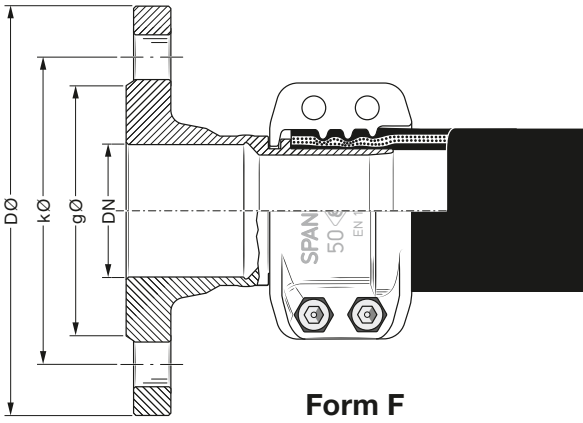

Form F

*) Nach DIN EN 1092-1 Standard mit 8 Löchern, mit 4 Löchern auf Anfrage.

According to EN 1092-1 with 8 holes as standard, with 4 holes on request.

GRUPPE 2 Section	GE-WICHT Weight Approx.	FÜR SCHLAUCH-GRÖSSE For Hose Size		FLANSCH-NENNWEITE Flange Diam. Nominal	FLANSCHNORM NENNDRUCK Flange Standard Pressure Nominal	FLANSCH FORM Flange Style	BESTELL-NUMMER Part Number
	≈ kg	ID mm	OD mm	mm/in.	*)	Form	Type
	1,2	13	22 – 24	DN 15	DIN PN 40 (PN 10, 16, 25, 40)	S	SFC 13.40 SS
	1,3	19 (¾")	30 – 33	DN 20		S	SFC 19.40 SS
	1,2					F	FFC 19.40 SS
	1,0			¾"	ASA 150	S	SFC 19.150 SS
	1,2					F	FFC 19.150 SS
	1,5				ASA 300	S	SFC 19.300 SS
	1,7					F	FFC 19.300 SS
	1,7	25 (1")	36 – 39	DN 25	DIN PN 40 (PN 10, 16, 25, 40)	S	SFC 25.40 SS
	1,5					F	FFC 25.40 SS
	1,3			1"	ASA 150	S	SFC 25.150 SS
	1,7					F	FFC 25.150 SS
	1,9				ASA 300	S	SFC 25.300 SS
	2,1					F	FFC 25.300 SS
	2,4	32 (1¼")	43 – 46	DN 32	DIN PN 40 (PN 10, 16, 25, 40)	S	SFC 32.40 SS
	2,1					F	FFC 32.40 SS
	1,7			1¼"	ASA 150	S	SFC 32.150 SS
	1,8					F	FFC 32.150 SS
	2,3				ASA 300	S	SFC 32.300 SS
	2,7					F	FFC 32.300 SS
	2,8	38 (1½")	50 – 53	DN 40	DIN PN 40 (PN 10, 16, 25, 40)	S	SFC 38.40 SS
	2,3					F	FFC 38.40 SS
	2,1			1½"	ASA 150	S	SFC 38.150 SS
	2,2					F	FFC 38.150 SS
	3,2				ASA 300	S	SFC 38.300 SS
	4,0					F	FFC 38.300 SS
	3,6	50 (2")	63 – 67	DN 50	DIN PN 16 (PN 10, 16)	S	SFC 50.16 SS
	3,2					F	FFC 50.16 SS
	4,2				DIN PN 40 (PN 25, 40)	S	SFC 50.40 SS
	3,2					F	FFC 50.40 SS
	3,3			2"	ASA 150	S	SFC 50.150 SS
	3,4					F	FFC 50.150 SS
	4,0				ASA 300	S	SFC 50.300 SS
	4,8					F	FFC 50.300 SS
	4,4	63 (2½")	78 – 82	DN 65	DIN PN 16 (PN 10, 16)	S	SFC 63.16 SS
	3,9					F	FFC 63.16 SS
	5,1				DIN PN 40 (PN 25, 40)	S	SFC 63.40 SS
	4,6					F	FFC 63.40 SS
	4,7			2½"	ASA 150	S	SFC 63.150 SS
	4,5					F	FFC 63.150 SS
	5,5				ASA 300	S	SFC 63.300 SS
	6,3					F	FFC 63.300 SS
	2,0	25	36 – 38	DN 25	DIN PN 40 (PN 10, 16, 25, 40)	S	SFX 25.40 SS
	1,8					F	FFX 25.40 SS
	2,7	32	43 – 45	DN 32		S	SFX 32.40 SS
	2,4					F	FFX 32.40 SS
	2,8	38	50 – 52	DN 38		S	SFX 38.40 SS
	2,4					F	FFX 38.40 SS
	3,5	50	63 – 67	DN 50	DIN PN 16 (PN 10, 16)	S	SFX 50.16 SS
	3,2					F	FFX 50.16 SS
	4,4	63	78 – 81	DN 65		S	SFX 63.16 SS
	3,9					F	FFX 63.16 SS

ELAFLEX

Schlauchflansche nach EN 14420-4 mit SPANNLOC- oder SPANNFIX-Sicherheitseinbindung aus Aluminium. Flansche nach EN 1092-1 oder ASA (ANSI B 16.5). Für Lösungsmittel, Säuren, Laugen u. Chemikalien siehe Beständigkeitsübersicht Seite 250. Alle Schlauchstutzen auch im produktberührten Bereich mit Teflon® PFA beschichtet lieferbar. Für Saug- und Druckbeanspruchung bis 25 bar Betriebsdruck.

Flanged hose couplings to EN 14420-4 with SPANNLOC or SPANNFIX safety clamps of aluminium. Flanges to EN 1092-1 or ASA (ANSI B 16.5). For chemicals, solvents, acids and alkalis see resistance chart page 250. All couplings are also available with Teflon® PFA coating on surfaces in contact with medium. For suction and pressure service up to 25 bar working pressure.

Loser Flansch, drehbar, aus Stahl Zn Cr

Schlauchstutzen aus 1.4571 (1.4408)

Form S

Swivelling flange of steel Zn Cr

Hose tail of stainless steel AISI 316 Ti (AISI 316)

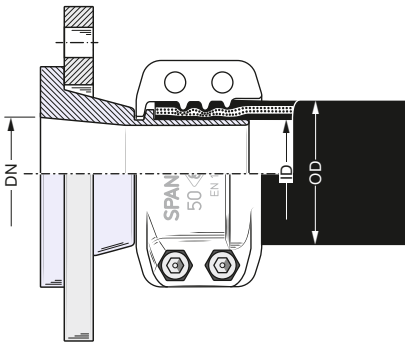

Schlauchstutzen mit festem Flansch aus rostfreiem Stahl 1.4571

Form F

Fixed flange and hose tail of stainless steel AISI 316 Ti

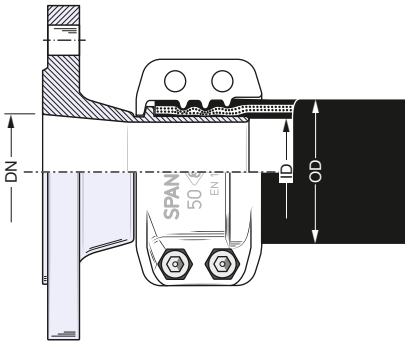

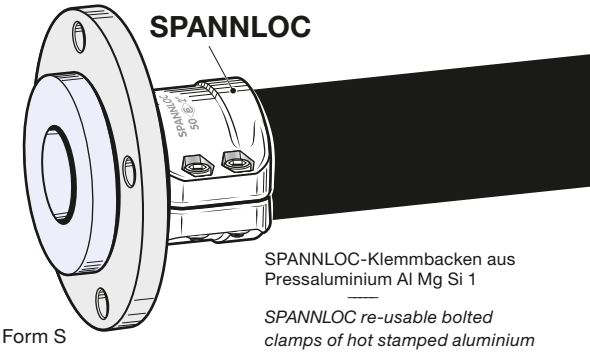

Form S

SPANNLOC-Klemmbacken aus Pressaluminium Al Mg Si 1

SPANNLOC re-usable bolted clamps of hot stamped aluminium

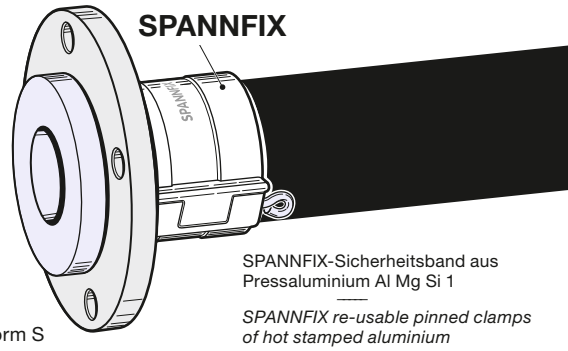

Form S

SPANNFIX-Sicherheitsband aus Pressaluminium Al Mg Si 1

SPANNFIX re-usable pinned clamps of hot stamped aluminium

*) Flanschmaße siehe Seite 278 · *Flange measurements see page 278*

TECHNISCHE ÄNDERUNGEN VORBEHALTEN · NACHDRUCK UND KOPIEN NUR MIT UNSEREM EINVERSTÄNDNIS · *Specifications subject to change without notice · Copyright ELAFLEX*

Sonderausführungen · *Special Types*

1

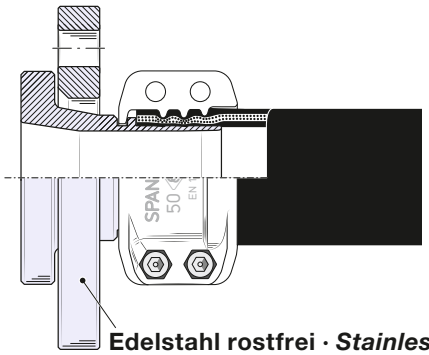

Form S

Edelstahl rostfrei · *Stainless steel*

Edelstahl-Schlauchflansche mit SPANNFIX oder SPANNLOC-Einbindung, wie umseitig beschrieben, jedoch **mit losem Flansch aus Edelstahl 1.4571**.

Bestellnummer: **... SS/SS**

---

*Stainless steel hose couplings with SPANNFIX or SPANNLOC clamps, as described overleaf, but **with swivelling flange of stainless steel AISI 316 Ti**.*

***Part Number**: ... SS/SS*

2

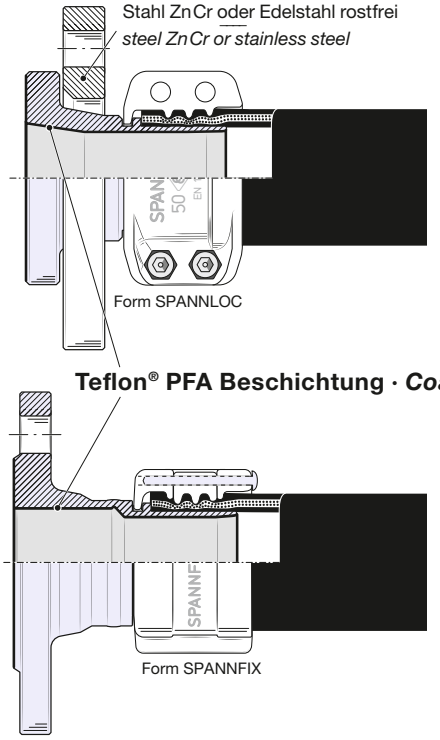

Form S

Form F

Schlauchflansche mit losem oder festem Flansch mit SPANNFIX oder SPANNLOC-Einbindung. Schlauchstutzen aus Edelstahl 1.4571 / 1.4408, wie umseitig beschrieben, jedoch zusätzlich **im produktberührten Bereich mit Teflon® PFA beschichtet** (entspricht den FDA-Anforderungen). Details s. Information 3.18.

Wird eingesetzt, wenn die chemische Beständigkeit von Edelstahl nicht mehr ausreicht (z.B. bei Salzsäure und Eisen-III-Chlorid) und Propylen-Schlauchstutzen aus Festigkeitsgründen nicht verwendet werden können. Beständigkeitsübersicht s. Seite 250. Lieferbar in allen Standardgrößen. Farbe der Beschichtung: rot.

Bestellnummer: **... SSE**

---

*Hose couplings with fixed or swivelling flanges with SPANNFIX or SPANNLOC clamps. Hose tail of stainless steel AISI 316 Ti / 316, as described overleaf. **Surface in contact with the medium additionally coated with Teflon® PFA** (corresponds to the FDA requirements). Details see Information 3.18.*

This type is used if stainless steel does not have a sufficient chemical resistance (i.e. for hydrochloric acid and iron-III-chloride) and polypropylene is not possible because of insufficient stability. Resistance chart see page 250. Available in all standard sizes. Colour of the coating: red.

***Part Number**: ... SSE*

3

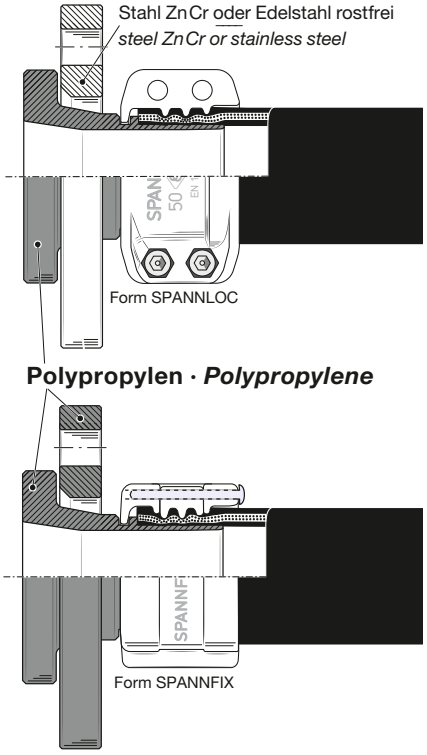

Form S

Form S

Schlauchflansche mit Bundstutzen aus Polypropylen PN 10 für SPANNFIX oder SPANNLOC-Einbindung. Mit losem Flansch aus Stahl ZnCr, Edelstahl oder Polypropylen (mit Stahlkern). Verwendung vorzugsweise für Säuren, insbesondere Salzsäure, für die rostfreier Stahl 1.4571 nicht ausreicht. Beständigkeitsübersicht siehe Seite 250.

Lieferbar in DN 25 (1") bis DN 100 (4").

Bestellnummer: **... PP**

***Flanged hose couplings with hose tail of polypropylene PN 10** for SPANNFIX or SPANNLOC clamps. With swivelling flange of steel ZnCr, stainless steel or polypropylene (with steel core).*

Preferably used for acids, particularly hydrochloric acid, for which stainless steel AISI 316 Ti is not sufficient. Resistance chart see page 250.

Available in sizes DN 25 (1") to DN 100 (4").

***Part Number**: ... PP*

GRUPPE 2 Section	GE-WICHT Weight Approx. ≈ kg	FÜR SCHLAUCH-GRÖSSE For Hose Size ID mm	FÜR SCHLAUCH-GRÖSSE For Hose Size OD mm	FLANSCH-NENNWEITE Flange Diam. Nominal mm/in.	FLANSCHNORM NENNDRUCK Flange Standard Pressure Nominal *)	FLANSCH FORM Flange Style Form	BESTELL-NUMMER Part Number Type
	5,8	75 (3")	89 – 94	DN 80	DIN PN 16 (PN 10, 16)	S	SFC 75.16 SS
	4,9					F	FFC 75.16 SS
	6,6				DIN PN 40 (PN 25, 40)	S	SFC 75.40 SS
	5,9					F	FFC 75.40 SS
	5,7			3"	ASA 150	S	SFC 75.150 SS
	5,7					F	FFC 75.150 SS
	7,5				ASA 300	S	SFC 75.300 SS
	8,0					F	FFC 75.300 SS
	7,9	100 (4")	114 – 119	DN 100	DIN PN 16 (PN 10, 16)	S	SFC 100.16 SS
	7,2					F	FFC 100.16 SS
	10,1				DIN PN 40 (PN 25, 40)	S	SFC 100.40 SS
	9,1					F	FFC 100.40 SS
	9,2			4"	ASA 150	S	SFC 100.150 SS
	9,4					F	FFC 100.150 SS
	12,9				ASA 300	S	SFC 100.300 SS
	13,9					F	FFC 100.300 SS
	10,8	125 (5")	143 – 147	DN 125	DIN PN 16 (PN 10, 16)	S	SFC 125.16 SS
	10,1					F	FFC 125.16 SS
	11,8			5"	ASA 150	S	SFC 125.150 SS
	12,4					F	FFC 125.150 SS
	17,1				ASA 300	S	SFC 125.300 SS
	18,3					F	FFC 125.300 SS
	16,6	150 (6")	167 – 173	DN 150	DIN PN 16 (PN 10, 16)	S	SFC 150.16 SS
	16,0					F	FFC 150.16 SS
	20,9				DIN PN 40 (PN 25, 40)	S	SFC 150.40 SS
	20,1					F	FFC 150.40 SS
	17,8			6"	ASA 150	S	SFC 150.150 SS
	19,2					F	FFC 150.150 SS
	25,2				ASA 300	S	SFC 150.300 SS
	27,3					F	FFC 150.300 SS
	24,3	200 (8")	222 – 229	DN 200	DIN PN 10 8 Löcher / *holes*!	S	SFC 200.10 SS
	23,8					F	FFC 200.10 SS
	24,0				DIN PN 16 12 Löcher / *holes*!	S	SFC 200.16 SS
	23,5					F	FFC 200.16 SS
	30,5				DIN PN 25	S	SFC 200.25 SS
	29,5					F	FFC 200.25 SS
	27,4			8"	ASA 150	S	SFC 200.150 SS
	30,2					F	FFC 200.150 SS
	37,4				ASA 300	S	SFC 200.300 SS
	43,0					F	FFC 200.300 SS
	5,5	75	89 – 92	DN 80	DIN PN 16 (PN 10, 16)	S	SFX 75.16 SS
	4,7					F	FFX 75.16 SS
	7,2	100	115 – 118	DN 100		S	SFX 100.16 SS
	6,7					F	FFX 100.16 SS

Schlauchflansche nach EN 14420-4 mit SPANNLOC- oder SPANNFIX-Sicherheitseinbindung aus Aluminium. Flansche nach EN 1092-1 oder ASA (ANSI B 16.5). **Verwendungsbereich, Werkstoffe und Betriebsdruck siehe Seite 279.**
Form S = loser Flansch, drehbar
Form F = fester Flansch

*Flanged hose couplings to EN 14420-4 with SPANNLOC or SPANNFIX safety clamps of aluminium. Flanges to EN 1092-1 or ASA (ANSI B 16.5). **Range of application, materials and working pressure see page 279.***
Form S = swivelling flange (lap joint flange)
Form F = fixed flange

SPANNLOC

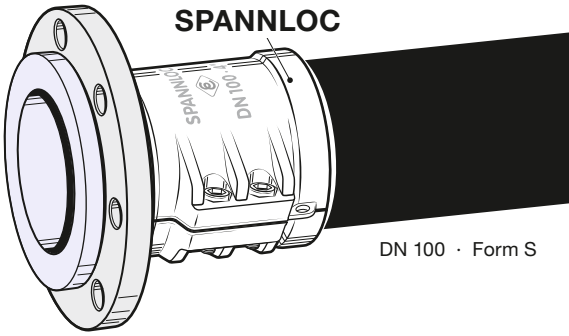

DN 100 · Form S

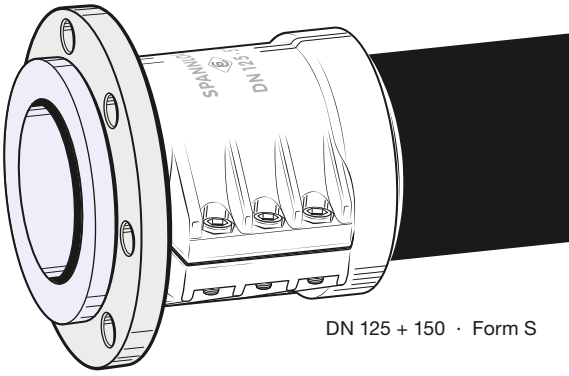

DN 125 + 150 · Form S

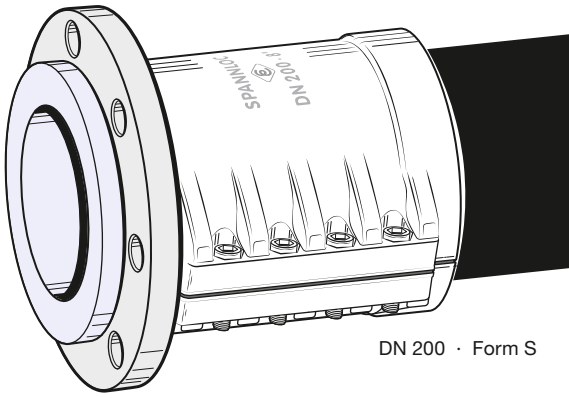

DN 200 · Form S

SPANNFIX

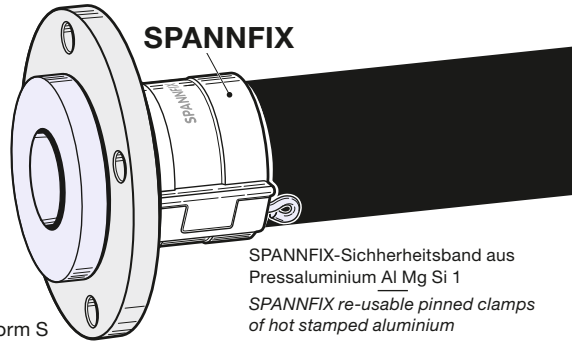

SPANNFIX-Sichherheitsband aus Pressaluminium Al Mg Si 1
SPANNFIX re-usable pinned clamps of hot stamped aluminium

Form S

*) Flanschmaße siehe Seite 278 · *Flange measurements see page 278*

TECHNISCHE ÄNDERUNGEN VORBEHALTEN · NACHDRUCK UND KOPIEN NUR MIT UNSEREM EINVERSTÄNDNIS · *Specifications subject to change without notice · Copyright ELAFLEX*

GRUPPE 2 *Section*	GE-WICHT *Weight Approx.* ≈ kg	FÜR SCHLAUCH-GRÖSSE *For Hose Size* ID mm	 OD mm	FLANSCH NENNWEITE *Flange Diam. Nominal* mm/in.	FLANSCHNORM NENNDRUCK *Flange Standard Pressure Nominal* *)	FLANSCH FORM *Flange Style* Form	BESTELL-NUMMER *Part Number* Type
	1,3	13 (½")	24 – 26	DN 15	DIN PN 40	S	SFS 13.40 St/St/SS
	1,2					S	SFS 13.40 St/St/Ms
	1,2					F	FFS 13.40 St/SS
	1,1					F	FFS 13.40 St/Ms
	1,1			½"	ASA 150	S	SFS 13.150 St/St/SS
	1,0					S	SFS 13.150 St/St/Ms
	1,3					F	FFS 13.150 St/SS
	1,2					F	FFS 13.150 St/Ms
	1,8	19 (¾")	32 – 35	DN 20	DIN PN 40	S	SFS 19.40 St/St/SS
	1,7					S	SFS 19.40 St/St/Ms
	1,7					F	FFS 19.40 St/SS
	1,7					F	FFS 19.40 St/Ms
	1,5			¾"	ASA 150	S	SFS 19.150 St/St/SS
	1,5					S	SFS 19.150 St/St/Ms
	1,7					F	FFS 19.150 St/SS
	1,7					F	FFS 19.150 St/Ms
	2,3	25 (1")	39 – 41	DN 25	DIN PN 40	S	SFS 25.40 St/St/SS
	2,2					S	SFS 25.40 St/St/Ms
	2,0					F	FFS 25.40 St/SS
	2,0					F	FFS 25.40 St/Ms
	1,9			1"	ASA 150	S	SFS 25.150 St/St/SS
	1,9					S	SFS 25.150 St/St/Ms
	2,0					F	FFS 25.150 St/SS
	2,0					F	FFS 25.150 St/Ms
	3,3	32 (1¼")	47 – 50	DN 32	DIN PN 40	S	SFS 32.40 St/St/Ms
	3,0					F	FFS 32.40 St/Ms
	2,6			1¼"	ASA 150	S	SFS 32.150 St/St/Ms
	2,7					F	FFS 32.150 St/Ms
	4,2	38 (1½")	53 – 56	DN 40	DIN PN 40	S	SFS 38.40 St/St/Ms
	3,7					F	FFS 38.40 St/Ms
	3,5			1½"	ASA 150	S	SFS 38.150 St/St/Ms
	3,7					F	FFS 38.150 St/Ms
	4,9	50 (2")	67 – 70	DN 50	DIN PN 40	S	SFS 50.40 St/St/SS
	5,0					S	SFS 50.40 St/St/Ms
	4,6					F	FFS 50.40 St/SS
	4,7					F	FFS 50.40 St/Ms
	4,7			2"	ASA 150	S	SFS 50.150 St/St/SS
	4,8					S	SFS 50.150 St/St/Ms
	4,8					F	FFS 50.150 St/SS
	4,9					F	FFS 50.150 St/Ms

Schwere Schlauchflansche für Sattdampf nach EN 14423. Mit nachziehbaren Klemmbacken aus Edelstahl oder Pressmessing. Schrauben und Muttern aus Edelstahl bzw. Stahl verzinkt und chromatiert. Für Sattdampf, max. Betriebsdruck 18 bar. Für Heiß- und Kaltwasser max. 25 bar.

Flanged hose fittings for saturated steam according to EN 14423. With bolted clamps of stainless steel or hot stamped brass. Bolts and nuts of stainless steel respectively steel zinc plated / chromated. For saturated steam, max. W.P. 18 bar. For hot and cold water, max. 25 bar.

SS = Edelstahl/*stainless steel*
St = Stahl/*steel*
Ms = Messing/*brass*

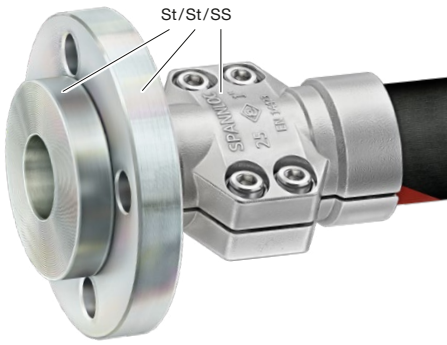

Loser Flansch, drehbar und Schlauchstutzen aus Stahl ZnCr. Mit Edelstahl- oder Pressmessing-Klemmbacken.

Form S

Swivel flange (lap joint flange) and hose tail of steel ZnCr. With bolted clamps of stainless steel or hot stamped brass.

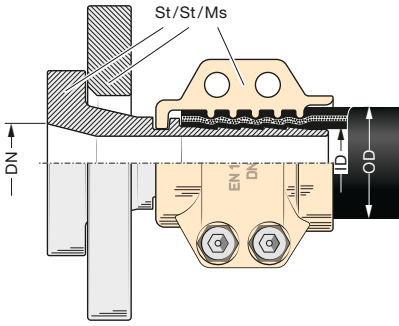

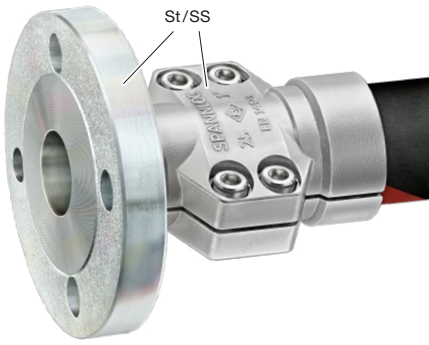

Fester Flansch mit Schlauchstutzen aus Stahl ZnCr. Mit Edelstahl- oder Pressmessing-Klemmbacken.

Form F

Fixed flange and hose tail of steel ZnCr. With bolted clamps of stainless steel or hot stamped brass.

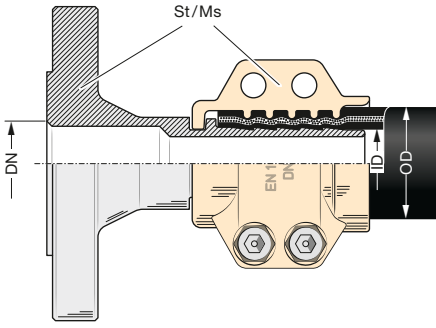

*) Flanschmaße siehe Seite 278 · *Flange measurements see page 278*

TECHNISCHE ÄNDERUNGEN VORBEHALTEN · NACHDRUCK UND KOPIEN NUR MIT UNSEREM EINVERSTÄNDNIS · *Specifications subject to change without notice* · *Copyright ELAFLEX*

Sonderausführungen + Zubehör · *Special Types + Accessories*

1

Schlauchleitungen werden direkt hinter der Armatur durch Biegungen besonders beansprucht. Zur Verstärkung dieses Bereiches empfehlen wir die Edelstahl-Klemmbacken **mit Knickschutzspirale KSS aus Edelstahl** zu verwenden.

The main bending stress area for hose assemblies is directly behind the coupling. To reinforce this area we advice to use bolted clamps of stainless steel ***with Anti-Kinking Sleeve KSS of stainless steel.***

SS = Edelstahl / *stainless steel*
St = Stahl / *steel*
Ms = Messing / *brass*

FÜR SCHLAUCHGRÖSSE *For Hose Size*			BESTELLNUMMER *Part Number*
ID mm	ID in.	OD mm	Type
13	½"	24 – 26	... KSS
19	¾"	32 – 35	... KSS
25	1"	39 – 41	... KSS

2

Sonderausführung mit Stutzen aus **Edelstahl** und Flansch aus **Stahl ZnCr**, sonst wie umseitig beschrieben.

Special type *with hose tail of* ***stainless steel*** *and flange of* ***steel ZnCr****, further discription see overleaf.*

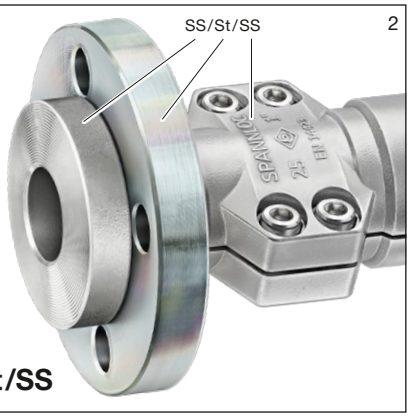

Type SFS ... SS/St/SS

3

Sonderausführung mit Stutzen und Flansch aus **Edelstahl**, sonst wie umseitig beschrieben.

Special type *with hose tail and flange of* ***stainless steel****, further description see overleaf.*

Type SFS ... SS/SS/SS

4

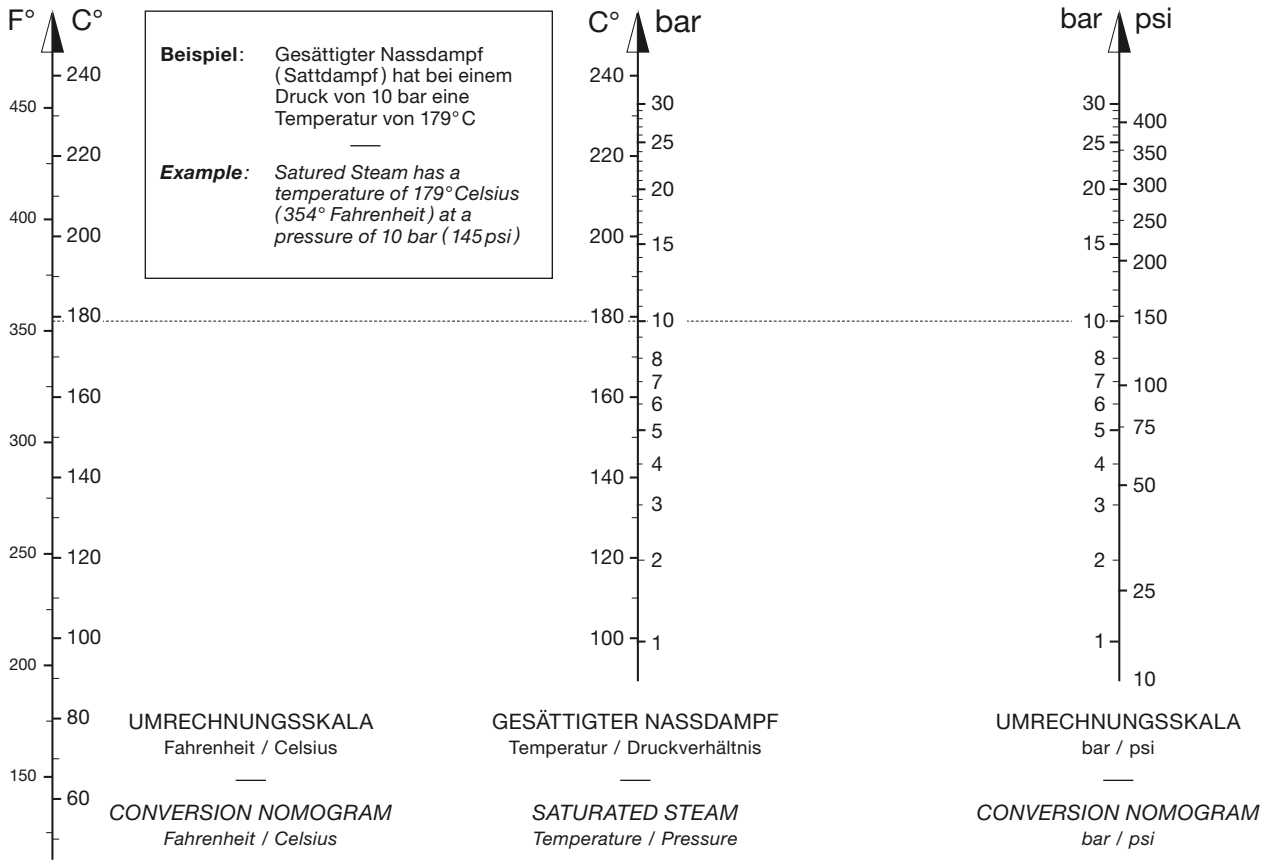

Beispiel: Gesättigter Nassdampf (Sattdampf) hat bei einem Druck von 10 bar eine Temperatur von 179° C

Example: *Satured Steam has a temperature of 179° Celsius (354° Fahrenheit) at a pressure of 10 bar (145 psi)*

UMRECHNUNGSSKALA
Fahrenheit / Celsius

CONVERSION NOMOGRAM
Fahrenheit / Celsius

GESÄTTIGTER NASSDAMPF
Temperatur / Druckverhältnis

SATURATED STEAM
Temperature / Pressure

UMRECHNUNGSSKALA
bar / psi

CONVERSION NOMOGRAM
bar / psi

GRUPPE 2 Section	GE-WICHT Weight Approx. ≈ kg	BAND PROFIL B x S mm	FÜR SCHLAUCHGRÖSSE For Hose Size ID mm	OD mm	MAXIMALER SPANNBEREICH Clamp Capacity mm Ø	BESTELL-NUMMER Part Number Type
	0,10	20 x 1	25	34 – 36	32 – 38	SK 36
	0,10			38 – 40	36 – 42	SK 40
	0,10		32	43 – 45	41 – 47	SK 45
	0,10		35	47 – 49	45 – 51	SK 49
	0,11		38	50 – 52	48 – 54	SK 52
	0,11		40	52 – 54	50 – 56	SK 54
	0,11		42	55 – 57	53 – 59	SK 57
	0,12		45	58 – 60	56 – 62	SK 60
	0,12		50	60 – 62	58 – 64	SK 62
	0,12			62 – 64	60 – 66	SK 64
	0,12			64 – 66	62 – 68	SK 66
	0,12			66 – 68	64 – 70	SK 68
	0,13		55	70 – 72	68 – 74	SK 72
	0,13		60	74 – 76	72 – 78	SK 76
	0,14			76 – 78	74 – 80	SK 78
	0,14		63/65	78 – 80	76 – 82	SK 80
	0,14			81 – 83	79 – 85	SK 83
	0,14		70	84 – 86	82 – 88	SK 86
	0,15			86 – 88	84 – 90	SK 88
	0,15		75/76	88 – 90	86 – 92	SK 90
	0,15			90 – 92	88 – 94	SK 92
	0,16		80	93 – 95	91 – 97	SK 95
	0,16		89 (3½")	98 – 100	96 – 102	SK 100
	0,16		90	102 – 104	100 – 106	SK 104
	0,17			104 – 106	102 – 108	SK 106
	0,17			108 – 110	106 – 112	SK 110
	0,18		100/110	115 – 117	113 – 119	SK 117
	0,18			120 – 122	118 – 124	SK 122
	0,19			124 – 126	122 – 128	SK 126
	0,20			133 – 135	131 – 137	SK 135
	0,21		125	139 – 141	137 – 143	SK 141
	0,23			178 – 180	176 – 182	SK 180
	0,17	20 x 1		55 – 61	55 – 65	SK 2 / 61
	0,18		50	60 – 66	58 – 70	SK 2 / 66
	0,19			64 – 70	62 – 74	SK 2 / 70
	0,19			69 – 75	67 – 79	SK 2 / 75
	0,20			74 – 80	72 – 84	SK 2 / 80
	0,21			86 – 92	84 – 96	SK 2 / 92
	0,22			94 – 100	92 – 104	SK 2 / 100
	0,23			99 – 105	97 – 109	SK 2 / 105
	0,24			104 – 110	102 – 114	SK 2 / 110
	0,25		100	114 – 120	112 – 124	SK 2 / 120
	0,25			116 – 122	114 – 126	SK 2 / 122
	0,26			120 – 126	118 – 130	SK 2 / 126
	0,27			124 – 130	122 – 134	SK 2 / 130
	0,28			144 – 150	142 – 154	SK 2 / 150
	0,16	20 x 1	80	93 – 95	91 – 97	SK 95 SS
	Alle SK-Schellen können in Sonderausführung ganz aus Edelstahl (Nr. 1.4301) hergestellt werden. — *All SK clamps are also available in stainless steel.*					SK … SS

ELAFLEX

Schwere Stahlband-Schlauchschellen mit überdurchschnittlicher Spannkraft durch gelenkartige Spannkloben. Mit Schrauben M 6 aus Stahl, verzinkt und gelb chromatiert.

Heavy duty clamps of steel with extra high tensional force. Bolts M 6 of steel, zinc plated and chromated.

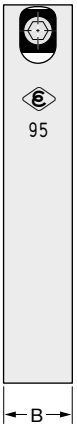

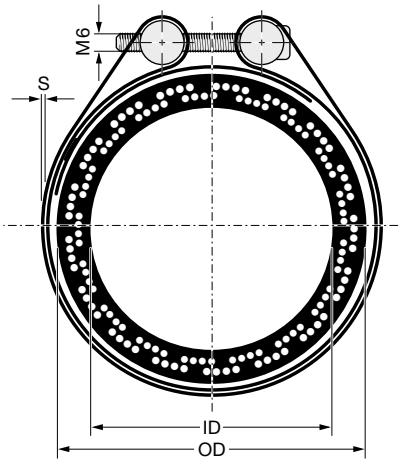

Standard-Ausführung mit **einer** Schraube für **normalen** Spannbereich

Form SK 1

Single clamp type with standard clamp capacity

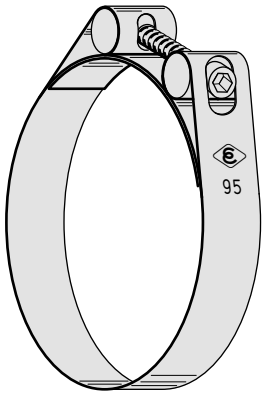

Ausführung mit **zwei** Schrauben für **vergrößerten** Spannbereich

Form SK 2

Double clamp type with large clamp capacity

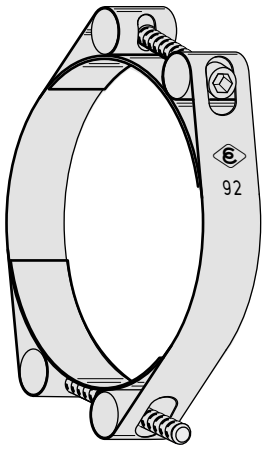

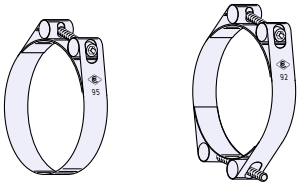

TECHNISCHE ÄNDERUNGEN VORBEHALTEN · NACHDRUCK UND KOPIEN NUR MIT UNSEREM EINVERSTÄNDNIS · *Specifications subject to change without notice · Copyright ELAFLEX*

Hinweise für die Montage · *Hints for the Assembling*

Elastische Rohrverbindungen

Bisher wurde angenommen, nur mit mindestens zwei Schellen je Seite sicher abdichten zu können. Für die elastische Verbindung von 2 Rohrenden genügt jedoch im Normalfall bis DN 50 eine SK-Schelle je Seite. Das Konstruktionsprinzip der Spannkloben erzeugt nämlich einen gleichmäßigen Anpressdruck auf den gesamten Umfang. Das ist ausreichend bis 6 bar Betriebsdruck, wenn die Rohrenden nicht herausrutschen können.

Flexible Pipe Joints

It is commonly recommended to use at least two clamps on each end. Using SK-clamps up to DN 50 normally one clamp per side guarantees a tight and safe connection for flexible pipe joints. The principle of the clamp creates uniform pressure around the whole circumference of the joint. Normally one SK-clamp at each end is sufficient when the operating pressure does not exceed 6 bar.

1

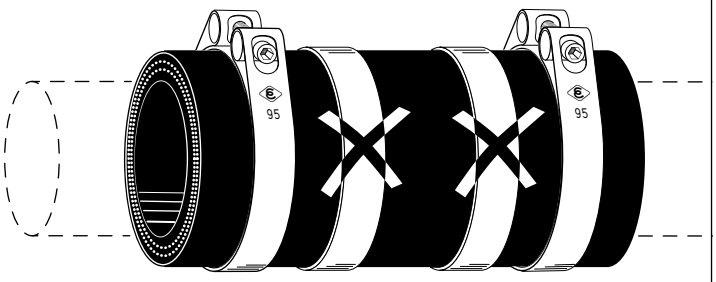

Schlauchleitungen

Für die sichere Befestigung von Schlaucharmaturen sollten zur Erzielung einer ausreichenden Ausreißfestigkeit mindestens zwei SK-Schellen je Seite verwendet werden. Zwischen Schelle und Stutzenende muss dabei eine Sicherheitszone von etwa 10 mm verbleiben, damit der Schlauch nicht abgeschert wird. Nicht verwenden für quellende oder erwärmte Medien oder für höhere Belastungen.

Hose Assemblies

For the safe assembly of hose fittings at least two SK-clamps at each end should be used. Leave a safety distance of 10 mm between the end of the shank and the clamp.

2

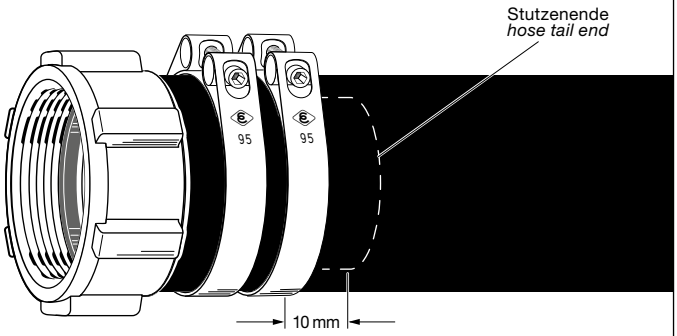

Zubehör für die Montage

Extra lange Sechskantschlüssel nach DIN ISO 2936 aus Stahl für Innensechskantschrauben (Inbusschrauben) für SK-Schellen (M6) sowie für SPANNLOC-Klemmbacken mit Innensechskantschrauben M6, M8, M10 und M12.

Accessories for Assembly

Extra long hexagon spanner acc. to DIN ISO 2936 of steel for the SK-clamps with female hexagon screws M6 and for SPANNLOC bolted clamps with female hexagon screws M6, M8, M10 and M12.

3

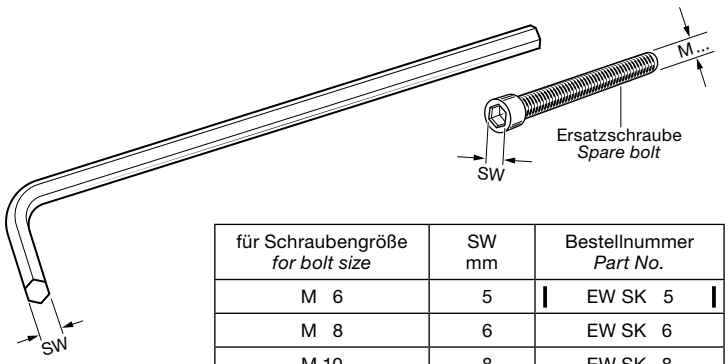

für Schraubengröße *for bolt size*	SW mm	Bestellnummer *Part No.*
M 6	5	EW SK 5
M 8	6	EW SK 6
M 10	8	EW SK 8
M 12	10	EW SK 10

GRUPPE 2 Section	GE-WICHT Weight Approx. ≈ kg	max. Ø mm	max. L mm	FÜR SCHLAUCHGRÖSSE For Hose Size ID mm	ID in.	OD mm	SPANN-KLEMMEN Clamp Type Form	BESTELL-NUMMER Part Number Type
	0,4	60	96	25	1"	36 – 38	Spannfix	TSVX 25
	0,4	76	102			36 – 39	Spannloc	TSVC 25
	0,45	66	98	32	1¼"	43 – 45	Spannfix	TSVX 32
	0,45	83	102			43 – 46	Spannloc	TSVC 32
	0,5	92	102	35	1⅜"	46 – 48	Spannloc	TSVC 35
	0,5	75	108	38	1½"	50 – 52	Spannfix	TSVX 38
	0,5	85	102			50 – 53	Spannloc	TSVC 38
	0,5	78	110	40	–	53 – 55	Spannfix	TSVX 40
	0,6	96	102			53 – 56	Spannloc	TSVC 40
	1,0	102	114	45	1¾"	58 – 61	Spannloc	TSVC 45
	0,8	91	114	50	2"	63 – 67	Spannfix	TSVX 50
	1,0	107	114			63 – 67	Spannloc	TSVC 50

Trommelschlauch-Verbinder mit Doppelstutzen aus Pressmessing und Spannfix- oder Spannloc Sicherheitseinband aus gepresstem Aluminium. Für Betriebsdruck bis 25 bar.

Hose connectors with double shank of hot stamped brass, with Spannfix or Spannloc safety clamps of hot stamped aluminium. Working pressure to 25 bar.

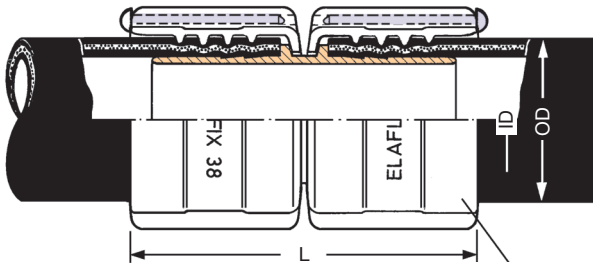

Form Spannfix

Montagehinweise siehe Seiten 222 und 230

Hints for assembly on page 222 and 230

	0,1	60	47	25	1"	36 – 38	Spannfix	SX 25
	0,1	66	48	32	1¼"	43 – 45		SX 32
	0,2	75	53	38	1½"	50 – 52		SX 38
	0,2	78	54	40	–	53 – 55		SX 40
	0,2	91	56	50	2"	63 – 67		SX 50 *)
	0,4	108	74	63	2½"	78 – 81		SX 2½"
	0,4	119	76	75	3"	89 – 92		SX 75
	0,7	151	100	100	4"	115 – 118		SX 100

Sicherheits-Spannklemmen aus gepresstem Aluminium, **) komplett mit Scharnierstift und Arretierstift aus nicht rostendem Stahl. Ohne Schlauchstutzen

SPANNFIX

EN 14420-3 (DIN 2817)

*Safety pinned clamps of hot stamped aluminium. **) Pins of stainless steel. Without hose tail*

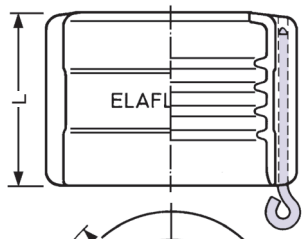

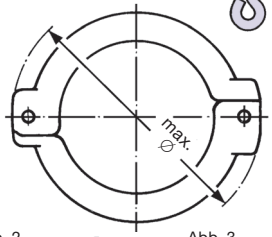

	5	44	f. Spannfix 25, 32			Abb. 1	EB 44
	5	49	f. Spannfix 38, 40, 50			Abb. 1	EB 49
	5	69	f. Spannfix 2½", 75			Abb. 2	EB 69
	5	73	f. Spannfix 100			Abb. 2	EB 73
	5	68	f. Spannfix 2½", 75 NR			Abb. 3	EB 68 NR

Ersatz-Arretierstifte

Spare look pins

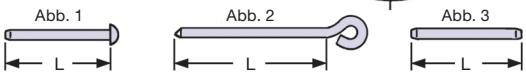

	0,1	59	50	13	½"	22 – 24	Spannloc	SC 13 *)
	0,1	70	50	19	¾"	30 – 33		SC 19 *)
	0,1	76	50	25	1"	36 – 39		SC 25 *)
	0,1	83	50	32	1¼"	43 – 46		SC 32 *)
	0,2	92	50	35	1⅜"	46 – 48		SC 35
	0,2	85	50	38	1½"	50 – 53		SC 38 *)
	0,2	96	50	40	–	53 – 56		SC 40
	0,3	102	56	45	1¾"	58 – 61		SC 45
	0,3	107	56	50	2"	63 – 67		SC 50 *)
	0,4	121	75	63/65	2½"	78 – 82		SC 63 *)
	0,5	133	76	75	3"	89 – 94		SC 75 *)
	0,5	140	76	80	–	94 – 97		(SC 80)
	1,1	169	120	100	4"	114 – 119		SC 100 *)
	1,4	192	145	125	5"	143 – 147		SC 125
	3,9	235	182	150	6"	167 – 173		SC 150 *)
	6,4	291	243	200	8"	222 – 229		SC 200

Sicherheits-Klemmschalen aus gepresstem Aluminium, **) komplett mit Inbusschrauben und selbstsichernden Muttern aus Stahl rostgeschützt. Ohne Schlauchstutzen

SPANNLOC

EN 14420-3 (DIN 2817), VG 85328

*Safety bolted clamps of hot stamped aluminium. **) Bolts and self-locking nuts of steel, zinc plated. Without hose tail*

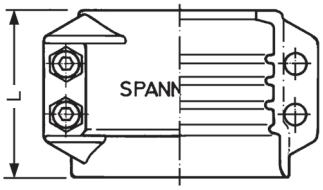

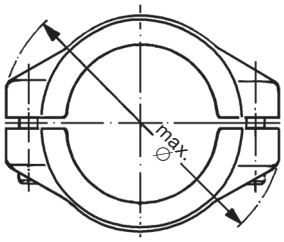

Ersatzschrauben auch aus Edelstahl lieferbar (bei SC ... SS = Standard) Bestellnummer: EB-M...SS

Spare bolts with nuts also available of stainless steel (for SC ... SS = standard). Part Number: EB-M...SS

	M 6	20	f. SC 13,19, 25, 32, 38, 40	EB-M 6 x 20
	M 8	25	f. SC 45, 50, 63, 65, 75, 80	EB-M 8 x 25
	M 10	40	f. SC 100, 125	EB-M 10 x 40
	M 12	50	f. SC 150	EB-M 12 x 50

Ersatzschrauben und Muttern, verzinkt und gelb chromatiert.

Spare bolts with nuts, zinc plated and yellow chromated.

	M 6	40	2 Stück Montagehilfsschrauben für SC	M 6 x 40
	M 8	60		M 8 x 60
	M 10	70	*2 pcs. assemby bolts for SC*	M 10 x 70
	M 12	110		M 12 x 110

Montagehilfsschrauben

Assembly bolts

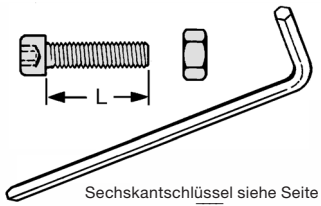

Sechskantschlüssel siehe Seite 244

hexagonal head wrench see page 244

*) Auch aus **Edelstahl (SS)** oder bis 100 DN aus ***Pressmessing (Ms)*** lieferbar
*Also available of **stainless steel (SS)** or up to 100 DN **hot stamped brass (Ms)***

) Auch in **chemisch vernickelt erhältlich. Bestellnummer: SX...Ni / SC...Ni
*Also available **nickel-plated**. Part Number: SX...Ni / SC...Ni*

TECHNISCHE ÄNDERUNGEN VORBEHALTEN · NACHDRUCK UND KOPIEN NUR MIT UNSEREM EINVERSTÄNDNIS · *Specifications subject to change without notice · Copyright ELAFLEX*

1985
Revision 1.2014

3 verschiedene Montagesysteme – 3 mal die gleiche Sicherheit

3 Different Mounting Systems – 3 Times the Same Safety

ELAFLEX bietet drei Alternativen für die sichere und schonende Montage von Schlauchstutzen mit Sicherungsbund. Sie unterscheiden sich entsprechend dem Verwendungszweck nur durch die Art der Klemmenbefestigung. Die aktive Verklammerung sowie die Druckdichtigkeit und Ausreißfestigkeit sind gleichwertig. Zugelassen von allen großen Oelgesellschaften.

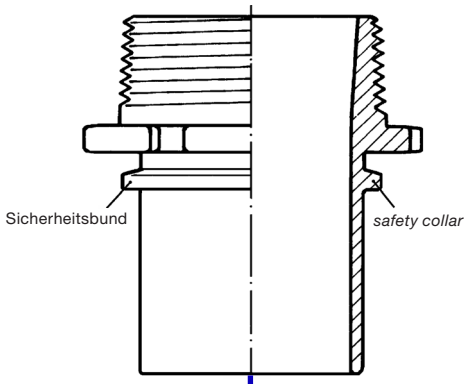

ELAFLEX offers three alternatives for the safe and correct assembling of hose tails with safety collars. They only differ from each other by the type of clamp required. The active clamping, the tightness under pressure and pull off values are the same for all types. The clamps are approved by all major oil companies.

1

»SPANNFIX«

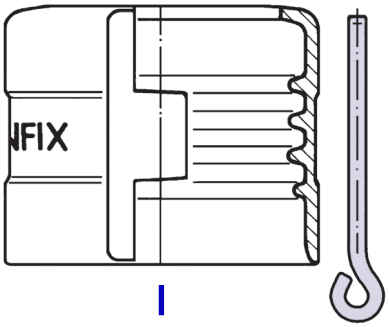

Nur für Schläuche mit normgerechten Abmessungen. Einfache Endanschlagmontage ohne Spezialwerkzeug in jedem Schraubstock möglich (Montagehinweise siehe Seite 222). Absolut sichere Arretierung durch **nichtrostenden** Spannstift, der sich nicht von selbst lösen kann. Demontierbar nur im Schraubstock.

*Only for hoses with acceptable wall thickness. Simple assembling without special tools in a vice (see assembly hints on page 222). Completely safe attachment by **stainless steel** pin. Disassembling only possible in a vice.*

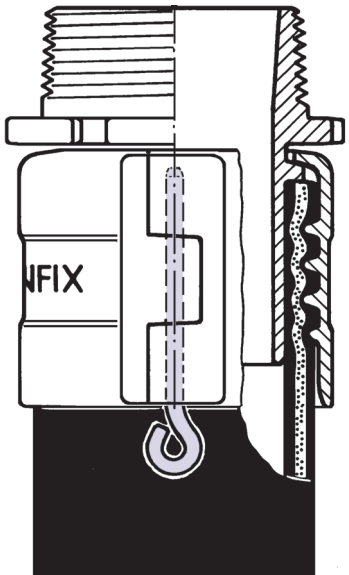

2

»SPANNFIX N-R«

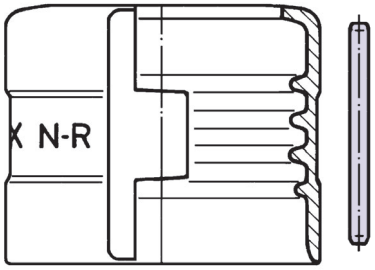

Montage wie SPANNFIX, jedoch ohne Zerstörung **nicht demontierbar**. Bevorzugt für Schlauchleitungen, die nur unter Aufsicht montiert und dann nicht mehr verändert werden dürfen, z. B. bei Flugzeugbetankungsschläuchen und LPG-Schläuchen. Gleichwertig zugelassen wie maschinell eingepresste Schlauchstutzen.

*Spannfix N-R (non reattachable) works to the same principle as the Spannfix but **cannot be disassembled** without destroying the clamp. Hose assemblies should be mounted only by experienced staff in the factory. Approved as equivalent to swaged-on and machine-fitted couplings.*

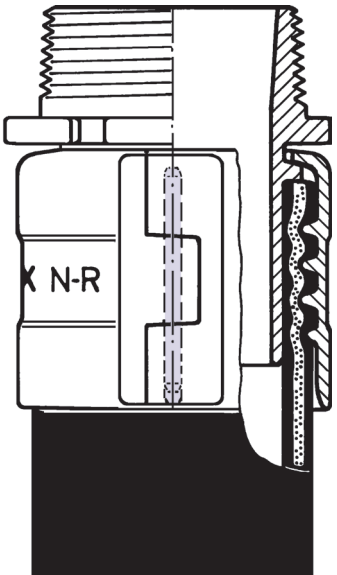

3

»SPANNLOC«

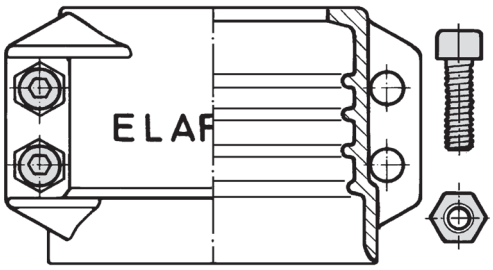

Geeignet auch für Schläuche mit unterschiedlicher oder etwas dickerer Wandstärke. Montagemöglichkeit mit einfachem Sechskantschlüssel auch außerhalb der Werkstatt am Einsatzort. Schrauben und Muttern aus Stahl, verzinkt + chromatiert. Nachdichtbar. Zur Wiederverwendung leicht demontierbar.

Suitable also for hoses with varying or slightly greater wall thickness. Assembling with hexagonal spanner on site possible. Bolts and nuts of zinc-plated and chromated steel. Re-tightening possible. Simple disassembly.

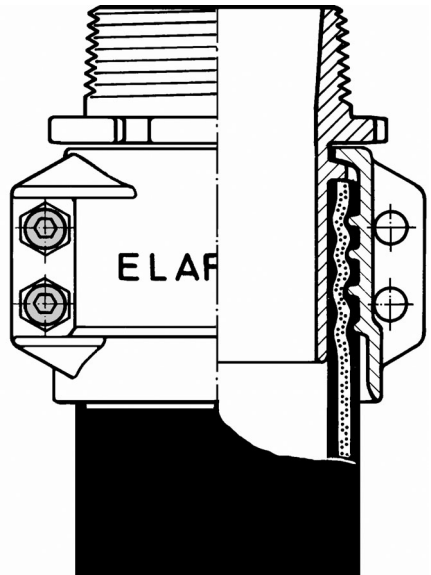

Mögliche Längen für ELAFLEX-Schlauchleitungen · *Available Lengths for ELAFLEX Hose Assemblies*

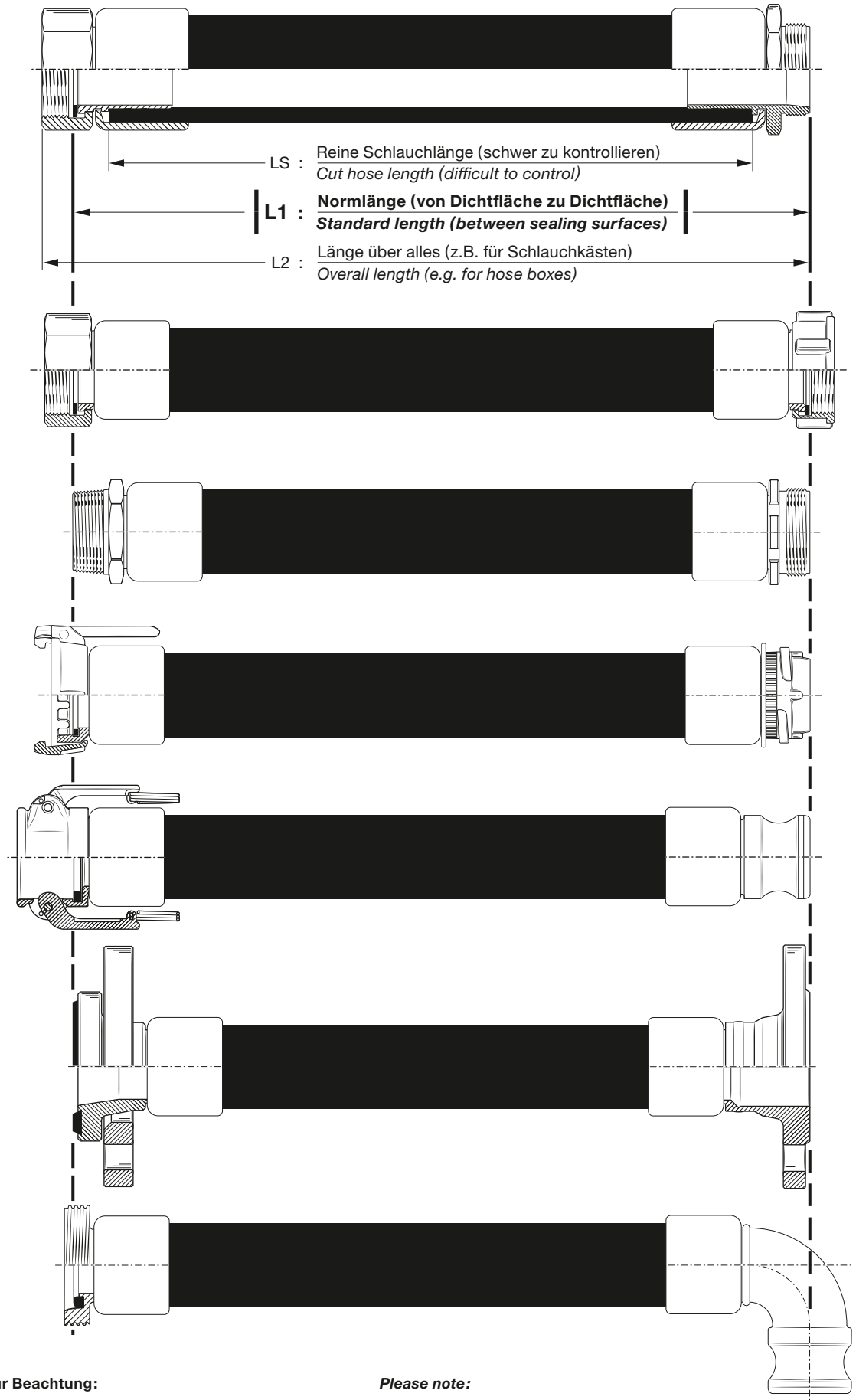

Zur Beachtung:

Wenn nicht anders vereinbart, werden ELAFLEX-Schlauchleitungen mit der Normlänge **L1** geliefert.

Die bestellte Länge wird zum Meterpreis abgerechnet. Bei **L1** und **L2** erfolgt die Montage kostenlos. Bei **LS** wird die Montage der Armatur berechnet.

Bei Schlauchleitungen müssen wir uns eine Längen-Toleranz von ± 1 % gemäß DIN 7715 vorbehalten.

Please note:

*If not explicitily agreed ELALEX hose assemblies will be supplied in standard lengths **L1**.*

*The metre price will be charged for the ordered length. The assembly of **L1** and **L2** is free of charge. For **LS** the assembly of the fittings will be charged.*

For hose assemblies we have to reserve a tolerance of ± 1 % according to DIN 7715.

TECHNISCHE ÄNDERUNGEN VORBEHALTEN · NACHDRUCK UND KOPIEN NUR MIT UNSEREM EINVERSTÄNDNIS · *Specifications subject to change without notice · Copyright ELAFLEX*